모듈러 타입
F.R.L. 컴비네이션

RoHS

돌출부를 최소화한 일체감 있는 디자인

시인성&내환경성 향상

2층 구조 투명 케이스 가드로 케이스 전체를 커버!!

※몸체 사이즈 30 이상

- 360° 시각 확인 가능
- 외부 환경으로부터 케이스를 보호하여, 안전성 향상

내부 케이스
재질 : 폴리카보네이트

투명 케이스 가드
재질 : 폴리카보네이트

New 라이트 앵글 각형 압력계/각종 부착품을 추가

라이트 앵글 각형 압력계 P.8

핸들측에서 압력 확인이 가능

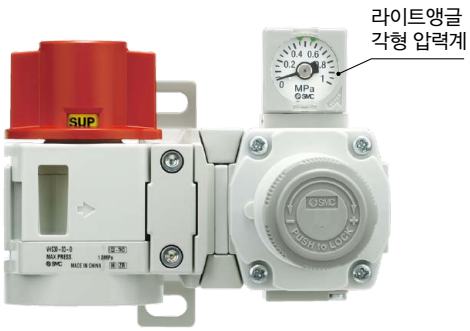

크로스 어댑터 P.9

상하, 좌우 방향으로 기기 접속이 가능

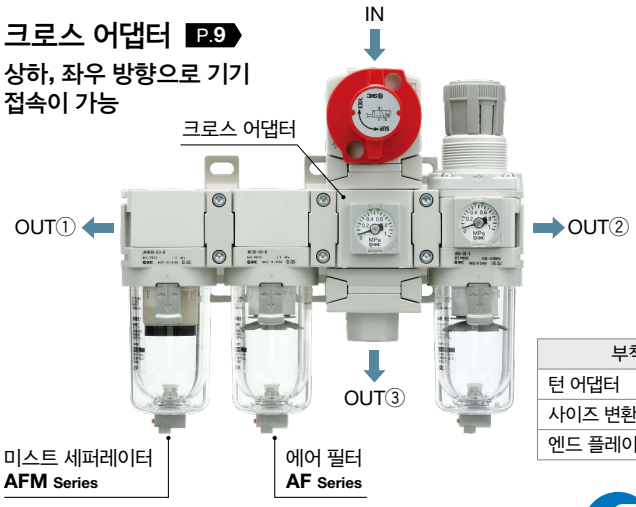

부착품	페이지
턴 어댑터	P.7
사이즈 변환 어댑터	P.10
엔드 플레이트	P.70

AC Series

SMC

CAT.KS40-69D

투명 케이스 가드 채용

■내환경성 향상 투명 케이스 가드로 케이스 보호가 가능!

케이스 가드의 창을 없애고,「폴리카보네이트제 투명 케이스 가드」로 내부 케이스의 전주를 덮었습니다. 장래, 케이스를 열화시키는 약품이나 기름이 흩날리는 열악한 환경 변화가 생겨도, 내압이 가해지는 케이스에는 직접 부착하지 않기 때문에, 케이스 파손의 위험을 경감할 수 있습니다.

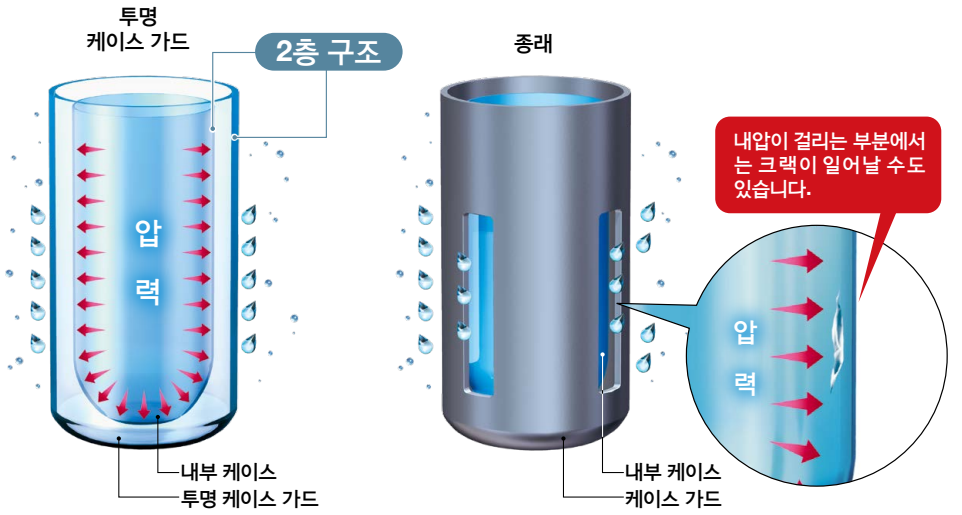

■시인성 향상 : 360°

투명케이스 가드의 채용으로, 필터 케이스 내의 드레인 상태나, 루브리케이터의 잔여 기름량을 어느 방향에서나 확인 가능

적용 기종 ※몸체 사이즈 30 이상

에어 필터 **AF**	미스트 세퍼레이터 **AFM**	마이크로 미스트 세퍼레이터 **AFD**	필터 레귤레이터 **AW(K)**	루브리케이터 **AL**

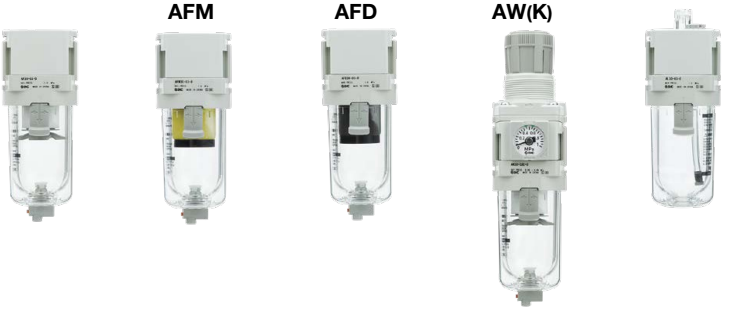

공구 불필요

엘리먼트 교환 시의 작업성 향상
※AF20-D~AF40-D만 해당

색으로 식별 가능한 엘리먼트

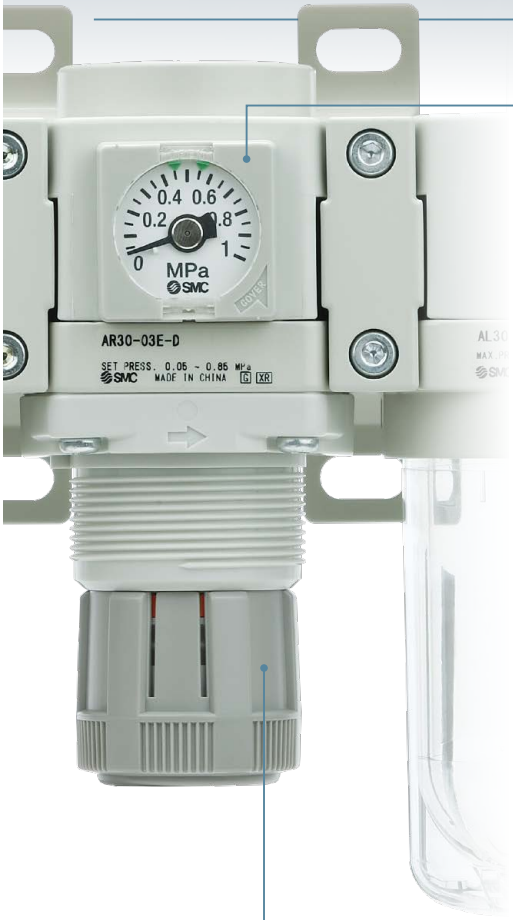

선택할 수 있는 압력계

(라이트 앵글)
각형 매입식 압력계

원형 압력계

디지털 압력스위치

개폐식 게이지 커버

❶게이지 커버를 연다.

손톱으로 화살표시 방향으로 게이지 커버를 열어 주십시오.

❷임의의 위치로 인디케이터를 조정

일자 드라이버 등으로 인디케이터를 조정해 주십시오.

❸게이지 커버를 닫는다

게이지 커버를 화살표시 방향으로 닫고, 딸칵하는 소리가 날 때까지 눌러주십시오.

조작하기 쉬운 핸들 형상

비잠금 시에 손가락으로 잡기 쉬운 형상

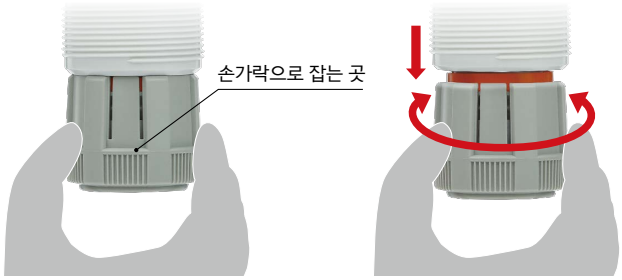

잠금　　비잠금 시의 압력 조정

설치(단품)

- 레귤레이터(AR20(K)-D～AR40(K)-06-D), 필터 레귤레이터(AW20(K)-D～AW40(K)-06-D)는 AR(K)-B/AW(K)-B 시리즈와 패널 마운트로 호환성을 확보
  브라켓, 세트 너트도 신구 공통

시리즈	몸체 사이즈					상세
	20	30	40	50	60	
AF						P.75
AFM AFD						P.86
AR(K)						P.95
AW(K)						P.116
AL						P.107

시리즈 구성

AC20~AC60 Series

P.17

에어 필터 (AF) + 레귤레이터 (AR) + 루브리케이터 (AL)

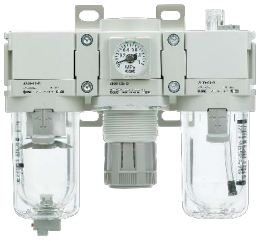

	관접속 구경					
	1/8	1/4	3/8	1/2	3/4	1
사이즈 20	●	●				
사이즈 30		●	●			
사이즈 40		●	●	●		
사이즈 40-06					●	
사이즈 50					●	●
사이즈 60						●

AC20A~AC60A Series

P.25

필터 레귤레이터 (AW) + 루브리케이터 (AL)

	관접속 구경					
	1/8	1/4	3/8	1/2	3/4	1
사이즈 20	●	●				
사이즈 30		●	●			
사이즈 40		●	●	●		
사이즈 40-06					●	
사이즈 50					●	●
사이즈 60						●

AC20B~AC60B Series

P.31

에어 필터 (AF) + 레귤레이터 (AR)

	관접속 구경					
	1/8	1/4	3/8	1/2	3/4	1
사이즈 20	●	●				
사이즈 30		●	●			
사이즈 40		●	●	●		
사이즈 40-06					●	
사이즈 50					●	●
사이즈 60						●

AC20C~AC40C Series

P.39

에어 필터 (AF) + 미스트 세퍼레이터 (AFM) + 레귤레이터 (AR)

	관접속 구경				
	1/8	1/4	3/8	1/2	3/4
사이즈 20	●	●			
사이즈 30		●	●		
사이즈 40		●	●	●	
사이즈 40-06					●

AC20D~AC40D Series

P.47

필터 레귤레이터 (AW) + 미스트 세퍼레이터 (AFM)

	관접속 구경				
	1/8	1/4	3/8	1/2	3/4
사이즈 20	●	●			
사이즈 30		●	●		
사이즈 40		●	●	●	
사이즈 40-06					●

모듈러 F.R.L. 컴비네이션 일람

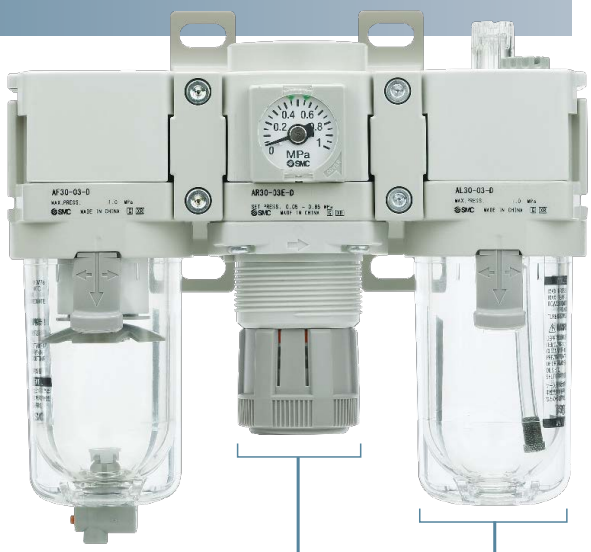

에어 필터
AF Series

P.73

	관접속 구경					
	1/8	1/4	3/8	1/2	3/4	1
사이즈 20	●	●				
사이즈 30		●	●			
사이즈 40		●	●	●		
사이즈 40-06					●	
사이즈 50					●	●
사이즈 60						●

미스트 세퍼레이터 / 마이크로 미스트 세퍼레이터
AFM/AFD Series

P.84

	관접속 구경				
	1/8	1/4	3/8	1/2	3/4
사이즈 20	●	●			
사이즈 30		●	●		
사이즈 40		●	●	●	
사이즈 40-06					●
사이즈 50					
사이즈 60					

레귤레이터
AR Series

P.92

역류기능 내장 레귤레이터
AR□K Series

P.92

	관접속 구경						관접속 구경					
	1/8	1/4	3/8	1/2	3/4	1	1/8	1/4	3/8	1/2	3/4	1
사이즈 20	●	●					●	●				
사이즈 30		●	●					●	●			
사이즈 40		●	●	●				●	●	●		
사이즈 40-06					●						●	
사이즈 50					●	●					●	●
사이즈 60						●						●

필터 레귤레이터
AW Series

P.112

역류기능 내장 필터 레귤레이터
AW□K Series

P.112

	관접속 구경						관접속 구경					
	1/8	1/4	3/8	1/2	3/4	1	1/8	1/4	3/8	1/2	3/4	1
사이즈 20	●	●					●	●				
사이즈 30		●	●					●	●			
사이즈 40		●	●	●				●	●	●		
사이즈 40-06					●						●	
사이즈 50												
사이즈 60					●	●					●	●

신형 스페이서 P.57

종래품과의 조립 호환성에 대해

- 신형 스페이서는 종래품 AF-A, AR-B, AL-A, AW-B 시리즈와 연결 가능합니다.

루브리케이터
AL Series

P.105

	관접속 구경					
	1/8	1/4	3/8	1/2	3/4	1
사이즈 20	●	●				
사이즈 30		●	●			
사이즈 40		●	●	●		
사이즈 40-06					●	
사이즈 50					●	●
사이즈 60						●

AC-A,B 모듈러 연결용 스페이서 및 브라켓 장착 스페이서 부착 여부는 부착 여부 일람표를 참조해 주십시오.
상세는 별도 문의

부착품 일람

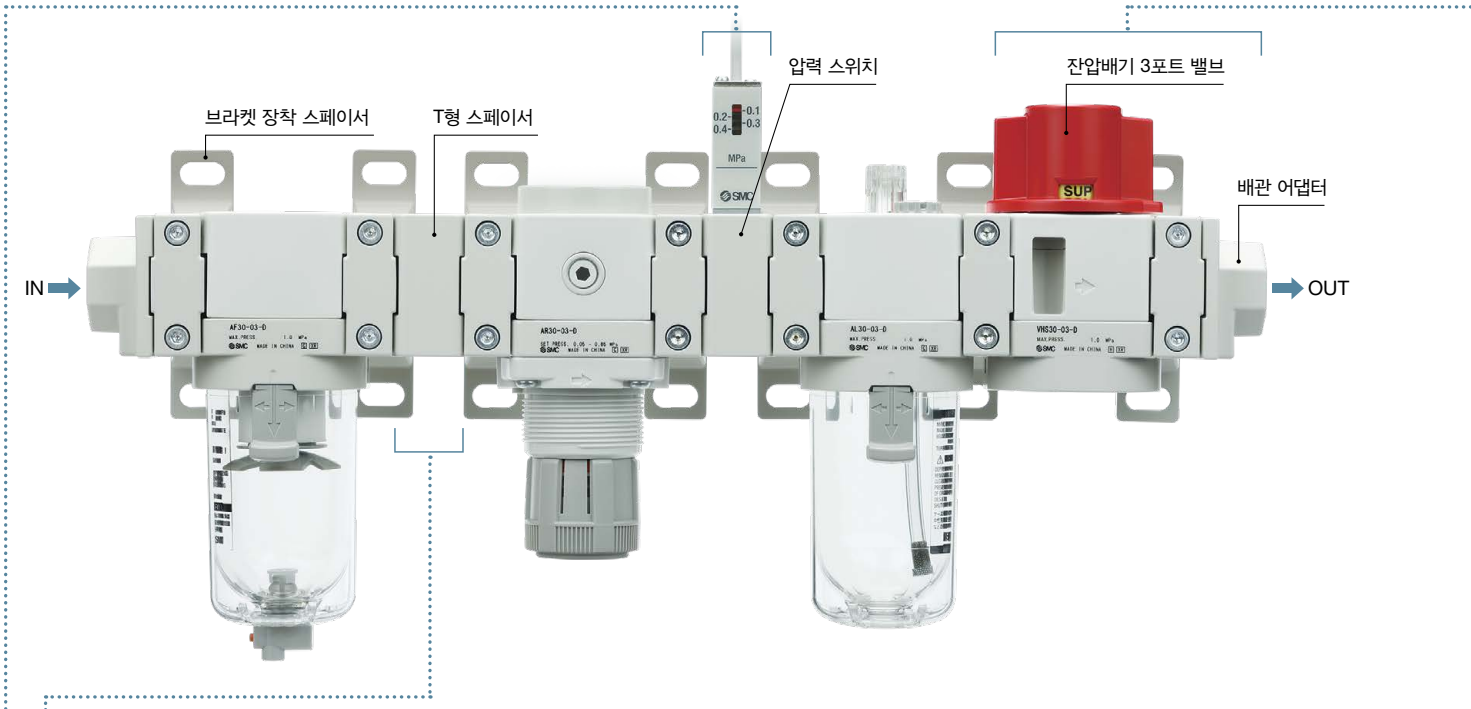

스페이서

T형 스페이서 Y□10 Series	크로스 스페이서 Y□4 Series	스페이서 Y□□ Series	브라켓 장착 스페이서 Y□□T Series
위 또는 아래 방향으로 분기 배관할 수 있습니다. P.62 박형 타입※	상하, 전후 방향으로 분기 배관할 수 있습니다. P.63 전후 포트 선택 타입※	P.57 	P.57

※종래 부착품과의 설치 피치 호환품

압력 스위치

콤팩트하게 일체화된 압력스위치도 간단하게 설치되며, 라인 검출이 용이해집니다.

T형 스페이서 부착 압력 스위치 IS10T Series	L형 배관 어댑터 부착 압력 스위치 IS10L Series	압력 스위치 IS10M Series	배관 어댑터 부착 압력 스위치 IS10E Series
OUT측 배관을 아래 방향으로 분기 배관할 수 있습니다. P.65 	OUT측 배관 : 아래 방향 P.66 	P.64 박형 타입※	배관을 분리하지 않고도 기기를 탈착할 수 있습니다. P.67

※종래 부착품과의 설치 피치 호환품

배관 어댑터

배관 어댑터
E□00 Series

배관을 분리하지 않고도 기기를 탈착할 수 있습니다.

P.59

L형 배관 어댑터
E□00L Series

F.R.L. 컴비네이션의 입구측, 출구측에 위 또는 아래 방향의 배관이 가능합니다.

P.60

T형 배관 어댑터
E□00T Series

F.R.L. 컴비네이션의 입구측, 출구측에 상하 방향의 배관이 가능합니다.

P.61

New 턴 어댑터
E□10T Series

제품을 90도 회전시킨 방향으로 모듈러 결합을 가능하게 합니다.

P.68

New 사이즈 변환 어댑터
E□10R Series

한 단계 위 또는 아래의 몸체 사이즈 제품과 모듈러 결합을 가능하게 합니다.

P.68

New 크로스 어댑터
Y□4M Series

상하, 좌우 방향으로 기기 접속이 가능.

P.69

New 엔드 플레이트
E□00E Series

모듈러 접속하지 않는 미사용 배관 포트를 막을 수 있습니다.

P.70

잔압배기 3포트 밸브

잔압배기 3포트 밸브
VHS Series

잔압배기 3포트 밸브로 라인 안의 압력을 간단하게 배출할 수 있습니다.

P.58

공간 절약 / 배관 공수 삭감

공간 절약

최대 16.4%※ 삭감

약 46mm ← 약 55mm

※30 사이즈일 때

배관 공수 삭감

나사 체결 장소

1곳 ← 2곳

New L형 배관 어댑터 사용일 경우

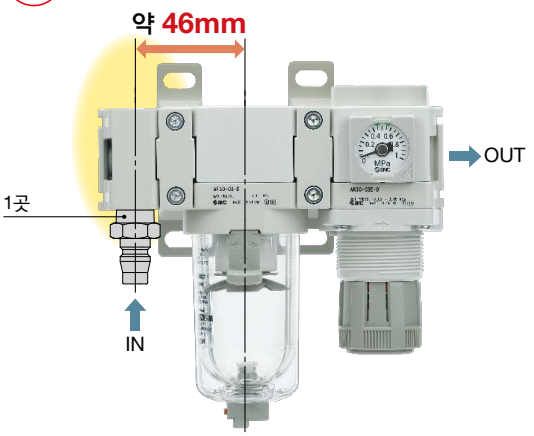

스트리트 엘보※사용일 경우 ※시판품

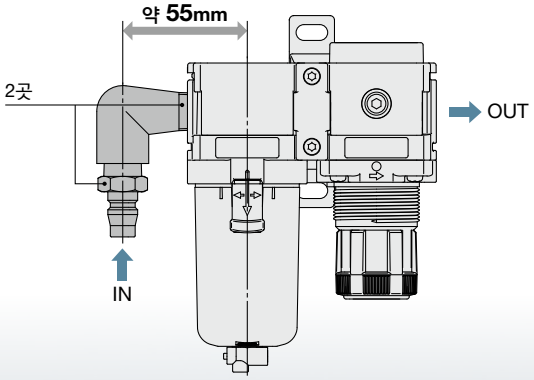

배관의 자유도 향상

T형 배관 어댑터

위 방향 및 아래 방향으로 에어 취출이 가능.P.61

※사이즈:20~60

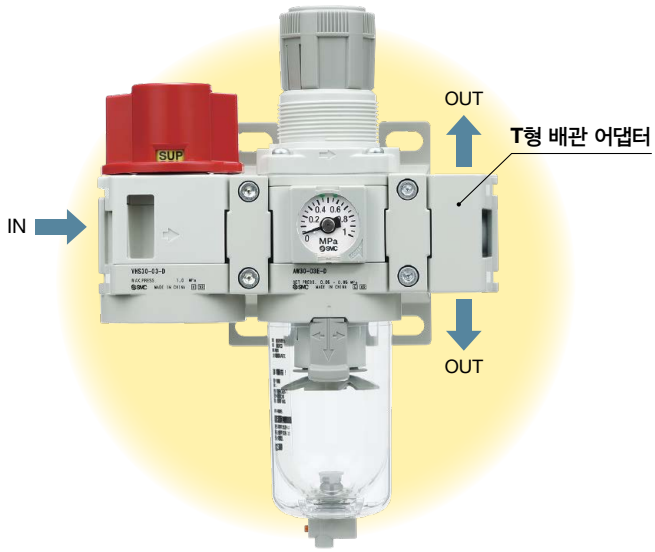

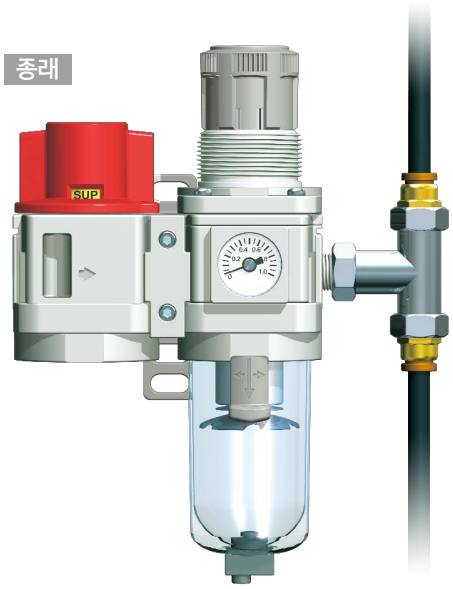

턴 어댑터

제품을 90° 회전하여 모듈러 접속이 가능.P.68

※사이즈:20~40

사용 예

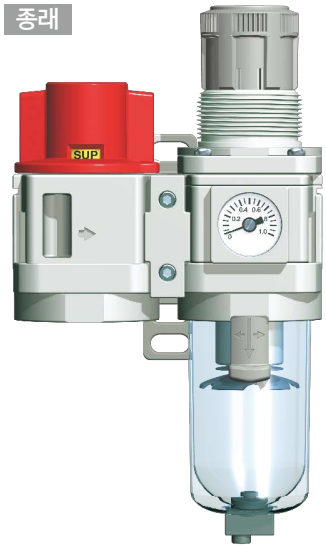

사용예(탁상 고정예)

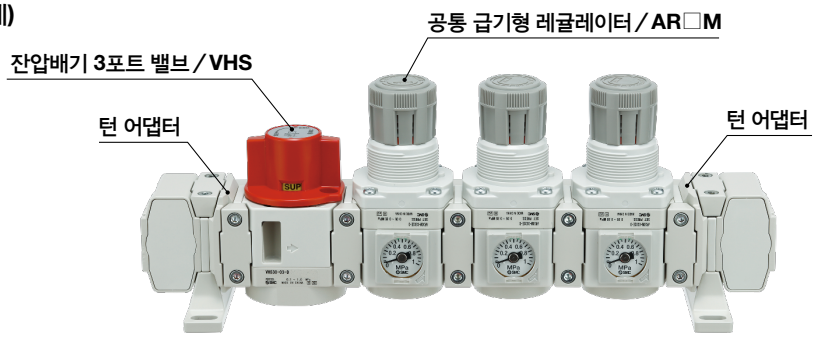

AR□M Series의
카탈로그는
별도 문의

압력계 시인 방향을 자유롭게 변경 가능

라이트 앵글 각형 압력계

압력계의 시인 방향에 따라 90° 마다 압력계 고정 방향을 변경 가능

압력 게이지 방향	
기본(출하 시)	①
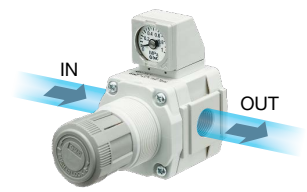	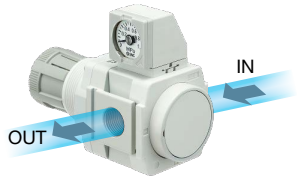
②	③
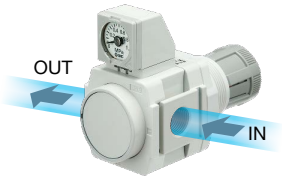	

배관 방향에 따라 90° 마다 압력계의 눈금판 방향을 변경 가능

눈금판 방향	
기본(출하 시)	①
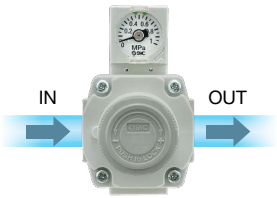	
②	③
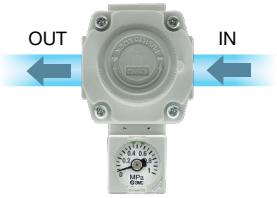	

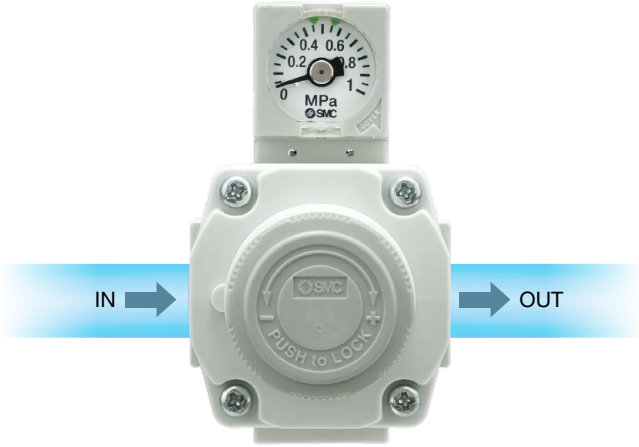

배관을 자유롭게 변경 가능

크로스 어댑터

상하 / 좌우 방향으로 스페이서를 이용하여 각 기기를 접속 가능 P.69

상하면의 스페이서 부착 방향 **전후 부착**

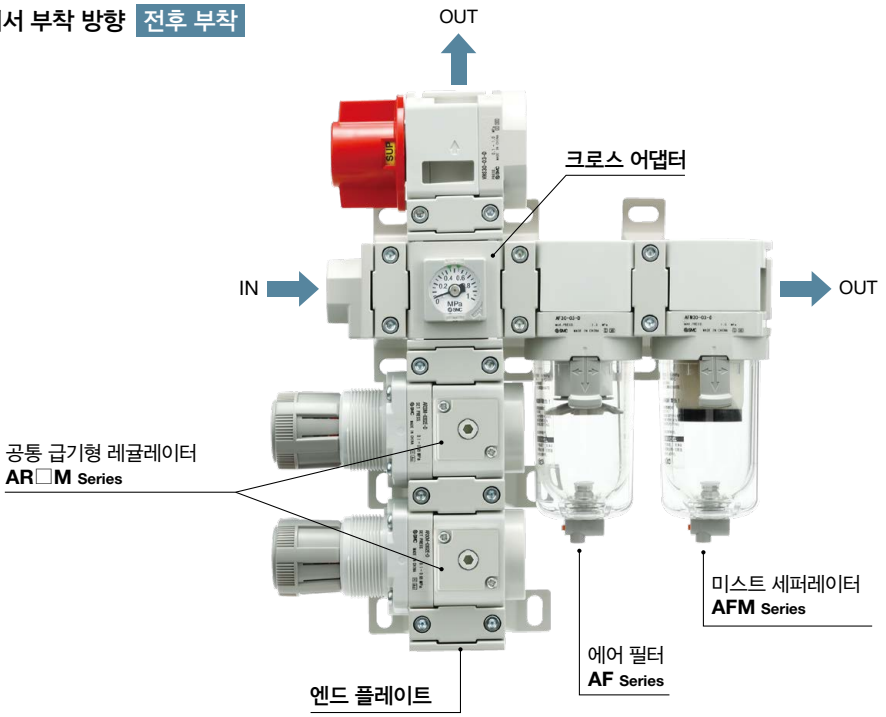

상하면의 스페이서 부착 방향 **좌우 부착**

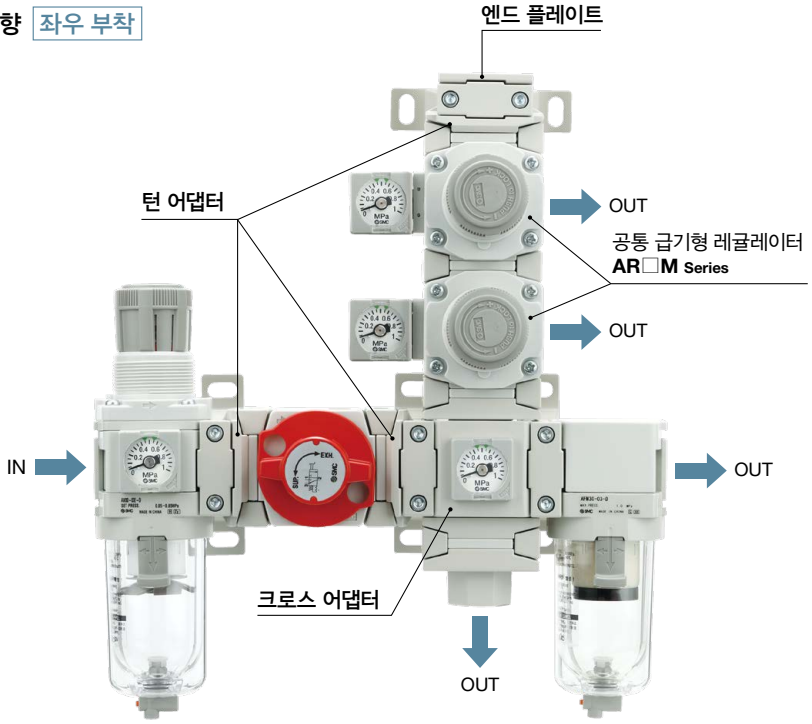

AR□M Series의
카탈로그는
별도 문의

사이즈 변경이 가능

처리 공기량 UP | 메인터넌스 사이클 확대

사이즈 변환 어댑터

한 사이즈 위(또는 한 사이즈 아래) 제품과 모듈러 접속이 가능 P.68

변환 가능 사이즈
사이즈 20⟷사이즈 30
사이즈 30⟷사이즈 40

●1 사이즈 위의 청정화 필터와의 예

사이즈 변환 어댑터 사용 시 **AR30 + AFF40 + AM40 + AMD40**
1500L/min(ANR)※

사이즈 UP

종래 **AR30 + AFF30 + AM30 + AMD30**
750L/min(ANR)※

※최대 처리 공기량일 때

AFF/AM□ Series의
카탈로그를 별도 문의

간이 특주 시스템

고객의 특주 사양 요구에 빠르게 대응합니다.

Simple Specials System

단납기 대응

표준품에서 빠져 있는 고객의 니즈(추가공, 부속품 조립, 기기의 유니트화 등)에 대해 표준품에 가깝게 단납기로 대응합니다.

반복 주문과 메인터넌스

등록된 품번(명판 표기)으로 주문하면 납품합니다.

주문 시에는 홈페이지 간이특주 시스템에서 「**간이 특주품 사양서**」를 다운로드한 후 주문하여 주십시오.

간이 특주 예

조합 예❶

※주문 방법은 간이 특주품 사양서를 확인해 주십시오.

잔압배기 3포트 밸브
VHS30-03-D ····· 1개

브라켓 장착 스페이서
Y300T-D ····· 2개

역류기능 내장 필터 레귤레이터
AW30K-03E-D ····· 1개

L형 배관 어댑터 부착 압력 스위치
IS10L-30-03-D ····· 1개

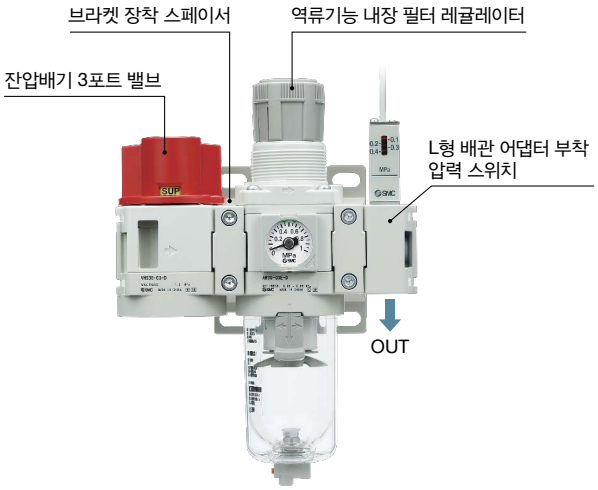

조합 예❷

※주문 방법은 간이 특주품 사양서를 확인해 주십시오.

필터 레귤레이터
AW30-03E1-D ····· 1개

브라켓 장착 스페이서
Y300T-D ····· 1개

L형 배관 어댑터
E300L-03-D ····· 1개

조합 예③

※주문 방법은 간이 특주품 사양서를 확인해 주십시오.

L형 배관 어댑터
E300L-03-D ····· 1개

브라켓 장착 스페이서
Y300T-D ····· 4개

에어 필터
AF30-03-D ····· 1개

레귤레이터
AR30-03E1-D ····· 1개

크로스 스페이서
Y34-03-D ····· 1개

잔압배기 3포트 밸브
VHS30-03-D ····· 1개

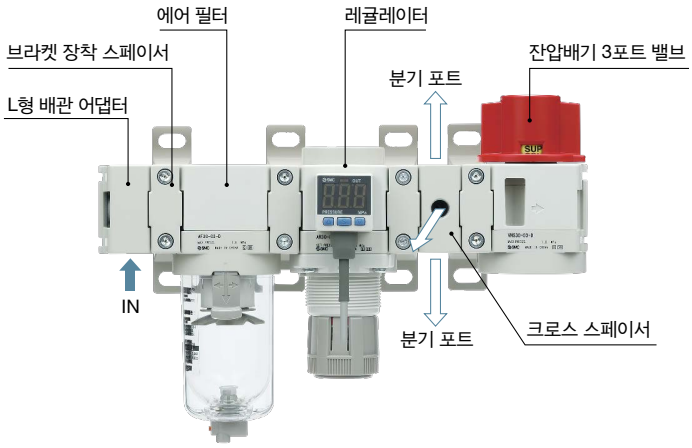

조합 예④

※주문 방법은 간이 특주품 사양서를 확인해 주십시오.

배관 어댑터
E300-03-D ····· 1개

브라켓 장착 스페이서
Y300T-D ····· 3개

필터 레귤레이터
AW30-03E-D ····· 1개

미스트 세퍼레이터
AFM30-03-D ····· 1개

배관 어댑터 부착 압력스위치
IS10E-30-03-D ····· 1개

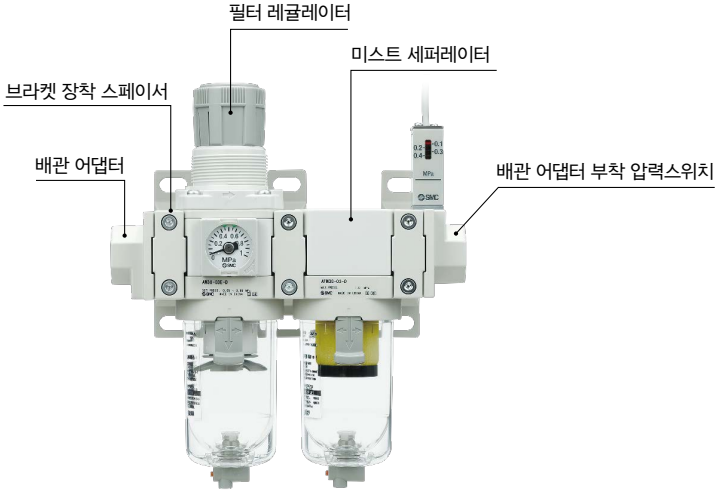

조합 예⑤

※주문 방법은 간이 특주품 사양서를 확인해 주십시오.

에어 필터
AF30-03-D ····· 1개

브라켓 장착 스페이서
Y300T-D ····· 2개

미스트 세퍼레이터
AFM30-03-D ····· 1개

마이크로 미스트 세퍼레이터
AFD30-03-D ····· 1개

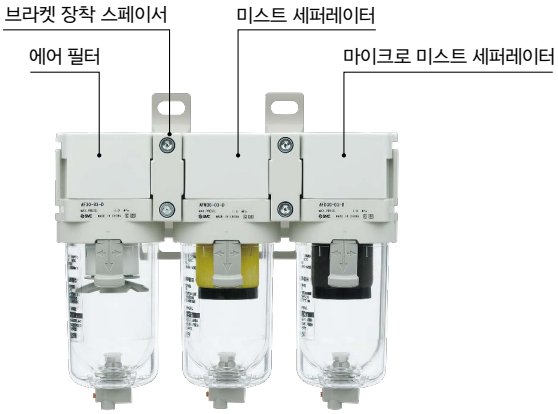

조합 예⑥

※주문 방법은 간이 특주품 사양서를 확인해 주십시오.

에어 컴비네이션
AC20B-02E-D ····· 1개

모듈러 부착형
2포트 솔레노이드 밸브
JSXM21-AN302R-5G-U-F ····· 3개

브라켓 장착 스페이서
Y200T-D ····· 1개

스페이서
Y200-D ····· 2개

조합 예⑦

※주문 방법은 간이 특주품 사양서를 확인해 주십시오.

디지털 플로 스위치
PF3A701H-CS-M ····· 1개

에어 컴비네이션
AC30B-03E-D ····· 1개

브라켓 장착 스페이서
Y300T-D ····· 2개

배관 어댑터
E300-03-D ····· 1개

주1) 입구측에 루브리케이터의 사용은 삼가해 주십시오.
주2) 디지털 플로 스위치의 입구측에 잔압배기 3포트 밸브를 설치하여 공기를 역류시키면 측정값이 변동합니다.

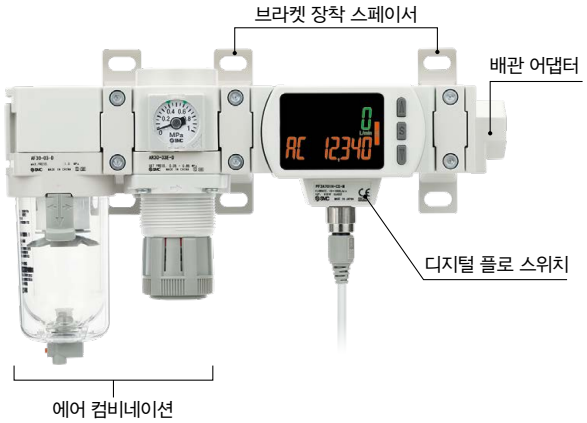

조합 예⑧

※주문 방법은 간이 특주품 사양서를 확인해 주십시오.

필터 레귤레이터
AW30-03E-D ····· 1개

소프트 스타트 업 기능 내장
3포트 잔압배기 밸브
VP546E-5DZ1-S ····· 1개

브라켓 장착 스페이서
Y300T-D ····· 2개

배관 어댑터
E300-03-D ····· 1개

주1) 3포트 잔압배기 밸브에는 접속나사가 없습니다. 배관 어댑터를 선정해 주십시오.
주2) 브라켓 장착 스페이서 및 배관 어댑터의 상세 내용은 P.57, 59를 참조해 주십시오.

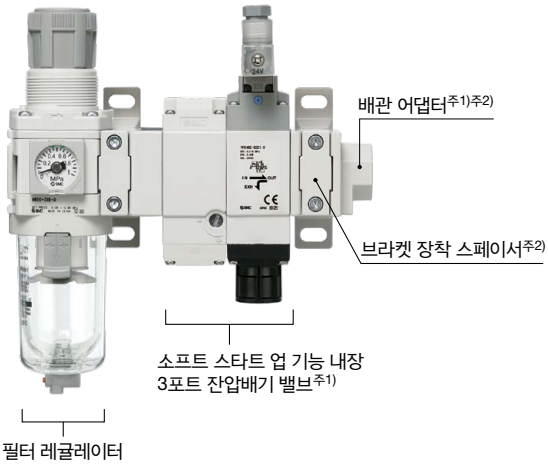

조합 예⑨

※주문 방법은 간이 특주품 사양서를 확인해 주십시오.

에어 필터
AF30-03-D ····· 1개

브라켓 장착 스페이서
Y300T-D ····· 3개

레귤레이터
AR30-03E-D ····· 1개

체크 밸브
AKM3000-02-A ····· 1개

루브리케이터
AL30-03-D ····· 1개

모듈러 접속 대응 기기

공통 급기형 레귤레이터
AR□M(K)-D

3포트 잔압 배기 밸브
VP546E/746E

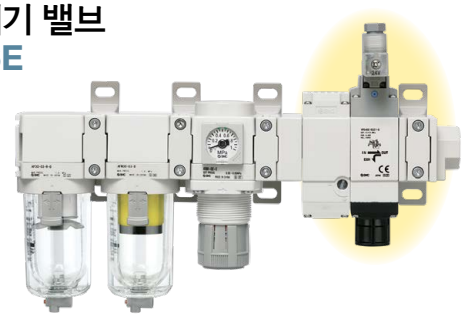

미스트 세퍼레이터 레귤레이터
AWM-D
마이크로 미스트 세퍼레이터
레귤레이터
AWD-D

메인밸브 위치 검출 기능 내장
3포트 잔압 배기 밸브
VP546/746

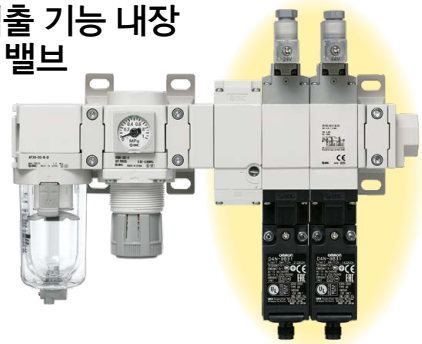

압축 공기 청정화 필터
라인 필터 **AFF**
미스트 세퍼레이터 **AM**
마이크로 미스트 세퍼레이터 **AMD**
활성탄 필터 **AMK**

직동형／파일럿형
2포트 솔레노이드 밸브
JSX/JSX□

OSHA 규격 대응
열쇠구멍 부착 잔압배기 3포트 밸브
VHS□-D/VHS□W-D

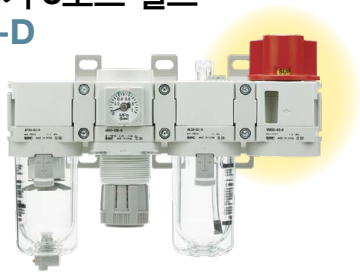

3색 표시 디지털 플로 스위치
PF3A7/8□H(-L)

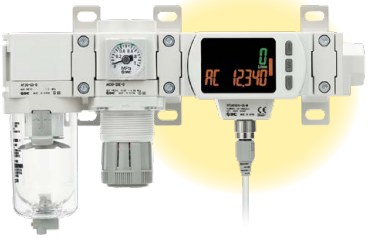

5포트 솔레노이드 밸브
SY3000/5000-X990

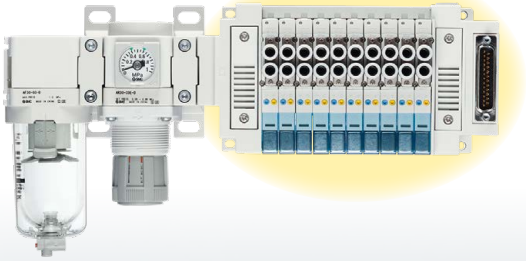

CONTENTS

모듈러 타입 F.R.L. 컴비네이션 *AC Series*

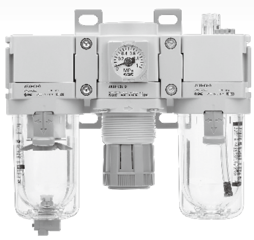

■에어 컴비네이션 에어 필터＋레귤레이터＋루브리케이터
AC20-D～AC60-D
형식 표시 방법 · P.17
표준 사양 · P.18
유량 특성 · P.19
압력 특성 · P.20
외형 치수도 · P.21

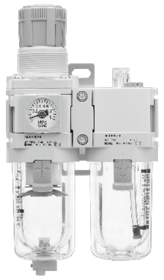

■에어 컴비네이션 필터 레귤레이터＋루브리케이터
AC20A-D～AC60A-D
형식 표시 방법 · P.25
표준 사양 · P.26
외형 치수도 · P.27

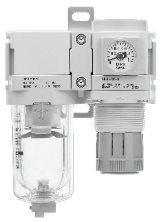

■에어 컴비네이션 에어 필터＋레귤레이터
AC20B-D～AC60B-D
형식 표시 방법 · P.31
표준 사양 · P.32
외형 치수도 · P.33

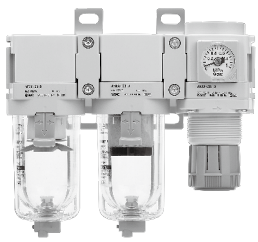

■에어 컴비네이션 에어 필터＋미스트 세퍼레이터＋레귤레이터
AC20C-D～AC40C-D
형식 표시 방법 · P.39
표준 사양 · P.40
외형 치수도 · P.41

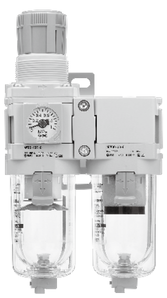

■에어 컴비네이션 필터 레귤레이터＋미스트 세퍼레이터
AC20D-D～AC40D-D
형식 표시 방법 · P.47
표준 사양 · P.48
외형 치수도 · P.49

옵션／부속품／부착품 품번 일람 · P.56
부속품(스페이서・브라켓 장착 스페이서) · P.57
부착품 · P.58
제품 개별 주의 사항 · P.71

■모듈러 타입 에어 필터 AF Series

형식 표시 방법 ···································· P.74
표준 사양, 케이스 Ass'y 품번, 옵션 품번, 교환 부품 ·············· P.75
유량 특성 ·· P.76
플로트식 오토드레인의 작동 원리 ···························· P.77
플로트식 오토드레인의 작동 상태와 사용 구분 ··················· P.78
외형 치수도 ······································ P.79
주문 제작 사양 ···································· P.81
제품 개별 주의 사항 ································· P.83

■모듈러 타입 미스트 세퍼레이터／마이크로 미스트 세퍼레이터 AFM/AFD Series

형식 표시 방법 ···································· P.85
표준 사양, 케이스 Ass'y 품번, 옵션 품번, 교환 부품 ·············· P.86
유량 특성 ·· P.87
외형 치수도 ······································ P.88
주문 제작 사양 ···································· P.89
제품 개별 주의 사항 ································· P.91

■모듈러 타입 레귤레이터 AR Series

형식 표시 방법 ···································· P.93
표준 사양, 옵션 품번, 교환 부품 ···························· P.95
유량 특성 ·· P.96
압력 특성 ·· P.97
외형 치수도 ······································ P.98
주문 제작 사양 ···································· P.101
제품 개별 주의 사항 ································· P.103

■모듈러 타입 루브리케이터 AL Series

형식 표시 방법 ···································· P.106
표준 사양, 케이스 Ass'y 품번, 옵션 품번, 교환 부품 ·············· P.107
유량 특성 ·· P.108
외형 치수도 ······································ P.109
제품 개별 주의 사항 ································· P.111

■모듈러 타입 필터 레귤레이터 AW Series

형식 표시 방법 ···································· P.113
표준 사양, 케이스 Ass'y 품번 ······························ P.115
옵션 품번, 교환 부품 ································· P.116
유량 특성 ·· P.117
압력 특성 ·· P.118
외형 치수도 ······································ P.119
주문 제작 사양 ···································· P.125
옵션 ··· P.128
제품 개별 주의 사항 ································· P.129

관련 기기　디지털 압력 스위치／ISE35-X523 ···················· P.130
국제 규격　ISO8573-1:2010 ······························ P.131

에어 필터+레귤레이터+루브리케이터

AC20-D~AC60-D

표시 기호

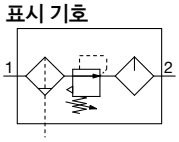

형식 표시 방법

AC 30 – □ 03 DE – □ – □ – D

❶ ❷ ❸ ❹ ❺ ❻

옵션 및 준표준 기호 선택에 대해

·**a~j**의 각 항목마다 1개씩 선택해 주십시오.
·복수의 기호를 선택할 경우는 숫자, 알파벳이 빠른 순서로 나열해 주십시오.
예) AC30-F03DE1-16NR-D

			기호	내용	❶ 몸체 사이즈 20	30	40	50	60
❷	나사 종류		무기호	Rc	●	●	●	●	●
			N주1)	NPT	●	●	●	●	●
			F주2)	G	●	●	●	●	●
			+						
❸	관접속 구경		01	1/8	●	—	—	—	—
			02	1/4	●	●	●	—	—
			03	3/8	—	●	●	—	—
			04	1/2	—	—	●	—	—
			06	3/4	—	—	●	●	—
			10	1	—	—	—	●	●
			+						
❹ 주3) 옵션	a	플로트식 오토드레인	무기호	오토 드레인 없음	●	●	●	●	●
			C주4)	N.C.(Normal Closed) 무가압 시 드레인 배출 없음	●	●	●	●	●
			D주5)	N.O.(Normal Open) 무가압 시 드레인 배출 있음	—	●	●	●	●
			+						
	b	압력계 주6)주7)	무기호	압력계 없음	●	●	●	●	●
			E	각형 매입식 압력계(리밋 인디케이터 부착)	●	●	●	●	●
			G	원형 압력계(리밋 인디케이터 부착)	●	●	●	●	●
			M	원형 압력계(칼라 존 부착)	●	●	●	●	●
		디지털 압력 스위치	E1	출력 사양:NPN 출력/리드선 취출 사양:배선 아래 방향 취출	●	●	●	●	●
			E2	출력 사양:NPN 출력/리드선 취출 사양:배선 위 방향 취출	●	●	●	●	●
			E3	출력 사양:PNP 출력/리드선 취출 사양:배선 아래 방향 취출	●	●	●	●	●
			E4	출력 사양:PNP 출력/리드선 취출 사양:배선 위 방향 취출	●	●	●	●	●
			+						
❺ 부착품	c	잔압배기 3포트 밸브	무기호	부착품 없음	●	●	●	●	●
			V	설치 위치:AF+AR+AL+**VHS**	●	●	●	●	—
			+						
❻ 준표준	d	설정 압력주8)	무기호	0.05~0.85MPa 설정	●	●	●	●	●
			1	0.02~0.2MPa 설정	●	●	●	●	●
			+						
	e	케이스주9)	무기호	폴리카보네이트 케이스	●	●	●	●	●
			2	금속 케이스	●	●	●	●	●
			6	나일론 케이스	●	●	●	●	●
			8	레벨 게이지 부착 금속 케이스	—	●	●	●	●
			C	케이스 가드 부착	●	—주10)	—주10)	—주10)	—주10)
			6 C	케이스 가드 부착·나일론 케이스	●	—주11)	—주11)	—주11)	—주11)
			+						
	f	에어 필터 드레인 배출구 주12)	무기호	드레인 콕 부착	●	●	●	●	●
			J주13)	드레인 가이드 1/8	●	—	—	—	—
				드레인 가이드 1/4	—	●	●	●	●
			W주14)	드레인 콕, 바브 피팅(ø6×ø4 나일론 튜브용) 부착	—	●	●	●	●
			+						
	g	루브리케이터 기름 배출구	무기호	드레인 콕 없음	●	●	●	●	●
			3주15)	루브리케이터에 드레인 콕 부착	●	●	●	●	●

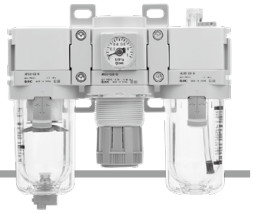

AC30-D

			기호	내용	❶ 몸체 사이즈 20	30	40	50	60
❻ 준표준	h	배기기구	무기호	릴리프 타입	●	●	●	●	●
			N	논릴리프 타입	●	●	●	●	●
			+						
	i	흐름 방향	무기호	흐름 방향 : 좌 → 우	●	●	●	●	●
			R	흐름 방향 : 우 → 좌	●	●	●	●	●
			+						
	j	단위 표기	무기호	제품의 단위 표기 : MPa, ℃ 압력계 단위 표기 : MPa	●	●	●	●	●
			Z주16)	제품의 단위 표기 : psi, °F 압력계 단위 표기 : psi(MPa 병기)	○주18)	○주18)	○주18)	○주18)	○주18)
			ZA주17)	디지털 압력스위치 : 단위 전환 기능 내장	△ 주19)	△ 주19)	△ 주19)	△ 주19)	△ 주19)

주1) 드레인 가이드는 NPT1/8(AC20-D에 적용), NPT1/4 (AC30-D~AC60-D에 적용)입니다.
오토 드레인의 배출 포트는 ø3/8" 원터치 피팅 부착(AC 30-D~AC60-D에 적용)입니다.
주2) 드레인 가이드는 G1/8(AC20-D에 적용), G1/4 (AC30-D~AC60-D에 적용)입니다.
주3) 옵션 G, M은 동시 포장으로 조립되어 있지 않습니다.
주4) 무가압 시, 오토드레인의 작동에 만족하지 않는 양의 드레인이 케이스 내에 남기 때문에, 종업 전에 드레인을 수동으로 배출하실 것을 추천합니다.
주5) 사용하는 컴프레서가 소형(0.75kW, 토출유량 100L/min [ANR] 미만)일 경우, 시동 시에 드레인 콕에서 에어 누설을 일으킬 가능성이 있으므로, N.C.타입을 추천합니다.
주6) 압력계는 표준(0.85MPa 설정)용은 1.0MPa 사양, 0.2MPa 설정용은 0.4MPa 사양입니다.
주7) 압력계:무기호, G, M을 선택한 경우에는 나중에 E, E1, E2, E3, E4로 교체할 수 없습니다.
주8) 설정 압력 사양의 상한 이상으로 설정 가능한 경우가 있지만, 사양압력 범위 내에서 사용해 주십시오.
주9) 케이스의 내약품성은 P.88, 111의 약품 데이터에서 확인해 주십시오.
주10) 케이스 가드는 표준 장비(폴리카보네이트)입니다.
주11) 케이스 가드는 표준 장비(나일론)입니다.
주12) 플로트식 오토드레인 : C, D와의 조합은 선택할 수 없습니다.
주13) 밸브 기능은 내장되어 있지 않습니다.
주14) 금속 케이스 : 2, 8과의 조합은 선택할 수 없습니다.
주15) 에어 필터 드레인 배출구 : W와 조합하여 선택한 경우는 루브리케이터의 드레인 콕은 바브 피팅 부착입니다.
주16) 나사 종류 NPT가 대상입니다.
신계량법상(일본용은 SI단위), 일본외에서만 판매됩니다.
원형 압력계(칼라 존 부착) : M과는 조합할 수 없습니다.
별도 특주 대응입니다.
디지털 압력스위치는 단위 전환 기능 내장 타입으로, 초기 설정은 psi입니다.
주17) 옵션 E1, E2, E3, E4가 대상입니다. 신계량법상(일본용은 SI단위), 일본외에서만 판매됩니다.
주18) ○는 나사 종류가 NPT인 경우만 대응합니다.
주19) △는 옵션 E1, E2, E3, E4와 함께 선택해 주십시오.

표준 사양

형식			AC20-D	AC30-D	AC40-D	AC40-06-D	AC50-D	AC60-D
구성 기기	에어 필터	[AF]	AF20-D	AF30-D	AF40-D	AF40-06-D	AF50-D	AF60-D
	레귤레이터	[AR]	AR20-D	AR30-D	AR40-D	AR40-06-D	AR50-D	AR60-D
	루브리케이터	[AL]	AL20-D	AL30-D	AL40-D	AL40-06-D	AL50-D	AL60-D
관접속 구경			1/8·1/4	1/4·3/8	1/4·3/8·1/2	3/4	3/4·1	1
압력계 접속구경주1)		[AR]	1/8					
사용 유체			공기					
주위 온도 및 사용 유체 온도 주2)			−5~60℃(동결 없어야 함)					
보증 내압력			1.5 MPa					
최고 사용 압력			1.0 MPa					
오토드레인 최저 사용 압력	N.C.	[AF]	0.1MPa	0.15MPa				
	N.O.	[AF]	—	0.1 MPa				
설정 압력 범위		[AR]	0.05~0.85MPa					
여과도 주3)		[AF]	5μm					
압축 공기 청정 등급 주4)			ISO8573-1 : 2010[6 : 4 : –] 주5)					
드레인 저장량		[AF]	8cm³	25cm³	45cm³			
적하 최소 유량 주6)		[AL]	15L/min(ANR)	관접속 구경 1/4 : 30L/min(ANR) 관접속 구경 3/8 : 40L/min(ANR)	관접속 구경 1/4 : 30L/min(ANR) 관접속 구경 3/8 : 40L/min(ANR) 관접속 구경 1/2 : 50L/min(ANR)	50L/min(ANR)	190L/min(ANR)	220L/min(ANR)
오일 저장량		[AL]	25cm³	55cm³	135cm³			
추천 사용유		[AL]	터빈유 1종(ISO VG32)					
케이스 재질		[AF/AL]	폴리카보네이트					
케이스 가드		[AF/AL]	준표준(강대)	표준 장비(폴리카보네이트)				
구조		[AR]	릴리프 타입					
질량			0.38kg	0.75kg	1.42kg	1.55kg	3.34kg	3.60kg

주1) 각형 매입식 압력계 부착, 디지털 압력스위치 부착일 경우는 압력계 접속나사는 없습니다.
주2) 디지털 압력스위치 부착일 경우는 −5~50℃입니다.
주3) 아래의 조건일 때 [시험조건 ISO8573-4 : 2001 준거, 시험방법 ISO12500-3 : 2009 준거].
조건 : 엘리먼트는 신품, 처리 공기 유량, 입구 압력, 필터 입구측의 고형물 양이 안정된 상태.
주4) 압축 공기 청정 등급은 ISO8573-1 : 2010 Compressed air-Part1 : Contaminants and purity classes에 기초하여 표시합니다.
이 규격의 상세 내용은 P.131을 참조해 주십시오.
주5) 입구측 청정 등급이 [7 : 4 : 4]의 경우를 나타냅니다.
주6) · 입구 압력 : 0.5MPa, 터빈유 1종(ISO VG32), 온도 20℃, 기름량 조정 밸브 : 전체 열림의 조건은 적하수가 5방울/분 이상일 때의 유량입니다.
· 출구측에서 ON/OFF를 반복하는 회로인 경우, 1분당 평균 공기 소비량이 적하 최소 유량 이상이 되도록 조정해 주십시오.

유량 특성(대표값)

——— 입구 압력 : 1.0MPa
- - - - 입구 압력 : 0.7MPa

AC20-D

Rc1/4

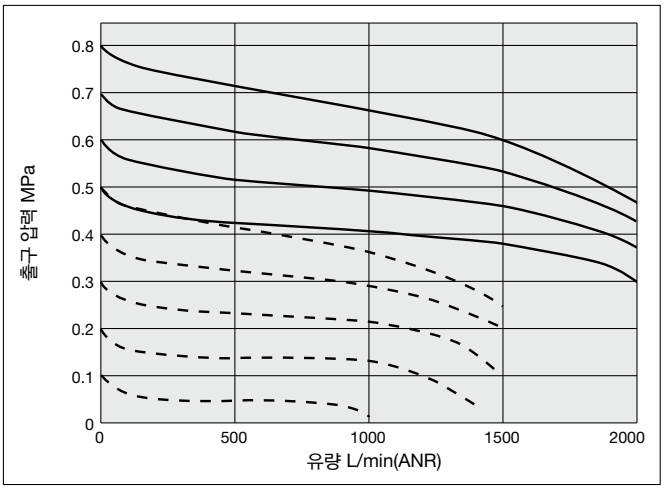

AC30-D

Rc3/8

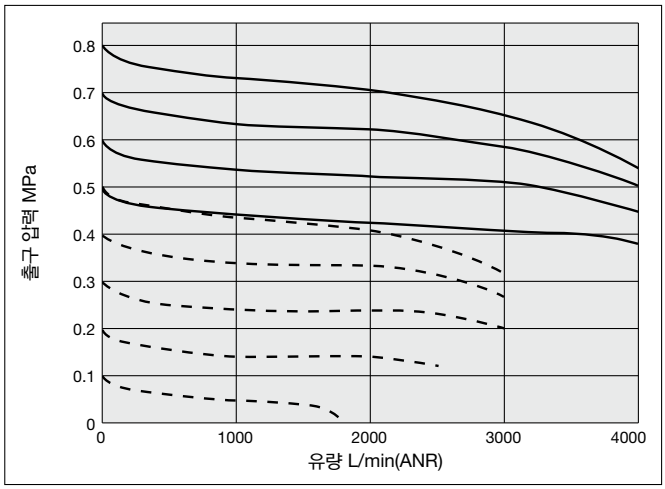

AC40-D

Rc1/2

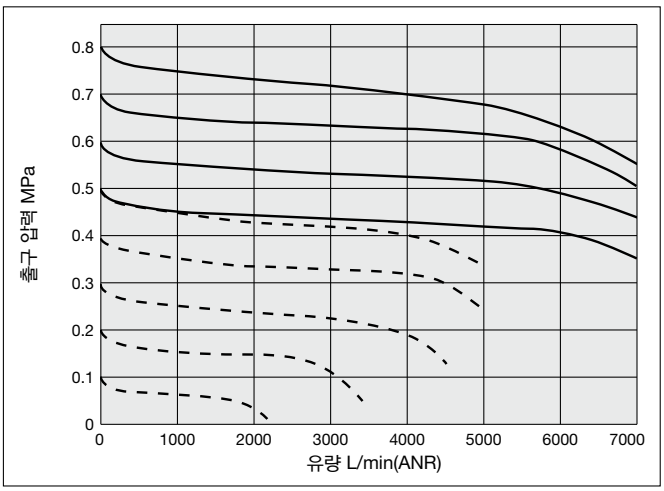

AC40-06-D

Rc3/4

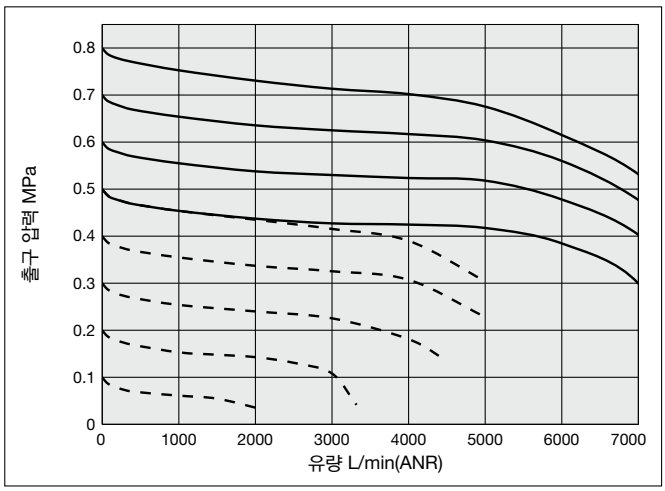

AC50-D

Rc1

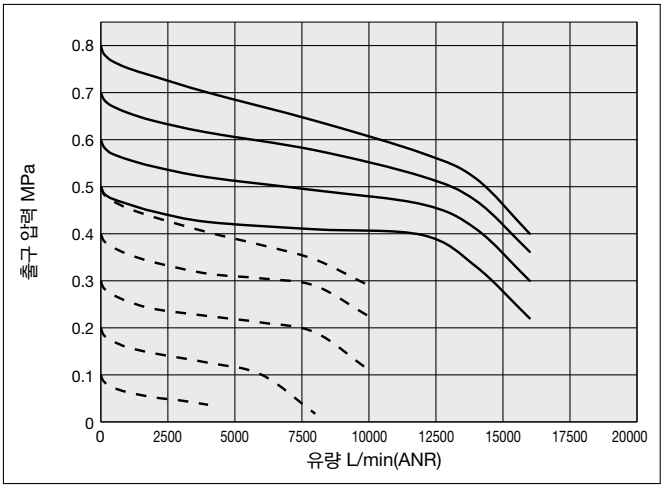

AC60-D

Rc1

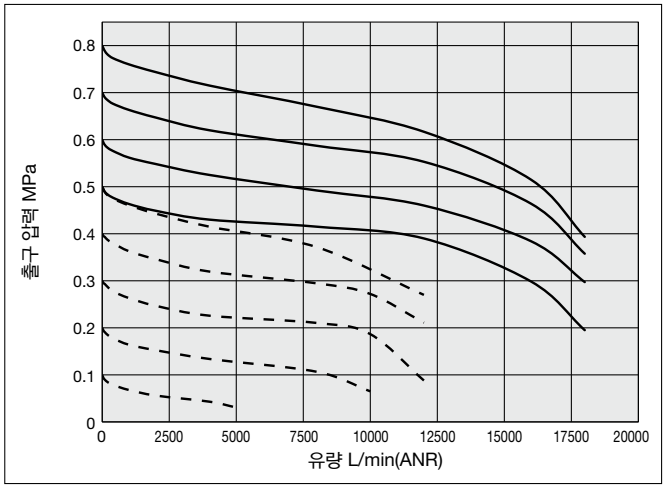

압력 특성(대표값)

조건:입구 압력 0.7MPa 출구 압력 0.2MPa 유량 20L/min(ANR)

AC20-D

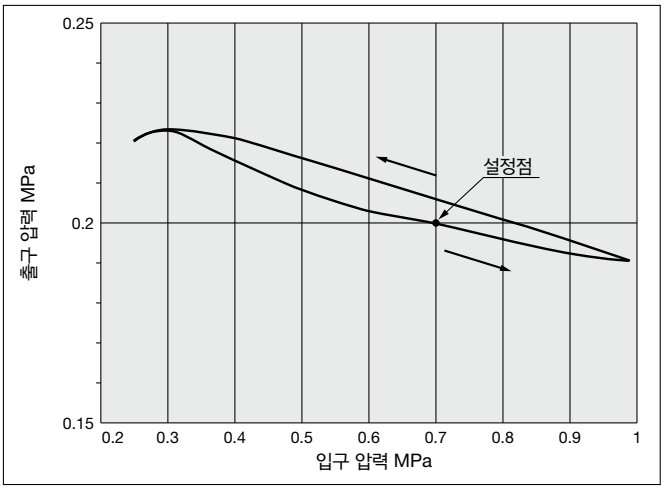

AC30-D

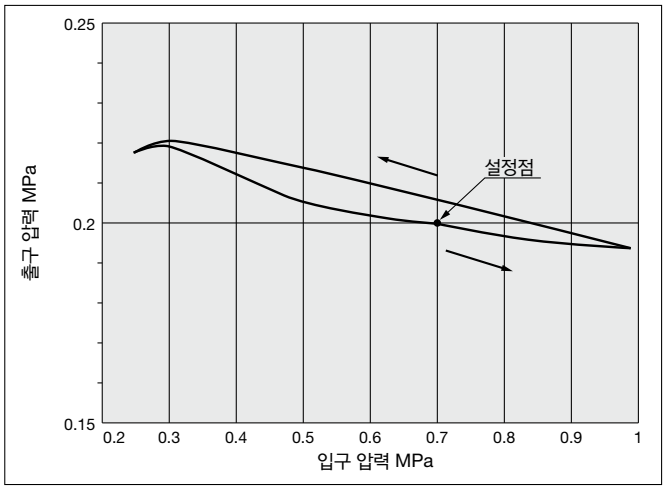

AC40-D

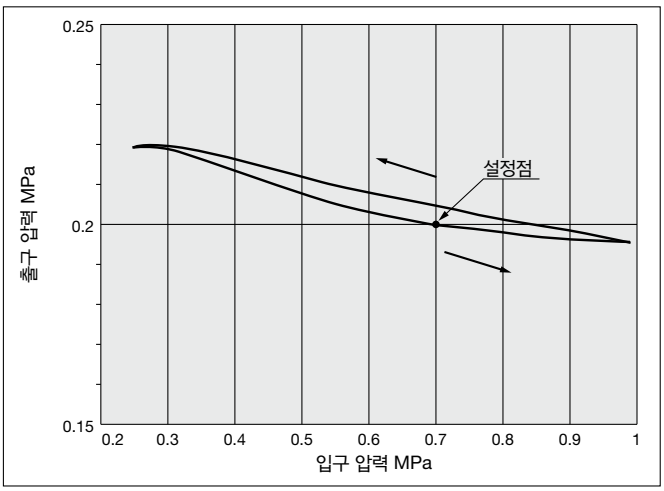

AC40-06-D

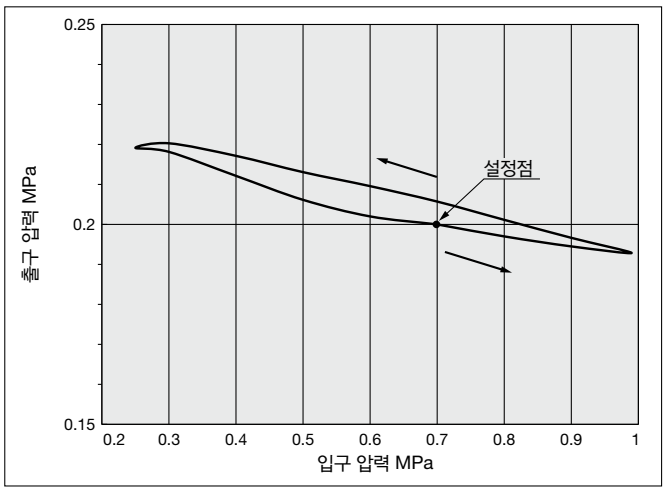

AC50-D

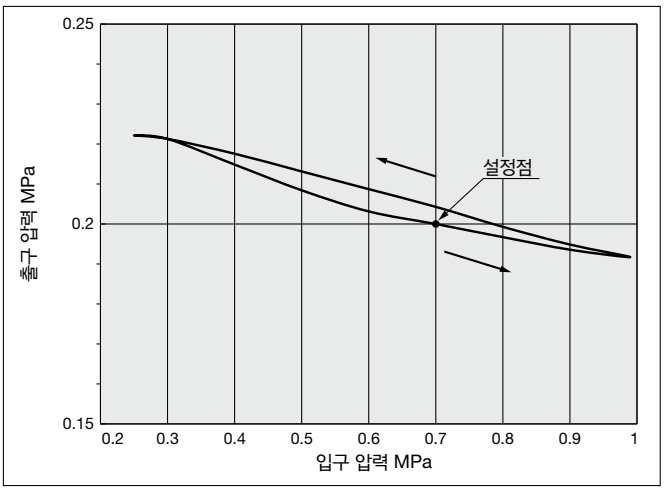

AC60-D

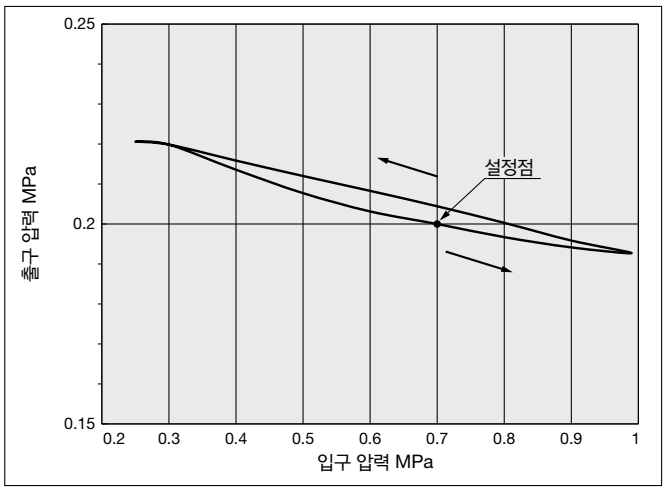

외형 치수도

AC20-D

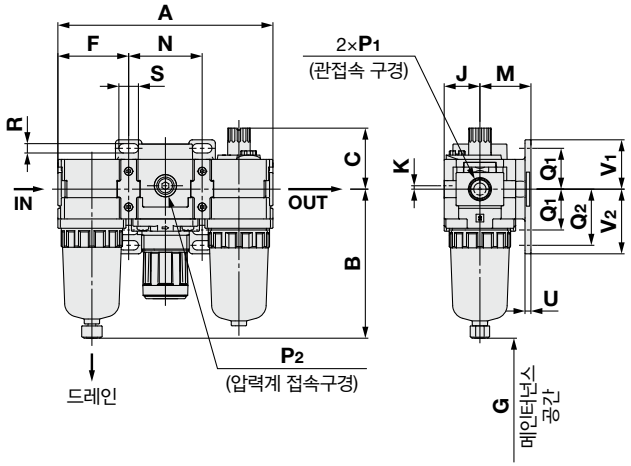

AC30-D

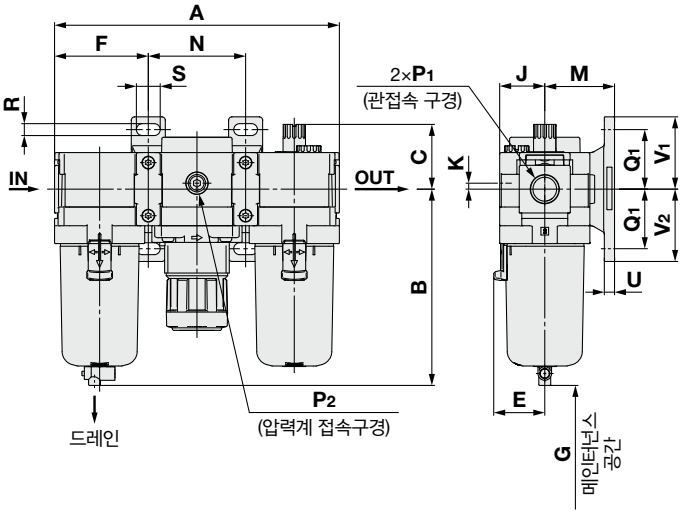

AC40-D~AC40-06-D

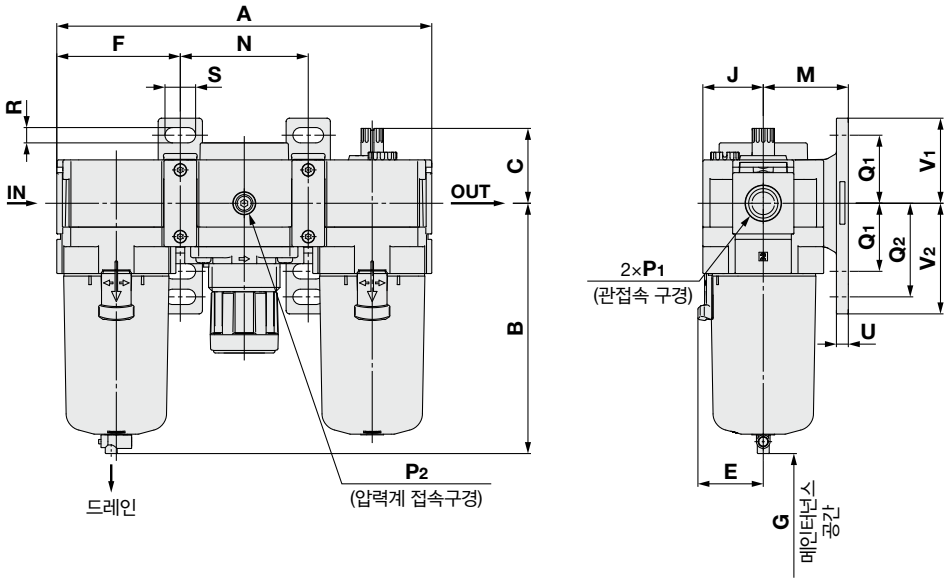

AC50-D~AC60-D

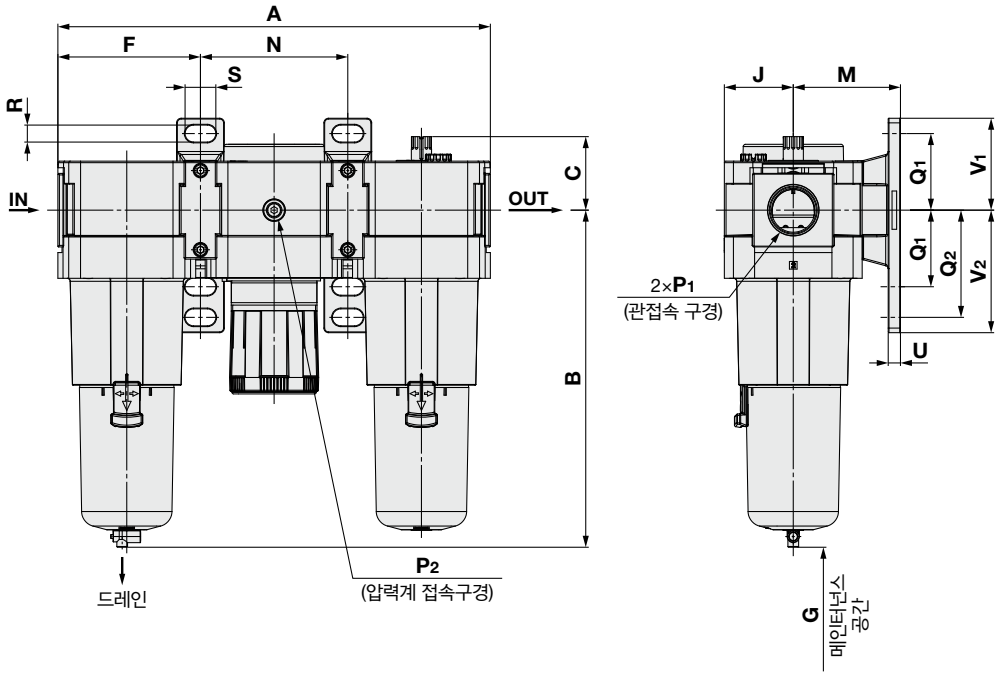

적용 기종	옵션 사양			
	각형 매입식 압력계	디지털 압력스위치	원형 압력계	원형 압력계 (칼라 존 부착)
AC20-D ~ AC60-D	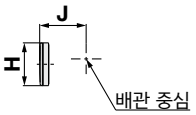	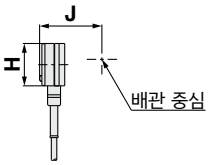	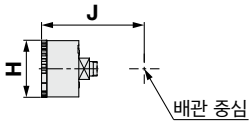	

적용 기종	옵션 사양	준표준					
		PC/PA 케이스		금속 케이스		레벨 게이지 부착 금속 케이스	
	오토 드레인 부착	드레인 콕·바브 피팅 부착	드레인 가이드 부착	드레인 콕 부착	드레인 가이드 부착	드레인 콕 부착	드레인 가이드 부착
AC20-D	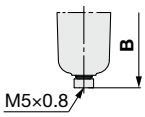		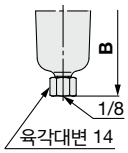	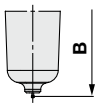	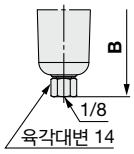		
AC30-D ~ AC60-D	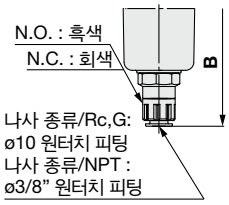	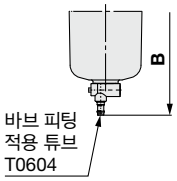	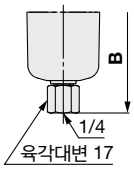	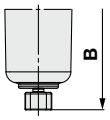	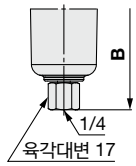	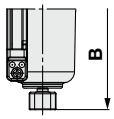	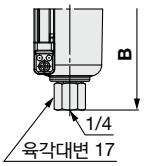

형식	표준 사양																		
											브라켓 장착 치수								
	P_1	P_2	A	B	C	E	F	G	J	K	M	N	Q_1	Q_2	R	S	U	V_1	V_2
AC20-D	1/8·1/4	1/8	126.4	87.6	35.9	—	41.6	60	21	2	30	43.2	24	33	5.5	11.5	3.5	29	38
AC30-D	1/4·3/8	1/8	167.4	115.4	38.1	30	55.1	80	26.5	3.5	41	57.2	35	—	7	14	6	42.5	42.5
AC40-D	1/4·3/8·1/2	1/8	220.4	147.1	44	38.4	72.6	110	35.5	—	50	75.2	40	55	9	18	7	50	65
AC40-06-D	3/4	1/8	235.4	149.1	44	38.4	77.6	110	35.5	—	50	80.2	40	55	9	18	7	50	65
AC50-D	3/4·1	1/8	282.4	220.1	48	—	93.1	110	45	—	70	96.2	50	70	11	20	8	60	80
AC60-D	1	1/8	297.4	234.1	48	—	98.1	110	45	—	70	101.2	50	70	11	20	8	60	80

형식	옵션 사양									준표준 사양					
	각형 압력계		디지털 압력 스위치		원형 압력계		원형 압력계 (칼라 존 부착)		오토 드레인 부착	PC/PA 케이스		금속 케이스		레벨 게이지 부착 금속 케이스	
										바브 피팅 부착	드레인 가이드 부착	드레인 콕 부착	드레인 가이드 부착	드레인 콕 부착	드레인 가이드 부착
	H	J	H	J	H	J	H	J	B	B	B	B	B	B	B
AC20-D	□28	27	□27.8	37.5	ø37.5	57.5	ø37.5	58.5	104.9	—	91.4	87.4	93.9	—	—
AC30-D	□28	32.5	□27.8	43	ø37.5	63	ø37.5	64	157.1	123.9	122.2	117.8	122.3	137.8	142.3
AC40-D	□28	41.5	□27.8	52	ø42.5	73	ø42.5	73	186.9	155.6	153.9	149.5	154	169.5	174
AC40-06-D	□28	41.5	□27.8	52	ø42.5	73	ø42.5	73	188.9	157.6	155.9	151.5	156	171.5	176
AC50-D	□28	51	□27.8	61.5	ø42.5	82.5	ø42.5	82.5	259.9	228.6	226.9	222.5	227	242.5	247
AC60-D	□28	51	□27.8	61.5	ø42.5	82.5	ø42.5	82.5	273.9	242.6	240.9	236.5	241	256.5	261

외형 치수도／잔압 배기 3포트 밸브(V) 부착

AC20-V-D

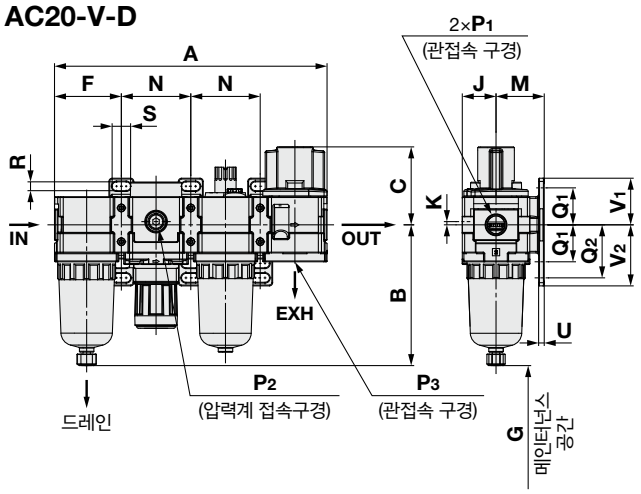

AC30-V-D

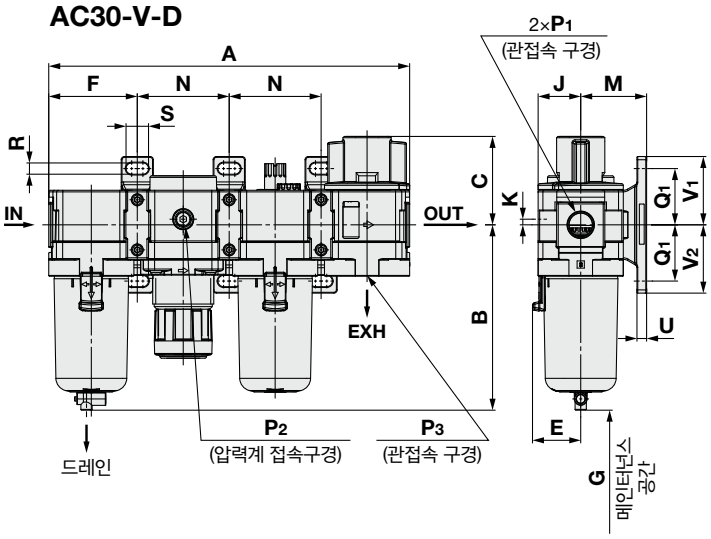

AC40-V-D～AC40-06-V-D

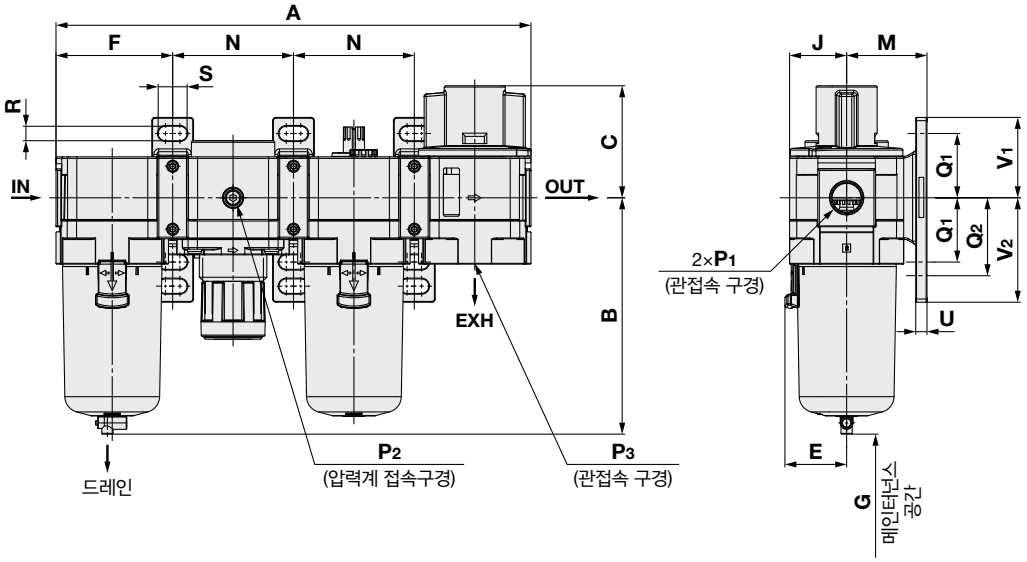

AC50-V-D

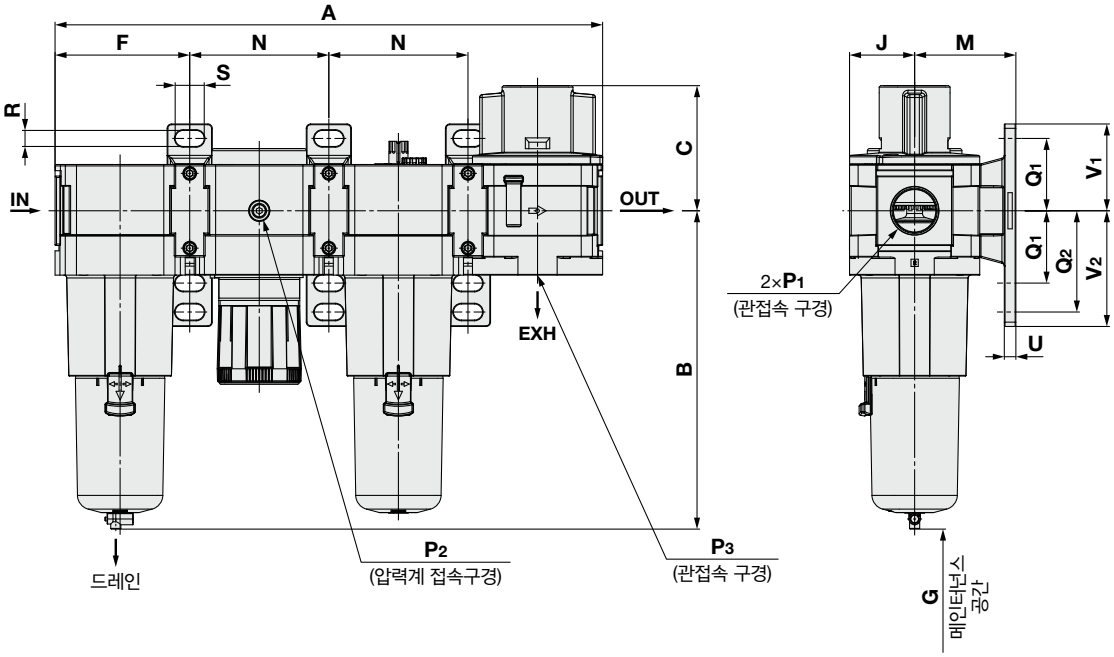

적용 기종	옵션 사양			
	각형 매입식 압력계	디지털 압력스위치	원형 압력계	원형 압력계 (칼라 존 부착)
AC20-V-D ~ **AC50-V-D**	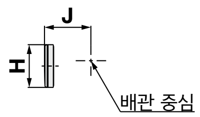	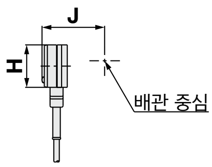	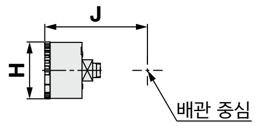	

적용 기종	옵션 사양	준표준					
		PC/PA 케이스		금속 케이스		레벨 게이지 부착 금속 케이스	
	오토 드레인 부착	드레인 콕· 바브 피팅 부착	드레인 가이드 부착	드레인 콕 부착	드레인 가이드 부착	드레인 콕 부착	드레인 가이드 부착
AC20-V-D	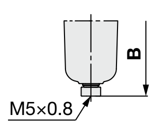		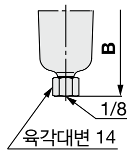	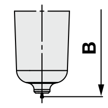	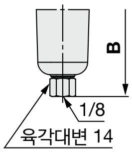		
AC30-V-D ~ **AC50-V-D**	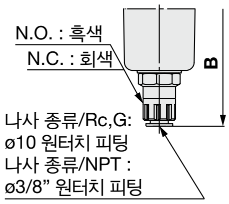	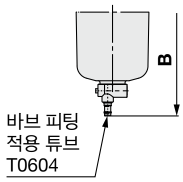	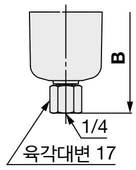	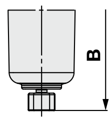	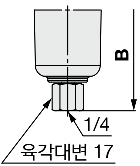	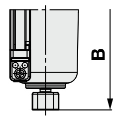	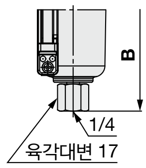

형식	표준 사양										브라켓 장착 치수								
	P_1	P_2	P_3	A	B	C	E	F	G	J	K	M	N	Q_1	Q_2	R	S	U	V_1	V_2
AC20-V-D	1/8·1/4	1/8	1/8	169.6	87.6	48.5	—	41.6	60	21	2	30	43.2	24	33	5.5	11.5	3.5	29	38
AC30-V-D	1/4·3/8	1/8	1/4	224.6	115.4	55	30	55.1	80	26.5	3.5	41	57.2	35	—	7	14	6	42.5	42.5
AC40-V-D	1/4·3/8·1/2	1/8	3/8	295.6	147.1	69.7	38.4	72.6	110	35.5	—	50	75.2	40	55	9	18	7	50	65
AC40-06-V-D	3/4	1/8	1/2	315.6	149.1	71.7	38.4	77.6	110	35.5	—	50	80.2	40	55	9	18	7	50	65
AC50-V-D	3/4·1	1/8	1/2	378.6	220.1	86.5	—	93.1	110	45	—	70	96.2	50	70	11	20	8	60	80

형식	옵션 사양									준표준 사양					
	각형 압력계		디지털 압력 스위치		원형 압력계		원형 압력계 (칼라 존 부착)		오토 드레인 부착	PC/PA 케이스		금속 케이스		레벨 게이지 부착 금속 케이스	
										바브 피팅 부착	드레인 가이드 부착	드레인 콕 부착	드레인 가이드 부착	드레인 콕 부착	드레인 가이드 부착
	H	J	H	J	H	J	H	J	B	B	B	B	B	B	B
AC20-V-D	□28	27	□27.8	37.5	ø37.5	57.5	ø37.5	58.5	104.9	—	91.4	87.4	93.9	—	—
AC30-V-D	□28	32.5	□27.8	43	ø37.5	63	ø37.5	64	157.1	123.9	122.2	117.8	122.3	137.8	142.3
AC40-V-D	□28	41.5	□27.8	52	ø42.5	73	ø42.5	73	186.9	155.6	153.9	149.5	154	169.5	174
AC40-06-V-D	□28	41.5	□27.8	52	ø42.5	73	ø42.5	73	188.9	157.6	155.9	151.5	156	171.5	176
AC50-V-D	□28	51	□27.8	61.5	ø42.5	82.5	ø42.5	82.5	259.9	228.6	226.9	222.5	227	242.5	247

필터 레귤레이터＋루브리케이터

AC20A-D～AC60A-D

표시 기호

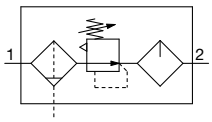

형식 표시 방법

AC 30 A－□ 03 DE－□－□－D

❶ ❷ ❸ ❹ ❺ ❻

옵션 및 준표준 기호 선택에 대해

·**a～j**의 각 항목마다 1개씩 선택해 주십시오.
·복수의 기호를 선택할 경우는 숫자, 알파벳이 빠른 순서로 나열해 주십시오.
예) AC30A-F03DE1-16NR-D

			기호	내용	❶ 몸체 사이즈 20	30	40	50	60
❷	나사 종류		무기호	Rc	●	●	●	●	●
			N주1)	NPT	●	●	●	●	●
			F주2)	G	●	●	●	●	●
			+						
❸	관접속 구경		01	1/8	●	—	—	—	—
			02	1/4	●	●	●	—	—
			03	3/8	—	●	●	—	—
			04	1/2	—	—	●	—	—
			06	3/4	—	—	●	●	—
			10	1	—	—	—	●	●
			+						
❹ 주3) 옵션		a 플로트식 오토드레인	무기호	오토 드레인 없음	●	●	●	●	●
			C주4)	N.C.(Normal Closed) 무가압 시 드레인 배출 없음	●	●	●	●	●
			D주5)	N.O.(Normal Open) 무가압 시 드레인 배출 있음	—	●	●	●	●
			+						
		b 압력계 주6)주7)	무기호	압력계 없음	●	●	●	●	●
			E	각형 매입식 압력계(리밋 인디케이터 부착)	●	●	●	●	●
			G	원형 압력계(리밋 인디케이터 부착)	●	●	●	●	●
			M	원형 압력계(칼라 존 부착)	●	●	●	●	●
		b 디지털 압력 스위치	E1	출력 사양:NPN 출력／리드선 취출 사양:배선 아래 방향 취출	●	●	●	●	●
			E2	출력 사양:NPN 출력／리드선 취출 사양:배선 위 방향 취출	●	●	●	●	●
			E3	출력 사양:PNP 출력／리드선 취출 사양:배선 아래 방향 취출	●	●	●	●	●
			E4	출력 사양:PNP 출력／리드선 취출 사양:배선 위 방향 취출	●	●	●	●	●
			+						
❺ 부착품		c 잔압배기 3포트 밸브	무기호	부착품 없음	●	●	●	●	●
			V	설치 위치:AW＋AL＋**VHS**	●	●	●	●	—
			+						
❻ 준표준		d 설정 압력주8)	무기호	0.05~0.85MPa 설정	●	●	●	●	●
			1	0.02~0.2MPa 설정	●	●	●	●	●
			+						
		e 케이스주9)	무기호	폴리카보네이트 케이스	●	●	●	●	●
			2	금속 케이스	●	●	●	●	●
			6	나일론 케이스	●	●	●	●	●
			8	레벨 게이지 부착 금속 케이스	—	●	●	●	●
			C	케이스 가드 부착	●	—주10)	—주10)	—주10)	—주10)
			6 C	케이스 가드 부착·나일론 케이스	●	—주11)	—주11)	—주11)	—주11)
			+						
		f 필터 레귤레이터 드레인 배출구주12)	무기호	드레인 콕 부착	●	●	●	●	●
			J주13)	드레인 가이드 1/8	●	—	—	—	—
				드레인 가이드 1/4	—	●	●	●	●
			W주14)	드레인 콕, 바브 피팅(ø6×ø4 나일론 튜브용) 부착	—	●	●	●	●
			+						
		g 루브리케이터 기름 배출구	무기호	드레인 콕 없음	●	●	●	●	●
			3주15)	루브리케이터에 드레인 콕 부착	●	●	●	●	●
			+						
		h 배기기구	무기호	릴리프 타입	●	●	●	●	●
			N	논릴리프 타입	●	●	●	●	●

AC30A-D

			기호	내용	❶ 몸체 사이즈 20	30	40	50	60
❻ 준표준	i	흐름 방향	무기호	흐름 방향 : 좌 → 우	●	●	●	●	●
			R	흐름 방향 : 우 → 좌	●	●	●	●	●
	+								
	j	단위 표기	무기호	제품의 단위 표기 : MPa, ℃ 압력계 단위 표기 : MPa	●	●	●	●	●
			Z 주16)	제품의 단위 표기 : psi, °F 압력계 단위 표기 : psi(MPa 병기)	○ 주18)	○ 주18)	○ 주18)	○ 주18)	○ 주18)
			ZA 주17)	디지털 압력스위치 : 단위 전환 기능 내장	△ 주19)	△ 주19)	△ 주19)	△ 주19)	△ 주19)

주1) 드레인 가이드는 NPT1/8(AC20A-D에 적용), NPT1/4(AC30A-D～AC60A-D에 적용)입니다. 오토 드레인의 배출 포트는 ø3/8" 원터치 피팅 부착(AC30AD～AC60A-D에 적용)입니다.
주2) 드레인 가이드는 G1/8(AC20A-D에 적용), G1/4(AC30A-D～AC60A-D에 적용)입니다.
주3) 옵션 G, M은 동시 포장으로 조립되어 있지 않습니다.
주4) 무가압 시, 오토드레인의 작동에 만족하지 않는 양의 드레인이 케이스 내에 남기 때문에, 종업 전에 드레인을 수동 으로 배출하실 것을 추천합니다.
주5) 사용하는 컴프레서가 소형(0.75kW, 토출유량 100L/min [ANR] 미만)일 경우, 시동 시에 드레인 콕에서 에어 누설을 일으킬 가능성이 있으므로, N.C.타입을 추천합니다.
주6) 압력계는 표준(0.85MPa 설정)용은 1.0MPa 사양, 0.2MPa 설정용은 0.4MPa 사양입니다.
주7) 압력계:무기호, G, M을 선택한 경우에는 나중에 E, E1, E2, E3, E4로 교체할 수 없습니다.
주8) 설정 압력 사양의 상한 이상으로 설정 가능한 경우가 있지만, 사양압력 범위 내에서 사용해 주십시오.
주9) 케이스의 내약품성은 P.111, 129의 약품 데이터에서 확인해 주십시오.
주10) 케이스 가드는 표준 장비(폴리카보네이트)입니다.
주11) 케이스 가드는 표준 장비(나일론)입니다.
주12) 플로트식 오토드레인 : C, D와의 조합은 선택할 수 없습니다.
주13) 밸브 기능은 내장되어 있지 않습니다.
주14) 금속 케이스 : 2, 8과의 조합은 선택할 수 없습니다.
주15) 필터 레귤레이터 드레인 배출구:W와 조합하여 선택한 경우는 루브리케이터의 드레인 콕은 바브 피팅 부착입니다.
주16) 나사 종류 NPT가 대상입니다.
신계량법상(일본용은 SI단위), 일본외에서만 판매됩니다.
원형 압력계(칼라 존 부착):M과는 조합할 수 없습니다.
별도 특주 대응입니다.
디지털 압력스위치는 단위 전환 기능 내장 타입으로, 초기 설정은 psi입니다.
주17) 옵션 E1, E2, E3, E4가 대상입니다.
신계량법상(일본용은 SI단위), 일본외에서만 판매됩니다.
주18) ○는 나사 종류가 NPT인 경우만 대응합니다.
주19) △는 옵션 E1, E2, E3, E4와 함께 선택해 주십시오.

표준 사양

형식			AC20A-D	AC30A-D	AC40A-D	AC40A-06-D	AC50A-D	AC60A-D
구성 기기	필터 레귤레이터	[AW]	AW20-D	AW30-D	AW40-D	AW40-06-D	AW60-D	AW60-D
	루브리케이터	[AL]	AL20-D	AL30-D	AL40-D	AL40-06-D	AL50-D	AL60-D
관접속 구경			1/8·1/4	1/4·3/8	1/4·3/8·1/2	3/4	3/4·1	1
압력계 접속구경 주1)		[AW]	1/8					
사용 유체			공기					
주위 온도 및 사용 유체 온도 주2)			−5~60℃(동결 없어야 함)					
보증 내압력			1.5 MPa					
최고 사용 압력			1.0 MPa					
오토드레인 최저 사용 압력	N.C.	[AW]	0.1MPa	0.15MPa				
	N.O.	[AW]	—	0.1 MPa				
설정 압력 범위		[AW]	0.05~0.85MPa					
여과도 주3)		[AW]	5μm					
압축 공기 청정 등급 주4)			ISO8573-1 : 2010[6 : 4 : –] 주5)					
드레인 저장량		[AW]	8cm³	25cm³	45cm³			
적하 최소 유량 주6)		[AL]	15L/min(ANR)	관접속 구경 1/4 : 30L/min(ANR) 관접속 구경 3/8 : 40L/min(ANR)	관접속 구경 1/4 : 30L/min(ANR) 관접속 구경 3/8 : 40L/min(ANR) 관접속 구경 1/2 : 50L/min(ANR)	50L/min(ANR)	190L/min(ANR)	220L/min(ANR)
오일 저장량		[AL]	25cm³	55cm³	135cm³			
추천 사용유		[AL]	터빈유 1종(ISO VG32)					
케이스 재질		[AW/AL]	폴리카보네이트					
케이스 가드		[AW/AL]	준표준(강대)	표준 장비(폴리카보네이트)				
구조		[AW]	릴리프 타입					
질량			0.31kg	0.58kg	1.12kg	1.22kg	2.90kg	2.97kg

주1) 각형 매입식 압력계 부착, 디지털 압력스위치 부착일 경우는 압력계 접속나사는 없습니다.
주2) 디지털 압력스위치 부착일 경우는 −5~50℃입니다.
주3) 아래의 조건일 때 [시험조건 ISO8573-4 : 2001 준거, 시험방법 ISO12500-3 : 2009 준거].
조건 : 엘리먼트는 신품, 처리 공기 유량, 입구 압력, 필터 입구측의 고형물 양이 안정된 상태.
주4) 압축 공기 청정 등급은 ISO8573-1 : 2010 Compressed air-Part1 : Contaminants and purity classes에 기초하여 표시합니다.
이 규격의 상세 내용은 P.131을 참조해 주십시오.
주5) 입구측 청정 등급이 [7 : 4 : 4]의 경우를 나타냅니다.
주6) · 입구 압력 : 0.5MPa, 터빈유 1종(ISO VG32), 온도 20℃, 기름량 조정 밸브 : 전체 열림의 조건은 적하수가 5방울/분 이상일 때의 유량입니다.
· 출구측에서 ON/OFF를 반복하는 회로인 경우, 1분당 평균 공기 소비량이 적하 최소 유량 이상이 되도록 조정해 주십시오.

외형 치수도

AC20A-D

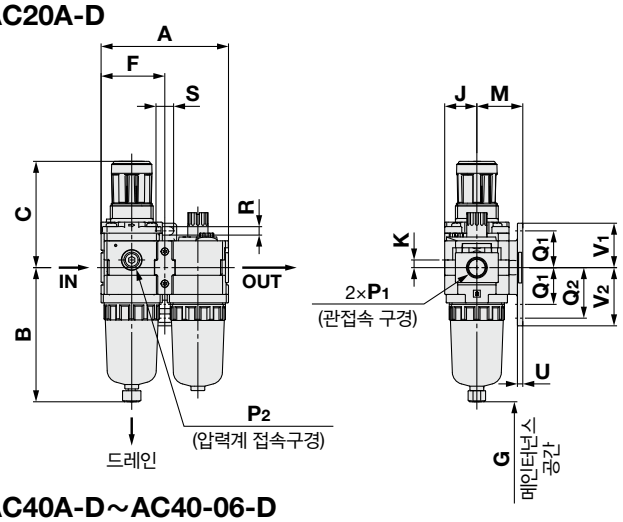

AC30A-D

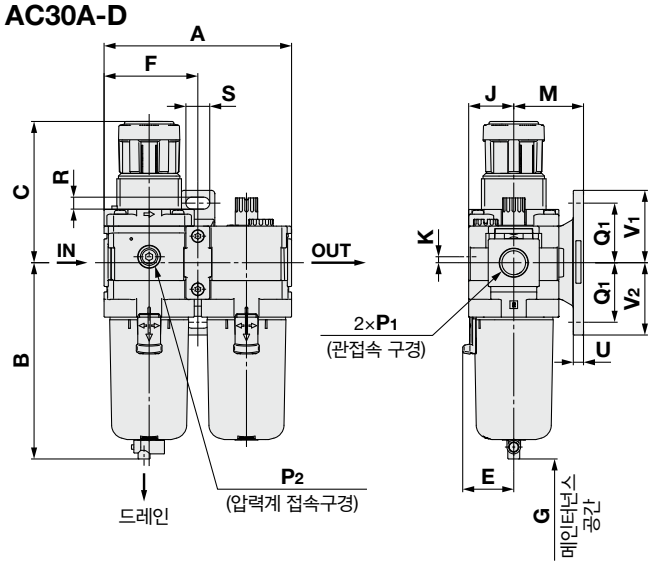

AC40A-D～AC40-06-D

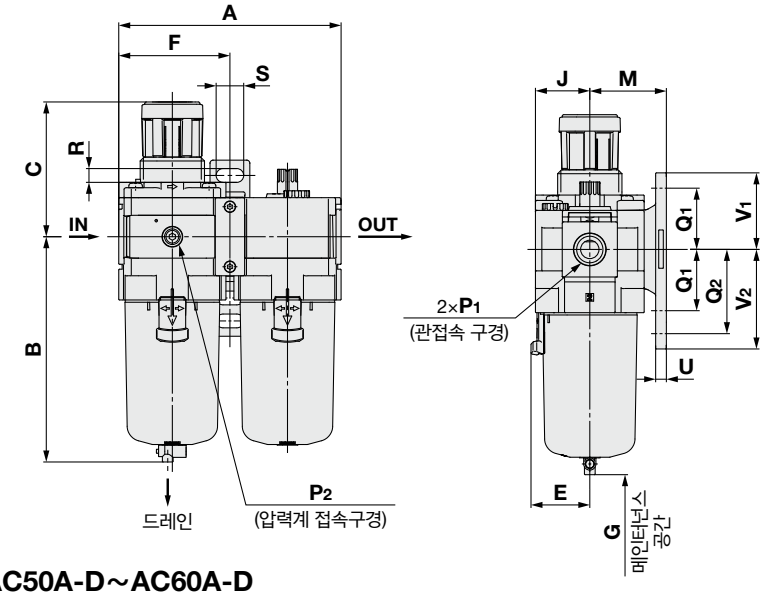

AC50A-D～AC60A-D

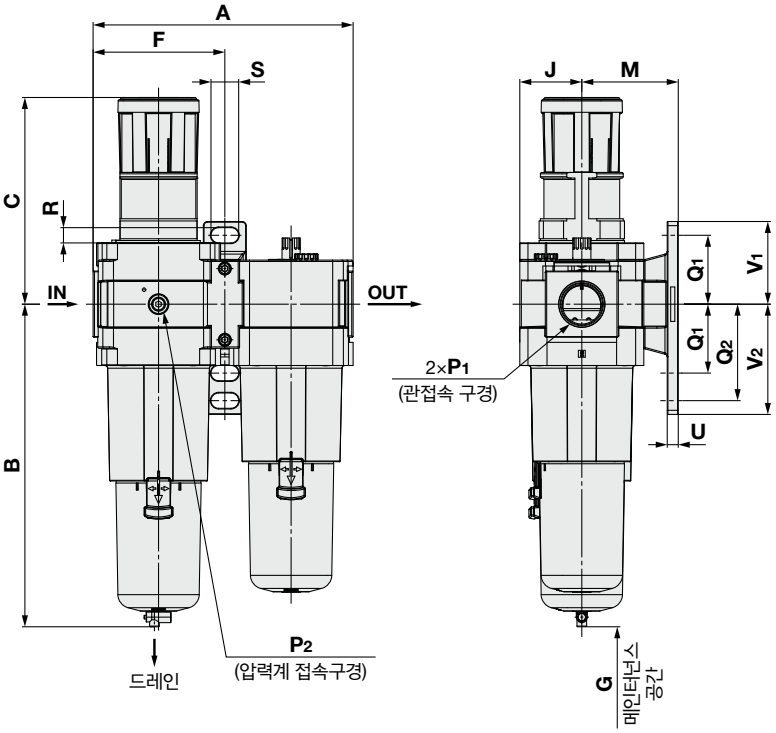

적용 기종	옵션 사양			
	각형 매입식 압력계	디지털 압력스위치	원형 압력계	원형 압력계 (칼라 존 부착)
AC20A-D ~ AC60A-D	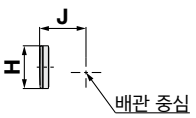	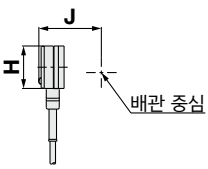	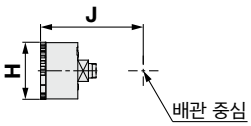	

적용 기종	옵션 사양	준표준					
		PC/PA 케이스		금속 케이스		레벨 게이지 부착 금속 케이스	
	오토 드레인 부착	드레인 콕·바브 피팅 부착	드레인 가이드 부착	드레인 콕 부착	드레인 가이드 부착	드레인 콕 부착	드레인 가이드 부착
AC20A-D	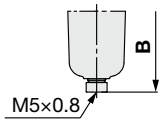		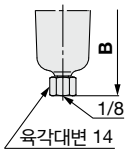	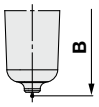	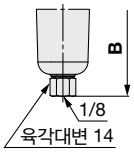		
AC30A-D ~ AC60A-D	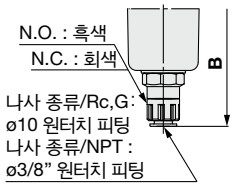	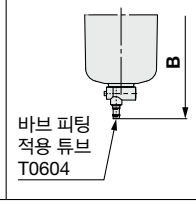	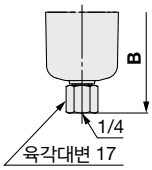	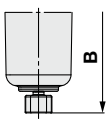	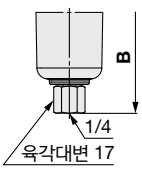	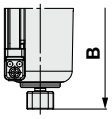	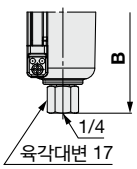

형식	표준 사양																	
											브라켓 장착 치수							
	P_1	P_2	A	B	C	E	F	G	J	K	M	Q_1	Q_2	R	S	U	V_1	V_2
AC20A-D	1/8·1/4	1/8	83.2	87.6	71.8	—	41.6	60	21	5	30	24	33	5.5	11.5	3.5	29	38
AC30A-D	1/4·3/8	1/8	110.2	115.4	86.5	30	55.1	80	26.5	3.5	41	35	—	7	14	6	42.5	42.5
AC40A-D	1/4·3/8·1/2	1/8	145.2	147.1	91.5	38.4	72.6	110	35.5	—	50	40	55	9	18	7	50	65
AC40A-06-D	3/4	1/8	155.2	149.1	93	38.4	77.6	110	35.5	—	50	40	55	9	18	7	50	65
AC50A-D	3/4·1	1/8	191.2	234.1	155	—	98.1	110	45	—	70	50	70	11	20	8	60	80
AC60A-D	1	1/8	196.2	234.1	155	—	98.1	110	45	—	70	50	70	11	20	8	60	80

형식	옵션 사양									준표준 사양					
	각형 압력계		디지털 압력 스위치		원형 압력계		원형 압력계 (칼라 존 부착)		오토 드레인 부착	PC/PA 케이스		금속 케이스		레벨 게이지 부착 금속 케이스	
										바브 피팅 부착	드레인 가이드 부착	드레인 콕 부착	드레인 가이드 부착	드레인 콕 부착	드레인 가이드 부착
	H	J	H	J	H	J	H	J	B	B	B	B	B	B	B
AC20A-D	□28	27	□27.8	37.5	ø37.5	57.5	ø37.5	58.5	104.9	—	91.4	87.4	93.9	—	—
AC30A-D	□28	32.5	□27.8	43	ø37.5	63	ø37.5	64	157.1	123.9	122.2	117.8	122.3	137.8	142.3
AC40A-D	□28	41.5	□27.8	52	ø42.5	73	ø42.5	73	186.9	155.6	153.9	149.5	154	169.5	174
AC40A-06-D	□28	41.5	□27.8	52	ø42.5	73	ø42.5	73	188.9	157.6	155.9	151.5	156	171.5	176
AC50A-D	□28	51	□27.8	61.5	ø42.5	82.5	ø42.5	82.5	273.9	242.6	240.9	236.5	241	256.5	261
AC60A-D	□28	51	□27.8	61.5	ø42.5	82.5	ø42.5	82.5	273.9	242.6	240.9	236.5	241	256.5	261

외형 치수도／잔압 배기 3포트 밸브(V) 부착

AC20A-V-D

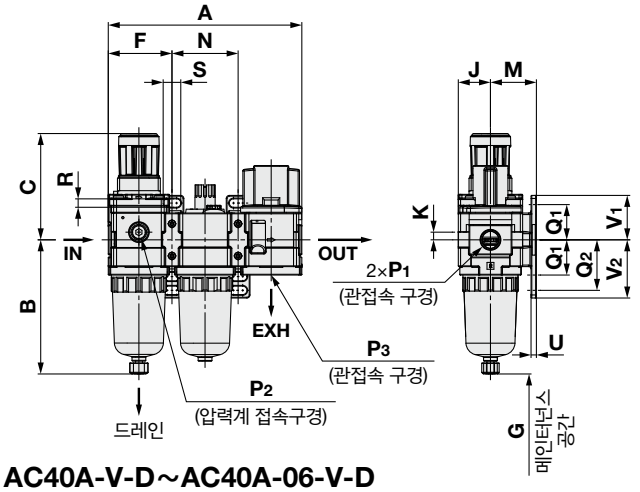

AC30A-V-D

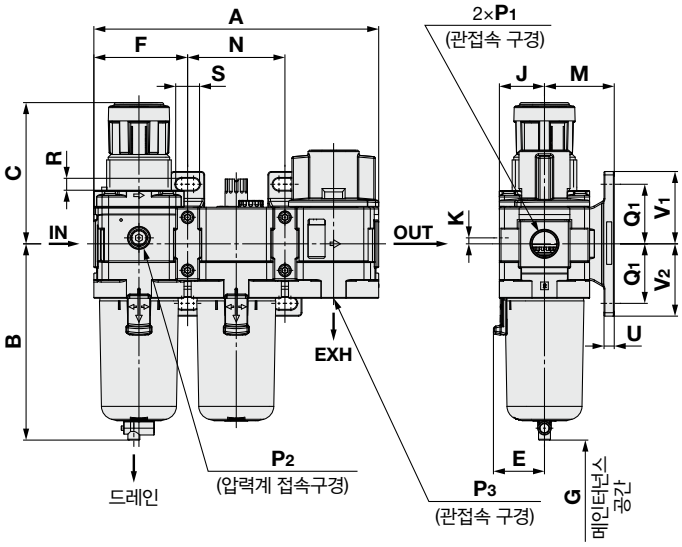

AC40A-V-D～AC40A-06-V-D

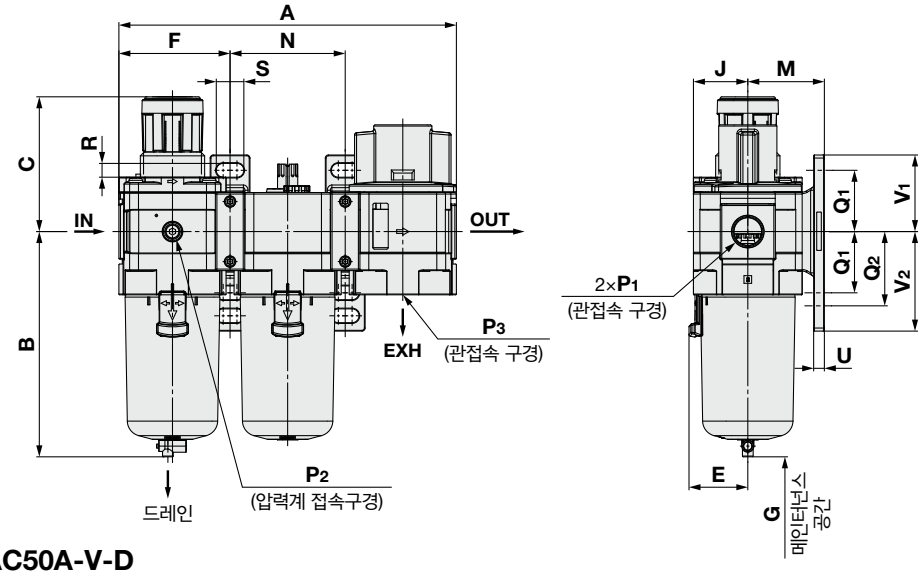

AC50A-V-D

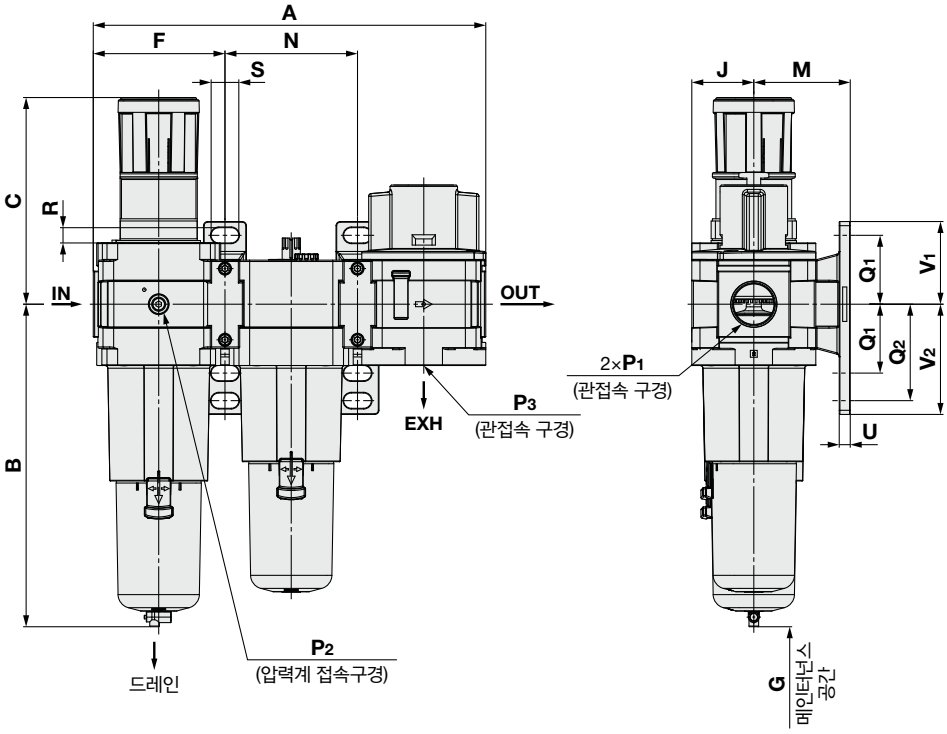

적용 기종	옵션 사양			
	각형 매입식 압력계	디지털 압력스위치	원형 압력계	원형 압력계 (칼라 존 부착)
AC20A-V-D ~ **AC50A-V-D**	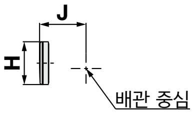	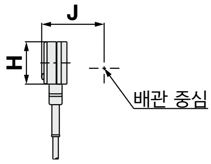	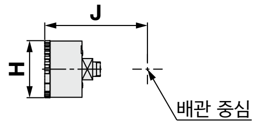	

적용 기종	옵션 사양	준표준					
		PC/PA 케이스		금속 케이스		레벨 게이지 부착 금속 케이스	
	오토 드레인 부착	드레인 콕· 바브 피팅 부착	드레인 가이드 부착	드레인 콕 부착	드레인 가이드 부착	드레인 콕 부착	드레인 가이드 부착
AC20A-V-D	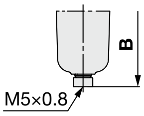		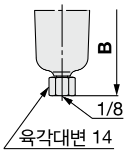	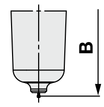	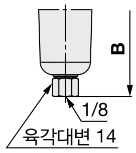		
AC30A-V-D ~ **AC50A-V-D**	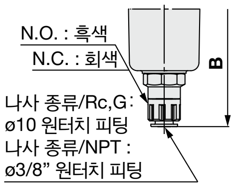	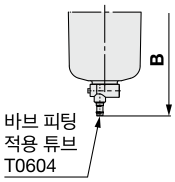	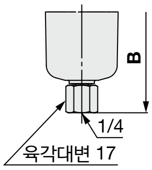	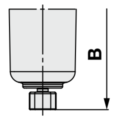	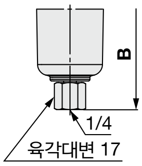	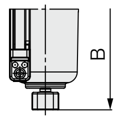	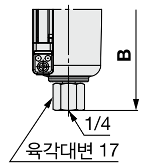

형식	표준 사양																		
											브라켓 장착 치수								
	P_1	P_2	P_3	A	B	C	E	F	G	J	K	M	N	Q_1	Q_2	R	S	U	V_1	V_2
AC20A-V-D	1/8·1/4	1/8	1/8	126.4	87.6	71.8	—	41.6	60	21	5	30	43.2	24	33	5.5	11.5	3.5	29	38
AC30A-V-D	1/4·3/8	1/8	1/4	167.4	115.4	86.5	30	55.1	80	26.5	3.5	41	57.2	35	—	7	14	6	42.5	42.5
AC40A-V-D	1/4·3/8·1/2	1/8	3/8	220.4	147.1	91.5	38.4	72.6	110	35.5	—	50	75.2	40	55	9	18	7	50	65
AC40A-06-V-D	3/4	1/8	1/2	235.4	149.1	93	38.4	77.6	110	35.5	—	50	80.2	40	55	9	18	7	50	65
AC50A-V-D	3/4·1	1/8	1/2	287.4	234.1	155	—	98.1	110	45	—	70	96.2	50	70	11	20	8	60	80

형식	옵션 사양									준표준 사양					
	각형 압력계		디지털 압력 스위치		원형 압력계		원형 압력계 (칼라 존 부착)		오토 드레인 부착	PC/PA 케이스		금속 케이스		레벨 게이지 부착 금속 케이스	
										바브 피팅 부착	드레인 가이드 부착	드레인 콕 부착	드레인 가이드 부착	드레인 콕 부착	드레인 가이드 부착
	H	J	H	J	H	J	H	J	B	B	B	B	B	B	B
AC20A-V-D	□28	27	□27.8	37.5	ø37.5	57.5	ø37.5	58.5	104.9	—	91.4	87.4	93.9	—	—
AC30A-V-D	□28	32.5	□27.8	43	ø37.5	63	ø37.5	64	157.1	123.9	122.2	117.8	122.3	137.8	142.3
AC40A-V-D	□28	41.5	□27.8	52	ø42.5	73	ø42.5	73	186.9	155.6	153.9	149.5	154	169.5	174
AC40A-06-V-D	□28	41.5	□27.8	52	ø42.5	73	ø42.5	73	188.9	157.6	155.9	151.5	156	171.5	176
AC50A-V-D	□28	51	□27.8	61.5	ø42.5	82.5	ø42.5	82.5	273.9	242.6	240.9	236.5	241	256.5	261

에어 필터＋레귤레이터

AC20B-D～AC60B-D

표시 기호

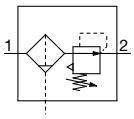

형식 표시 방법

AC 30 B－□ 03 DE－□－□－D

❶ ❷ ❸ ❹ ❺ ❻

옵션 및 준표준 기호 선택에 대해

·**a～i**의 각 항목마다 1개씩 선택해 주십시오.
·복수의 기호를 선택할 경우는 숫자, 알파벳이 빠른 순서로 나열해 주십시오.
예) AC30B-F03DE1-16NR-D

			기호	내용	❶ 몸체 사이즈 20	30	40	50	60
❷	나사 종류		무기호	Rc	●	●	●	●	●
			N주1)	NPT	●	●	●	●	●
			F주2)	G	●	●	●	●	●
			+						
❸	관접속 구경		01	1/8	●	—	—	—	—
			02	1/4	●	●	●	—	—
			03	3/8	—	●	●	—	—
			04	1/2	—	—	●	—	—
			06	3/4	—	—	●	●	—
			10	1	—	—	—	●	●
			+						
❹	주3) 옵션	a 플로트식 오토드레인	무기호	오토 드레인 없음	●	●	●	●	●
			C주4)	N.C.(Normal Closed) 무가압 시 드레인 배출 없음	●	●	●	●	●
			D주5)	N.O.(Normal Open) 무가압 시 드레인 배출 있음	—	●	●	●	●
			+						
		b 압력계주6) 주7)	무기호	압력계 없음	●	●	●	●	●
			E	각형 매입식 압력계(리밋 인디케이터 부착)	●	●	●	●	●
			G	원형 압력계(리밋 인디케이터 부착)	●	●	●	●	●
			M	원형 압력계(칼라 존 부착)	●	●	●	●	●
		b 디지털 압력 스위치	E1	출력 사양:NPN 출력／리드선 취출 사양:배선 아래 방향 취출	●	●	●	●	●
			E2	출력 사양:NPN 출력／리드선 취출 사양:배선 위 방향 취출	●	●	●	●	●
			E3	출력 사양:PNP 출력／리드선 취출 사양:배선 아래 방향 취출	●	●	●	●	●
			E4	출력 사양:PNP 출력／리드선 취출 사양:배선 위 방향 취출	●	●	●	●	●
			+						
❺	부착품	c 잔압배기 3포트 밸브	무기호	부착품 없음	●	●	●	●	●
			V	설치 위치:AF＋AR＋**VHS**	●	●	●	●	—
			V1주8)	설치 위치:**VHS**＋AF＋AR□K	●	●	●	●	—
			+						
❻	준표준	d 설정 압력주9)	무기호	0.05~0.85MPa 설정	●	●	●	●	●
			1	0.02~0.2MPa 설정	●	●	●	●	●
			+						
		e 케이스주10)	무기호	폴리카보네이트 케이스	●	●	●	●	●
			2	금속 케이스	●	●	●	●	●
			6	나일론 케이스	●	●	●	●	●
			8	레벨 게이지 부착 금속 케이스	—	●	●	●	●
			C	케이스 가드 부착	●	—주11)	—주11)	—주11)	—주11)
			6 C	케이스 가드 부착·나일론 케이스	●	—주12)	—주12)	—주12)	—주12)
			+						
		f 에어 필터 드레인 배출구주13)	무기호	드레인 콕 부착	●	●	●	●	●
			J주14)	드레인 가이드 1/8	●	—	—	—	—
				드레인 가이드 1/4	—	●	●	●	●
			W주15)	드레인 콕, 바브 피팅(ø6×ø4 나일론 튜브용) 부착	—	●	●	●	●
			+						
		g 배기기구	무기호	릴리프 타입	●	●	●	●	●
			N	논릴리프 타입	●	●	●	●	●

AC30B-D

			기호	내용	❶ 몸체 사이즈 20	30	40	50	60
❻ 준표준	h	흐름 방향	무기호	흐름 방향 : 좌 → 우	●	●	●	●	●
			R	흐름 방향 : 우 → 좌	●	●	●	●	●
			+						
	i	단위 표기	무기호	제품의 단위 표기 : MPa, ℃ 압력계 단위 표기 : MPa	●	●	●	●	●
			Z주16)	제품의 단위 표기 : psi, °F 압력계 단위 표기 : psi(MPa 병기)	○주18)	○주18)	○주18)	○주18)	○주18)
			ZA주17)	디지털 압력스위치 : 단위 전환 기능 내장	△ 주19)	△ 주19)	△ 주19)	△ 주19)	△ 주19)

주1) 드레인 가이드는 NPT1/8(AC20B-D에 적용), NPT1/4 (AC 30B-D~AC60B-D에 적용)입니다.
오토 드레인의 배출 포트는 ø3/8" 원터치 피팅 부착(AC30 B-D~AC60B-D에 적용)입니다.
주2) 드레인 가이드는G1/8(AC20B-D에 적용), G1/4(AC30 B-D~AC60B-D에 적용)입니다.
주3) 옵션 G, M은 동시 포장으로 조립되어 있지 않습니다.
주4) 무가압 시, 오토드레인의 작동에 만족하지 않는 양의 드레인이 케이스 내에 남기 때문에, 종업 전에 드레인을 수동으로 배출하실 것을 추천합니다.
주5) 사용하는 컴프레서가 소형(0.75kW, 토출유량 100L/min [ANR] 미만)일 경우, 시동 시에 드레인 콕에서 에어 누설을 일으킬 가능성이 있으므로, N.C.타입을 추천합니다.
주6) 압력계는 표준(0.85MPa 설정)용은 1.0MPa 사양, 0.2MPa 설정용은 0.4MPa 사양입니다.
주7) 압력계는 무기호, G, M을 선택한 경우에는 나중에 E, E1, E2, E3, E4로 교체할 수 없습니다.
주8) 이 조합일 경우, 레귤레이터는 역류 기능 내장 제품입니다. 메인터넌스 시는 안전을 위해 출구측 압력이 배기되고 대기압으로 되어 있는지를 압력계 등으로 확인해 주십시오.
주9) 설정 압력 사양의 상한 이상으로 설정 가능한 경우가 있지만, 사양 압력 범위 내에서 사용해 주십시오.
주10) 케이스 내약품성은 P.83의 약품 데이터에서 확인해 주십시오.
주11) 케이스 가드는 표준 장비(폴리카보네이트)입니다.
주12) 케이스 가드는 표준 장비(나일론)입니다.
주13) 플로트식 오토드레인 : C, D와의 조합은 선택할 수 없습니다.
주14) 밸브 기능은 내장되어 있지 않습니다.
주15) 금속 케이스 : 2, 8과의 조합은 선택할 수 없습니다.
주16) 나사 종류 NPT가 대상입니다.
신계량법상(일본용은 SI단위), 일본외에서만 판매됩니다.
원형 압력계(칼라 존 부착) : M과는 조합할 수 없습니다.
별도 특주 대응입니다.
디지털 압력스위치는 단위 전환 기능 내장 타입으로, 초기 설정은 psi입니다.
주17) 옵션 E1, E2, E3, E4가 대상입니다.
신계량법상(일본용은 SI단위), 일본외에서만 판매됩니다.
주18) ○는 나사 종류가 NPT인 경우만 대응합니다.
주19) △는 옵션 E1, E2, E3, E4와 함께 선택해 주십시오.

표준 사양

형식			AC20B-D	AC30B-D	AC40B-D	AC40B-06-D	AC50B-D	AC60B-D
구성 기기	에어 필터	[AF]	AF20-D	AF30-D	AF40-D	AF40-06-D	AF50-D	AF60-D
	레귤레이터	[AR]	AR20-D	AR30-D	AR40-D	AR40-06-D	AR50-D	AR60-D
관접속 구경			1/8·1/4	1/4·3/8	1/4·3/8·1/2	3/4	3/4·1	1
압력계 접속구경주1)		[AR]	1/8					
사용 유체			공기					
주위 온도 및 사용 유체 온도 주2)			−5~60℃(동결 없어야 함)					
보증 내압력			1.5 MPa					
최고 사용 압력			1.0 MPa					
오토드레인 최저 사용 압력	N.C.	[AF]	0.1MPa	0.15MPa				
	N.O.	[AF]	—	0.1 MPa				
설정 압력 범위		[AR]	0.05~0.85MPa					
여과도 주3)		[AF]	5μm					
압축 공기 청정 등급 주4)			ISO8573-1:2010 [6:4:4] 주5)					
드레인 저장량		[AF]	8cm³	25cm³	45cm³			
케이스 재질		[AF]	폴리카보네이트					
케이스 가드		[AF]	준표준(강대)	표준 장비(폴리카보네이트)				
구조		[AR]	릴리프 타입					
질량			0.25kg	0.51kg	0.95kg	1.02kg	2.20kg	2.39kg

주1) 각형 매입식 압력계 부착, 디지털 압력스위치 부착일 경우는 압력계 접속나사는 없습니다.
주2) 디지털 압력스위치 부착일 경우는 −5~50℃입니다.
주3) 아래의 조건일 때 [시험조건 ISO8573-4 : 2001 준거, 시험방법 ISO12500-3 : 2009 준거].
조건 : 엘리먼트는 신품, 처리 공기 유량, 입구 압력, 필터 입구측의 고형물 양이 안정된 상태.
주4) 압축 공기 청정 등급은 ISO8573-1 : 2010 Compressed air-Part1 : Contaminants and purity classes에 기초하여 표시합니다.
이 규격의 상세 내용은 P.131을 참조해 주십시오.
주5) 입구측 청정 등급이 [7 : 4 : 4]의 경우를 나타냅니다.

외형 치수도

AC20B-D

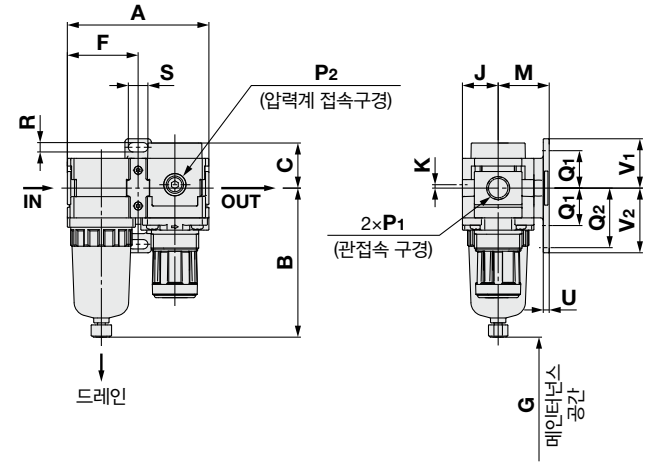

AC30B-D

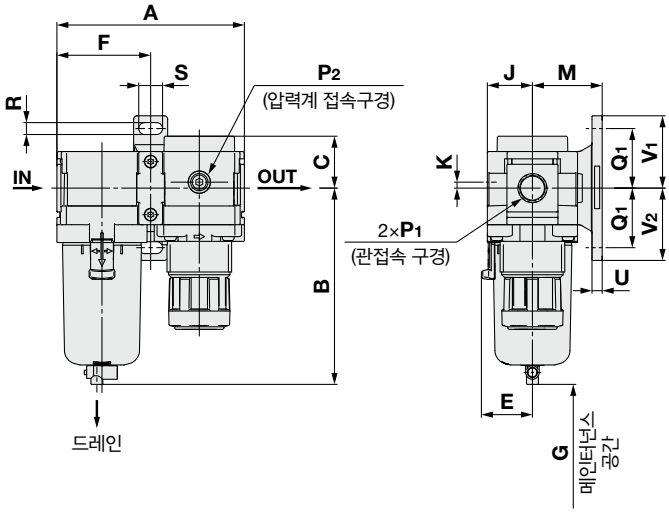

AC40B-D～AC40B-06-D

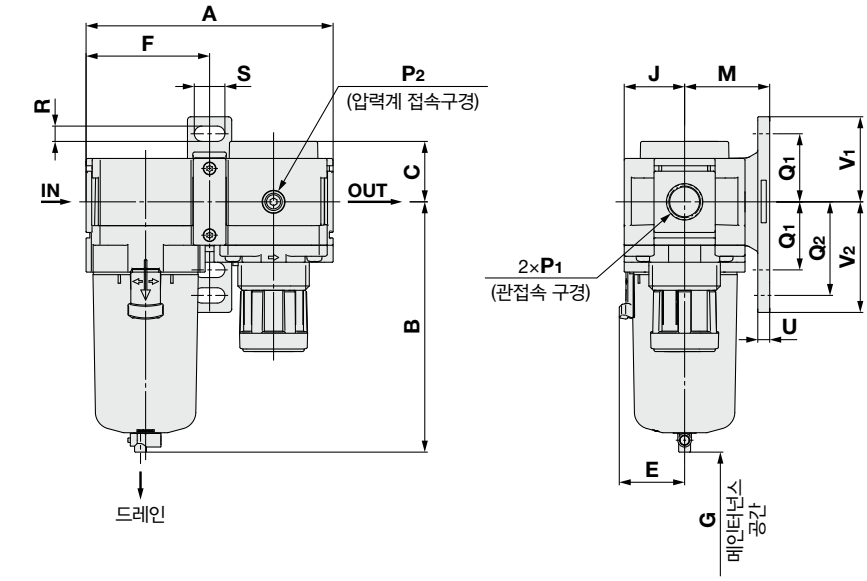

AC50B-D～AC60B-D

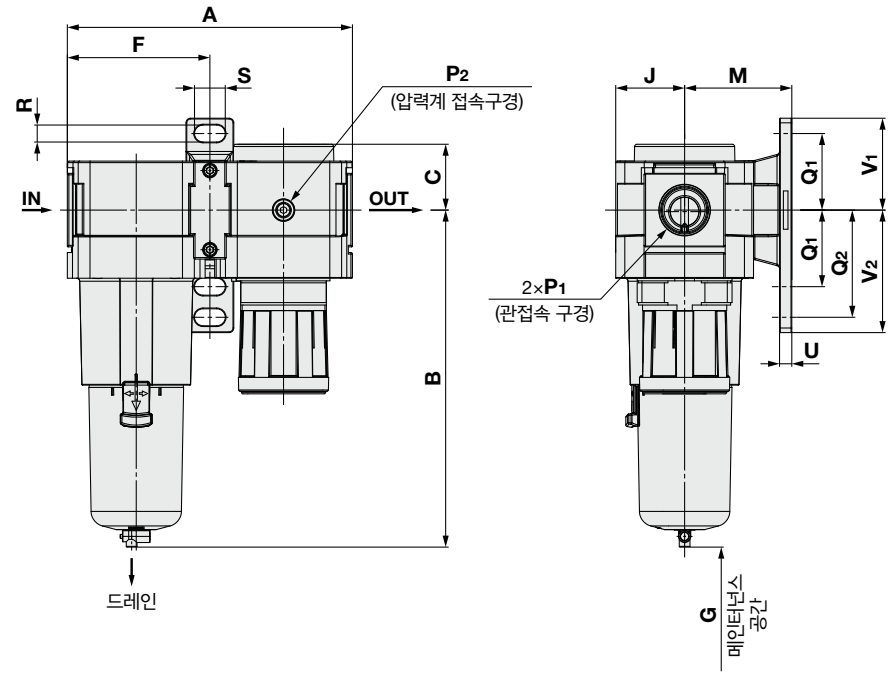

적용 기종	옵션 사양			
	각형 매입식 압력계	디지털 압력스위치	원형 압력계	원형 압력계 (칼라 존 부착)
AC20B-D ~ AC60B-D	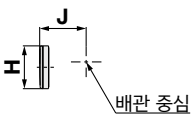	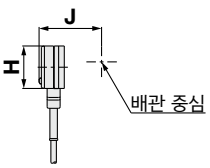	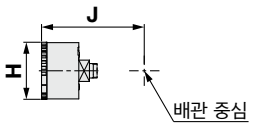	

적용 기종	옵션 사양	준표준					
		PC/PA 케이스		금속 케이스		레벨 게이지 부착 금속 케이스	
	오토 드레인 부착	드레인 콕·바브 피팅 부착	드레인 가이드 부착	드레인 콕 부착	드레인 가이드 부착	드레인 콕 부착	드레인 가이드 부착
AC20B-D	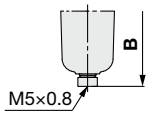		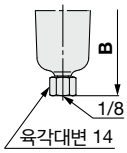	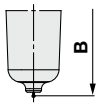	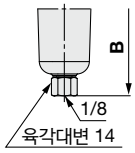		
AC30B-D ~ AC60B-D	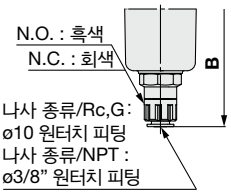	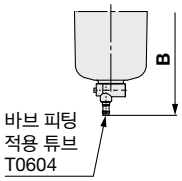	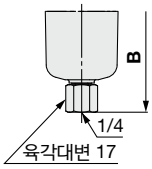	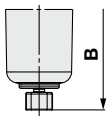	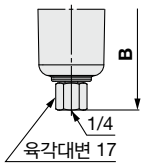	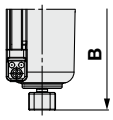	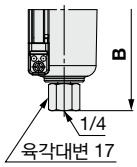

형식	표준 사양																	
											브라켓 장착 치수							
	P_1	P_2	A	B	C	E	F	G	J	K	M	Q_1	Q_2	R	S	U	V_1	V_2
AC20B-D	1/8·1/4	1/8	83.2	87.6	26.5	—	41.6	25	21	2	30	24	33	5.5	11.5	3.5	29	38
AC30B-D	1/4·3/8	1/8	110.2	115.4	30.5	30	55.1	35	26.5	3.5	41	35	—	7	14	6	42.5	42.5
AC40B-D	1/4·3/8·1/2	1/8	145.2	147.1	35.5	38.4	72.6	40	35.5	—	50	40	55	9	18	7	50	65
AC40B-06-D	3/4	1/8	155.2	149.1	35.5	38.4	77.6	40	35.5	—	50	40	55	9	18	7	50	65
AC50B-D	3/4·1	1/8	186.2	220.1	43	—	93.1	30	45	—	70	50	70	11	20	8	60	80
AC60B-D	1	1/8	196.2	234.1	45	—	98.1	30	45	—	70	50	70	11	20	8	60	80

형식	옵션 사양									준표준 사양					
	각형 압력계		디지털 압력 스위치		원형 압력계		원형 압력계 (칼라 존 부착)		오토 드레인 부착	PC/PA 케이스		금속 케이스		레벨 게이지 부착 금속 케이스	
										바브 피팅 부착	드레인 가이드 부착	드레인 콕 부착	드레인 가이드 부착	드레인 콕 부착	드레인 가이드 부착
	H	J	H	J	H	J	H	J	B	B	B	B	B	B	B
AC20B-D	□28	27	□27.8	37.5	ø37.5	57.5	ø37.5	58.5	104.9	—	91.4	87.4	93.9	—	—
AC30B-D	□28	32.5	□27.8	43	ø37.5	63	ø37.5	64	157.1	123.9	122.2	117.8	122.3	137.8	142.3
AC40B-D	□28	41.5	□27.8	52	ø42.5	73	ø42.5	73	186.9	155.6	153.9	149.5	154	169.5	174
AC40B-06-D	□28	41.5	□27.8	52	ø42.5	73	ø42.5	73	188.9	157.6	155.9	151.5	156	171.5	176
AC50B-D	□28	51	□27.8	61.5	ø42.5	82.5	ø42.5	82.5	259.9	228.6	226.9	222.5	227	242.5	247
AC60B-D	□28	51	□27.8	61.5	ø42.5	82.5	ø42.5	82.5	273.9	242.6	240.9	236.5	241	256.5	261

외형 치수도／잔압 배기 3포트 밸브(V) 부착

AC20B-V-D

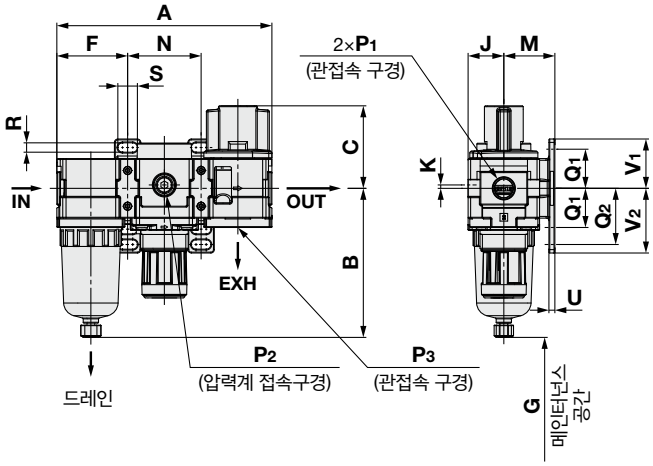

AC30B-V-D

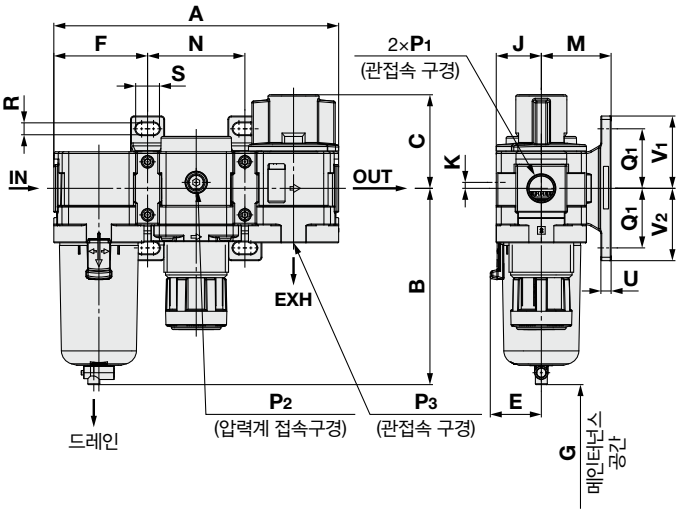

AC40B-V-D～AC40B-06-V-D

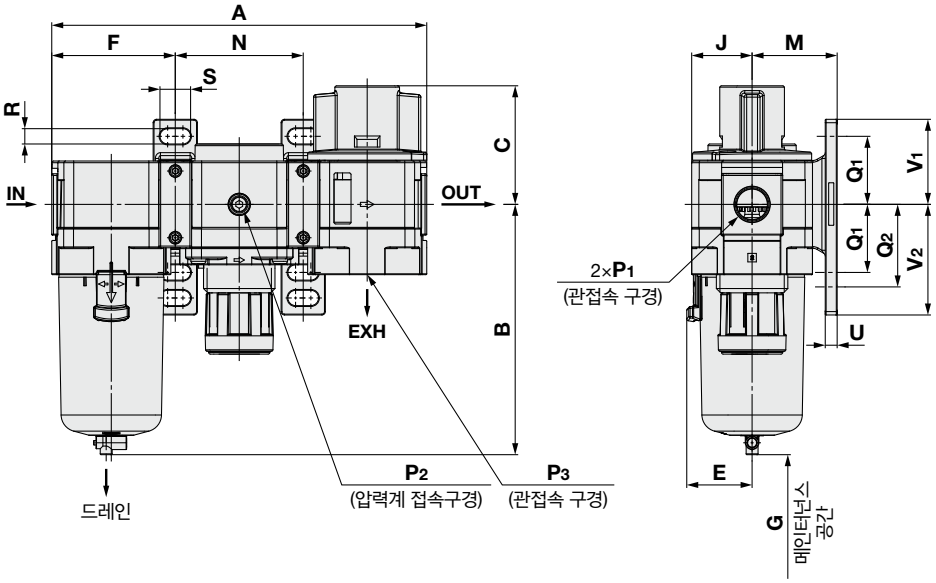

AC50B-V-D

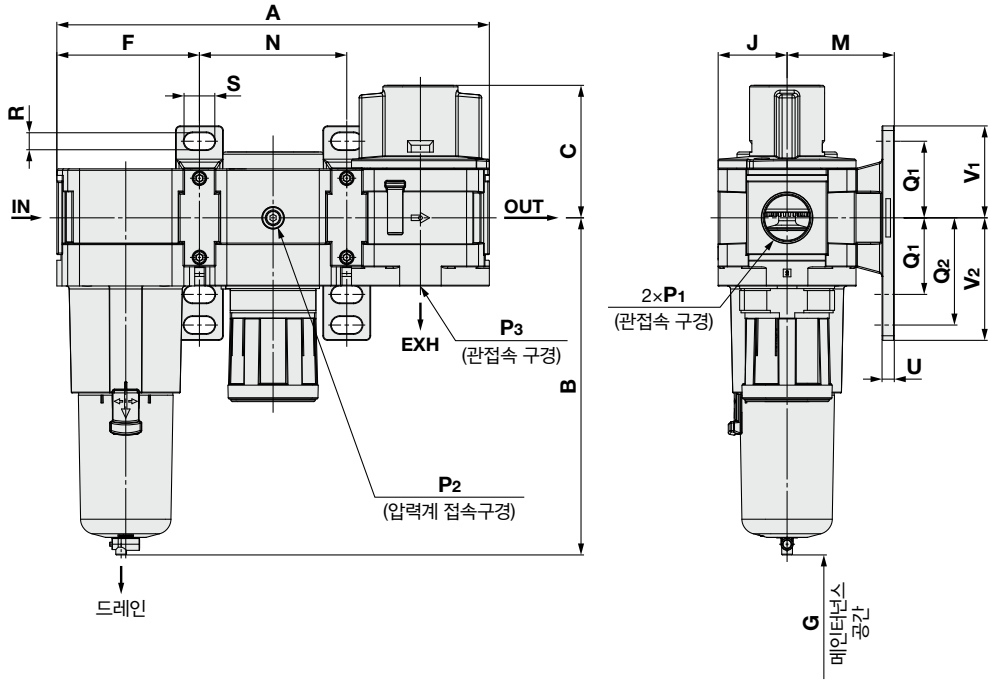

적용 기종	옵션 사양			
	각형 매입식 압력계	디지털 압력스위치	원형 압력계	원형 압력계 (칼라 존 부착)
AC20B-V-D ~ AC50B-V-D	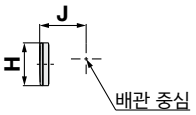	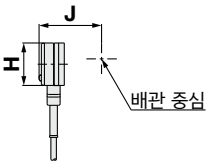	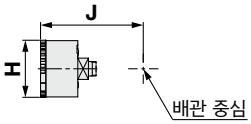	

적용 기종	옵션 사양	준표준					
		PC/PA 케이스		금속 케이스		레벨 게이지 부착 금속 케이스	
	오토 드레인 부착	드레인 콕· 바브 피팅 부착	드레인 가이드 부착	드레인 콕 부착	드레인 가이드 부착	드레인 콕 부착	드레인 가이드 부착
AC20B-V-D	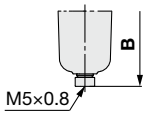		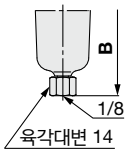	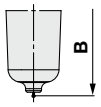	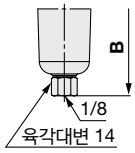		
AC30B-V-D ~ AC50B-V-D	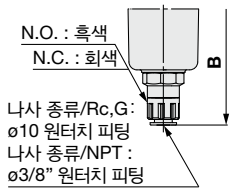	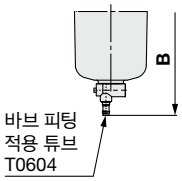	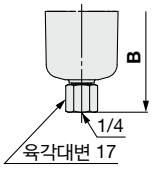	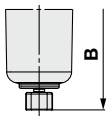	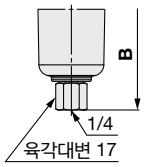	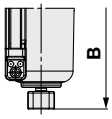	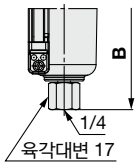

형식	표준 사양																			
												브라켓 장착 치수								
	P_1	P_2	P_3	A	B	C	E	F	G	J	K	M	N	Q_1	Q_2	R	S	U	V_1	V_2
AC20B-V-D	1/8·1/4	1/8	1/8	126.4	87.6	48.5	—	41.6	25	21	2	30	43.2	24	33	5.5	11.5	3.5	29	38
AC30B-V-D	1/4·3/8	1/8	1/4	167.4	115.4	55	30	55.1	35	26.5	3.5	41	57.2	35	—	7	14	6	42.5	42.5
AC40B-V-D	1/4·3/8·1/2	1/8	3/8	220.4	147.1	69.7	38.4	72.6	40	35.5	—	50	75.2	40	55	9	18	7	50	65
AC40B-06-V-D	3/4	1/8	1/2	235.4	149.1	71.7	38.4	77.6	40	35.5	—	50	80.2	40	55	9	18	7	50	65
AC50B-V-D	3/4·1	1/8	1/2	282.4	220.1	86.5	—	93.1	30	45	—	70	96.2	50	70	11	20	8	60	80

형식	옵션 사양									준표준 사양					
	각형 압력계		디지털 압력 스위치		원형 압력계		원형 압력계 (칼라 존 부착)		오토 드레인 부착	PC/PA 케이스		금속 케이스		레벨 게이지 부착 금속 케이스	
										바브 피팅 부착	드레인 가이드 부착	드레인 콕 부착	드레인 가이드 부착	드레인 콕 부착	드레인 가이드 부착
	H	J	H	J	H	J	H	J	B	B	B	B	B	B	B
AC20B-V-D	□28	27	□27.8	37.5	ø37.5	57.5	ø37.5	58.5	104.9	—	91.4	87.4	93.9	—	—
AC30B-V-D	□28	32.5	□27.8	43	ø37.5	63	ø37.5	64	157.1	123.9	122.2	117.8	122.3	137.8	142.3
AC40B-V-D	□28	41.5	□27.8	52	ø42.5	73	ø42.5	73	186.9	155.6	153.9	149.5	154	169.5	174
AC40B-06-V-D	□28	41.5	□27.8	52	ø42.5	73	ø42.5	73	188.9	157.6	155.9	151.5	156	171.5	176
AC50B-V-D	□28	51	□27.8	61.5	ø42.5	82.5	ø42.5	82.5	259.9	228.6	226.9	222.5	227	242.5	247

외형 치수도／잔압 배기 3포트 밸브(V1)

AC20B-V1-D

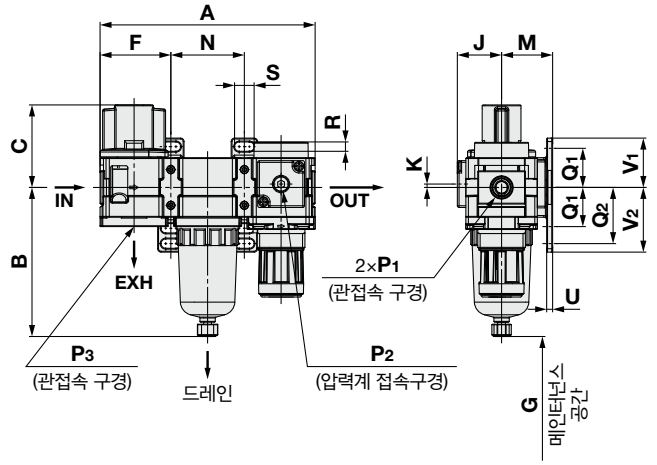

AC30B-V1-D

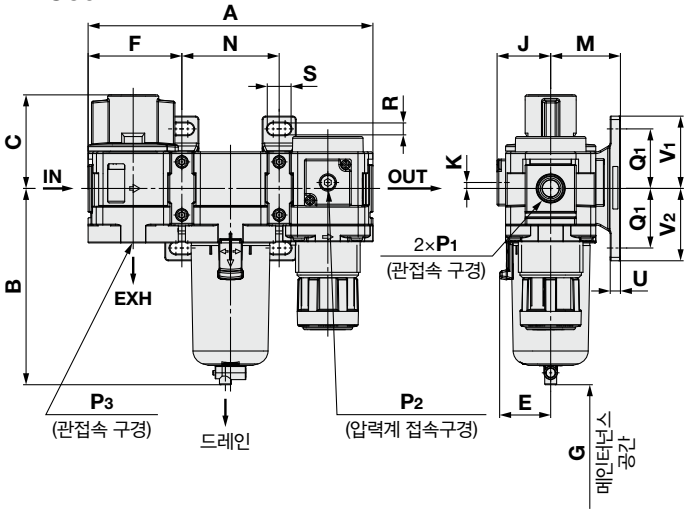

AC40B-V1-D～AC40B-06-V1-D

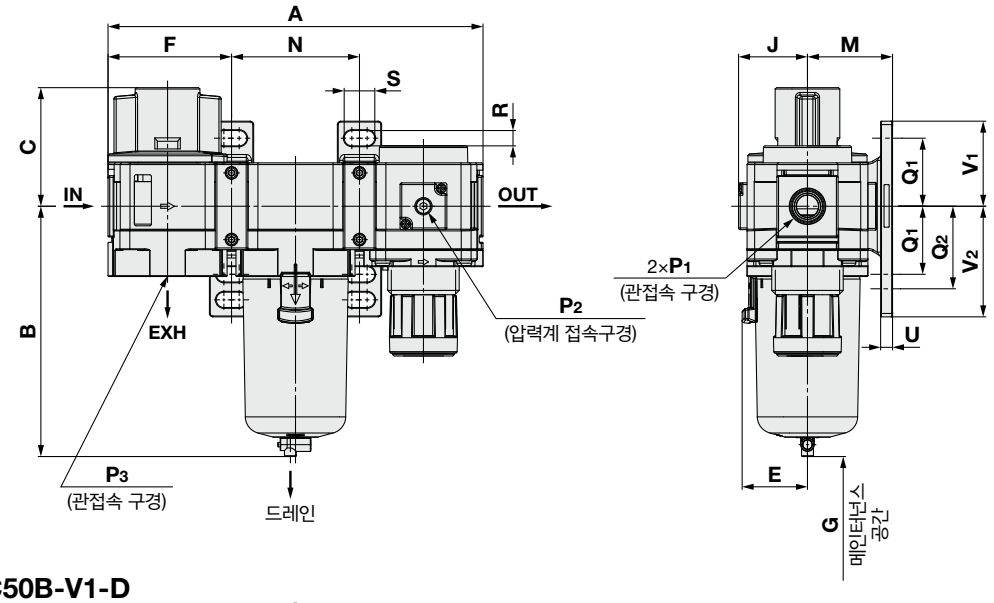

AC50B-V1-D

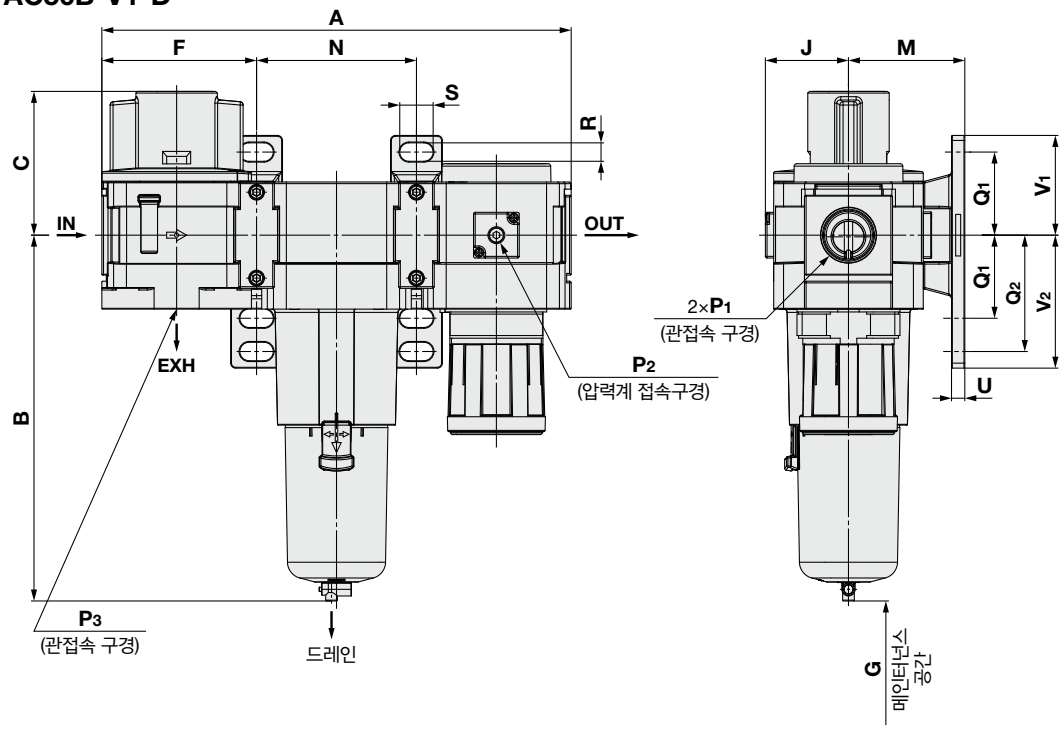

적용 기종	옵션 사양			
	각형 매입식 압력계	디지털 압력스위치	원형 압력계	원형 압력계 (칼라 존 부착)
AC20B-V1-D ~ AC50B-V1-D	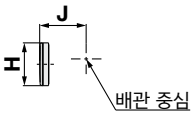	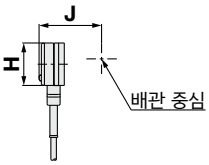	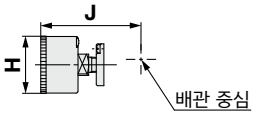	

적용 기종	옵션 사양	준표준					
		PC/PA 케이스		금속 케이스		레벨 게이지 부착 금속 케이스	
	오토 드레인 부착	드레인 콕·바브 피팅 부착	드레인 가이드 부착	드레인 콕 부착	드레인 가이드 부착	드레인 콕 부착	드레인 가이드 부착
AC20B-V1-D	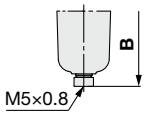		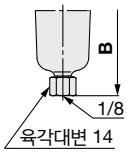	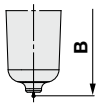	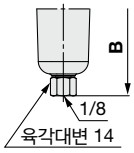		
AC30B-V1-D ~ AC50B-V1-D	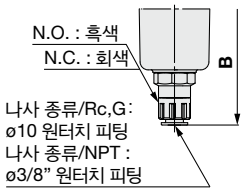	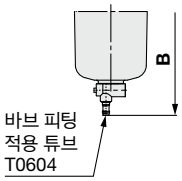	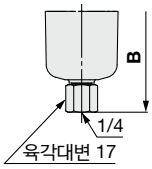	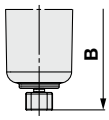	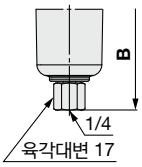	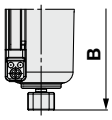	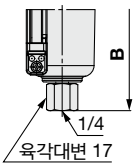

형식	표준 사양																			
												브라켓 장착 치수								
	P_1	P_2	P_3	A	B	C	E	F	G	J	K	M	N	Q_1	Q_2	R	S	U	V_1	V_2
AC20B-V1-D	1/8·1/4	1/8	1/8	126.4	87.6	48.5	—	41.6	25	26	2	30	43.2	24	33	5.5	11.5	3.5	29	38
AC30B-V1-D	1/4·3/8	1/8	1/4	167.4	115.4	55	30	55.1	35	31.5	3.5	41	57.2	35	—	7	14	6	42.5	42.5
AC40B-V1-D	1/4·3/8·1/2	1/8	3/8	220.4	147.1	69.7	38.4	72.6	40	40.5	—	50	75.2	40	55	9	18	7	50	65
AC40B-06-V1-D	3/4	1/8	1/2	235.4	149.1	71.7	38.4	77.6	40	40.5	—	50	80.2	40	55	9	18	7	50	65
AC50B-V1-D	3/4·1	1/8	1/2	282.4	220.1	86.5	—	93.1	30	50	—	70	96.2	50	70	11	20	8	60	80

형식	옵션 사양									준표준 사양					
	각형 압력계		디지털 압력 스위치		원형 압력계		원형 압력계 (칼라 존 부착)		오토 드레인 부착	PC/PA 케이스		금속 케이스		레벨 게이지 부착 금속 케이스	
										바브 피팅 부착	드레인 가이드 부착	드레인 콕 부착	드레인 가이드 부착	드레인 콕 부착	드레인 가이드 부착
	H	J	H	J	H	J	H	J	B	B	B	B	B	B	B
AC20B-V1-D	□28	27	□27.8	37.5	ø37.5	62.5	ø37.5	63.5	104.9	—	91.4	87.4	93.9	—	—
AC30B-V1-D	□28	32.5	□27.8	43	ø37.5	68	ø37.5	69	157.1	123.9	122.2	117.8	122.3	137.8	142.3
AC40B-V1-D	□28	41.5	□27.8	52	ø42.5	78	ø42.5	78	186.9	155.6	153.9	149.5	154	169.5	174
AC40B-06-V1-D	□28	41.5	□27.8	52	ø42.5	73	ø42.5	73	188.9	157.6	155.9	151.5	156	171.5	176
AC50B-V1-D	□28	51	□27.8	61.5	ø42.5	82.5	ø42.5	82.5	259.9	228.6	226.9	222.5	227	242.5	247

에어 필터＋미스터 세퍼레이터＋레귤레이터

AC20C-D～AC40C-D

표시 기호

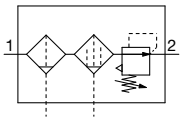

형식 표시 방법

AC 30 C－ □ 03 DE－ □ － □ －D

❶ ❷ ❸ ❹ ❺ ❻

옵션 및 준표준 기호 선택에 대해

·**a**～**i**의 각 항목마다 1개씩 선택해 주십시오.
·복수의 기호를 선택할 경우는 숫자, 알파벳이 빠른 순서로 나열해 주십시오.
예) AC30C-F03DE1-16NR-D

				기호	내용	❶ 몸체 사이즈		
❷	나사 종류			무기호	Rc	●	●	●
				N[주1)]	NPT	●	●	●
				F[주2)]	G	●	●	●
				+				
❸	관접속 구경			01	1/8	●	—	—
				02	1/4	●	●	●
				03	3/8	—	●	●
				04	1/2	—	—	●
				06	3/4	—	—	●
				+				
❹	옵션[주3)]	a	플로트식 오토드레인	무기호	오토 드레인 없음	●	●	●
				C[주4)]	N.C.(Normal Closed) 무가압 시 드레인 배출 없음	●	●	●
				D[주5)]	N.O.(Normal Open) 무가압 시 드레인 배출 있음	—	●	●
				+				
		b	압력계[주6)주7)]	무기호	압력계 없음	●	●	●
				E	각형 매입식 압력계(리밋 인디케이터 부착)	●	●	●
				G	원형 압력계(리밋 인디케이터 부착)	●	●	●
				M	원형 압력계(칼라 존 부착)	●	●	●
			디지털 압력 스위치	E1	출력 사양:NPN 출력／리드선 취출 사양:배선 아래 방향 취출	●	●	●
				E2	출력 사양:NPN 출력／리드선 취출 사양:배선 위 방향 취출	●	●	●
				E3	출력 사양:PNP 출력／리드선 취출 사양:배선 아래 방향 취출	●	●	●
				E4	출력 사양:PNP 출력／리드선 취출 사양:배선 위 방향 취출	●	●	●
				+				
❺	부착품	c	잔압배기 3포트 밸브	무기호	부착품 없음	●	●	●
				V	설치 위치:AF＋AFM＋AR＋**VHS**	●	●	●
				V1[주8)]	설치 위치:**VHS**＋AF＋AFM＋AR□K	●	●	●
				+				
❻	준표준	d	설정 압력[주9)]	무기호	0.05~0.85MPa 설정	●	●	●
				1	0.02~0.2MPa 설정	●	●	●
				+				
		e	케이스[주10)]	무기호	폴리카보네이트 케이스	●	●	●
				2	금속 케이스	●	●	●
				6	나일론 케이스	●	●	●
				8	레벨 게이지 부착 금속 케이스	—	●	●
				C	케이스 가드 부착	●	—[주11)]	—[주11)]
				6C	케이스 가드 부착·나일론 케이스	●	—[주12)]	—[주12)]
				+				
		f	에어 필터 미스트 세퍼레이터 드레인 배출구[주13)]	무기호	드레인 콕 부착	●	●	●
				J[주14)]	드레인 가이드 1/8	●	—	—
					드레인 가이드 1/4	—	●	●
				W[주15)]	드레인 콕, 바브 피팅(ø6×ø4 나일론 튜브용) 부착	—	●	●
				+				
		g	배기기구	무기호	릴리프 타입	●	●	●
				N	논릴리프 타입	●	●	●

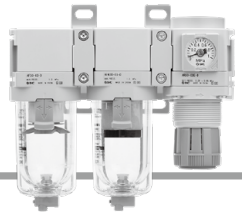

AC30C-D

		기호	내용	❶ 몸체 사이즈 20	30	40
❻ 준표준	h 흐름 방향	무기호	흐름 방향 : 좌 → 우	●	●	●
		R	흐름 방향 : 우 → 좌	●	●	●
		+				
	i 단위 표기	무기호	제품의 단위 표기 : MPa, ℃ 압력계 단위 표기 : MPa	●	●	●
		Z주16)	제품의 단위 표기 : psi, °F 압력계 단위 표기 : psi(MPa 병기)	○주18)	○주18)	○주18)
		ZA주17)	디지털 압력스위치 : 단위 전환 기능 내장	△ 주19)	△ 주19)	△ 주19)

주1) 드레인 가이드는 NPT1/8(AC20C-D에 적용), NPT1/4 (AC30C-D~AC40C-D에 적용)입니다.
오토 드레인의 배출 포트는 ø3/8" 원터치 피팅 부착(AC30 C-D~AC40C-D에 적용)입니다.
주2) 드레인 가이드는 G1/8(AC20C-D에 적용), G1/4(AC30 C-D~AC40C-D에 적용)입니다.
주3) 옵션 G, M은 동시 포장으로 조립되어 있지 않습니다.
주4) 무가압 시, 오토드레인의 작동에 만족하지 않는 양의 드레인이 케이스 내에 남기 때문에, 종업 전에 드레인을 수동으로 배출하실 것을 추천합니다.
주5) 사용하는 컴프레서가 소형(0.75kW, 토출유량 100L/min [ANR] 미만)일 경우, 시동 시에 드레인 콕에서 에어 누설을 일으킬 가능성이 있으므로, N.C.타입을 추천합니다.
주6) 압력계는 표준(0.85MPa 설정)용은 1.0MPa 사양, 0.2MPa 설정용은 0.4MPa 사양입니다.
주7) 압력계는 무기호, G, M을 선택한 경우에는 나중에 E, E1, E2, E3, E4로 교체할 수 없습니다.
주8) 이 조합일 경우, 레귤레이터는 역류 기능 내장 제품입니다. 메인터넌스 시는 안전을 위해 출구측 압력이 배기되고 대기 압으로 되어 있는지를 압력계 등으로 확인해 주십시오.
주9) 설정 압력 사양의 상한 이상으로 설정 가능한 경우가 있지만, 사양압력 범위 내에서 사용해 주십시오.
주10) 케이스 내약품성은 P.83, 91의 약품 데이터에서 확인해 주십시오.
주11) 케이스 가드는 표준 장비(폴리카보네이트)입니다.
주12) 케이스 가드는 표준 장비(나일론)입니다.
주13) 플로트식 오토드레인:C, D와의 조합은 선택할 수 없습니다.
주14) 밸브 기능은 내장되어 있지 않습니다.
주15) 금속 케이스 : 2, 8와는 조합은 선택할 수 없습니다.
주16) 나사 종류 NPT가 대상입니다.
신계량법상(일본용은 SI단위), 일본외에서만 판매됩니다.
원형 압력계(칼라 존 부착):M과는 조합할 수 없습니다.
별도 특주 대응입니다.
디지털 압력스위치는 단위 전환 기능 내장 타입으로, 초기 설정은 psi입니다.
주17) 옵션 E1, E2, E3, E4가 대상입니다.
신계량법상(일본용은 SI단위), 일본외에서만 판매됩니다.
주18) ○는 나사 종류가 NPT인 경우에만 대응합니다.
주19) △는 옵션 E1, E2, E3, E4와 함께 선택해 주십시오.

표준 사양

형식			AC20C-D	AC30C-D	AC40C-D	AC40C-06-D
구성 기기	에어 필터	[AF]	AF20-D	AF30-D	AF40-D	AF40-06-D
	미스트 세퍼레이터	[AFM]	AFM20-D	AFM30-D	AFM40-D	AFM40-06-D
	레귤레이터	[AR]	AR20-D	AR30-D	AR40-D	AR40-06-D
관접속 구경			1/8·1/4	1/4·3/8	1/4·3/8·1/2	3/4
압력계 접속구경주1)		[AR]	1/8			
사용 유체			공기			
주위 온도 및 사용 유체 온도 주2)			−5~60℃(동결 없어야 함)			
보증 내압력			1.5 MPa			
최고 사용 압력			1.0 MPa			
오토드레인 최저 사용 압력	N.C.	[AF/AFM]	0.1MPa	0.15MPa		
	N.O.	[AF/AFM]	—	0.1 MPa		
설정 압력 범위		[AR]	0.05~0.85MPa			
최대처리 공기량주3)		[AFM]	200L/min(ANR)	450L/min(ANR)	1,100L/min(ANR)	
여과도 주4)		[AF]	5μm			
		[AFM]	0.3μm(포집효율 99.9%)			
출구측 오일 미스트 농도 주5)주6)		[AFM]	MAX.1.0mg/m³(≒0.8ppm)			
압축 공기 청정 등급 주7)			ISO8573-1:2010 [3:4:3] 주8)			
드레인 저장량		[AF/AFM]	8cm³	25cm³	45cm³	
케이스 재질		[AF/AFM]	폴리카보네이트			
케이스 가드		[AF/AFM]	준표준(강대)	표준 장비(폴리카보네이트)		
구조		[AR]	릴리프 타입			
질량			0.38kg	0.75kg	1.42kg	1.54kg

주1) 각형 매입식 압력계 부착, 디지털 압력스위치 부착일 경우는 압력계 접속나사는 없습니다.
주2) 디지털 압력스위치 부착일 경우는 −5~50℃입니다.
주3) 미스트 세퍼레이터 입구 압력은 0.7MPa。20℃, 대기압, 상대 습도 65%일 때의 유량으로 한다.
최대 처리 공기 유량은 입구 압력에 따라 달라집니다. 최대 처리 공기 유량 이상 흘리면 출구측에 오일이 유출되므로 주의해 주십시오.
주4) 상기 조건에 추가로 아래의 조건일 때【시험조건 ISO8573-4 : 2001, 시험방법 ISO12500-3 : 2009 준거】.
조건 : 엘리먼트는 신품, 처리 공기 유량, 입구 압력, 필터 입구측의 고형물 양이 안정된 상태.
주5) 상기 조건에 추가로 아래 조건일 때의 출구측 오일미스트 농도【시험조건 ISO8573-2 : 2007, 시험방법 ISO12500-1 : 2007 준거】.
조건 : 엘리먼트는 신품, 필터 입구측의 오일 미스트 농도는 10mg/m³, 처리 공기 유량, 입구 압력, 필터 입구측의 오일미스트 농도가 안정된 상태.
주6) 케이스 패킹 및 기타 O-ring에는 소량의 그리스가 사용됩니다.
주7) 압축 공기 청정 등급은 ISO8573-1 : 2010 Compressed air-Part1 : Contaminants and purity classes에 기초하여 표시합니다.
이 규격의 상세 내용은 P.131을 참조해 주십시오.
주8) 입구측 청정 등급이 [7 : 4 : 4]의 경우를 나타냅니다.

외형 치수도

AC20C-D

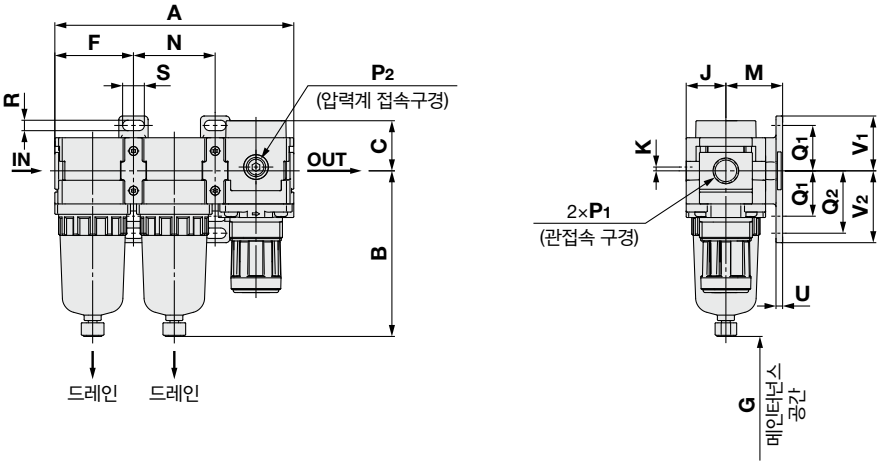

AC30C-D

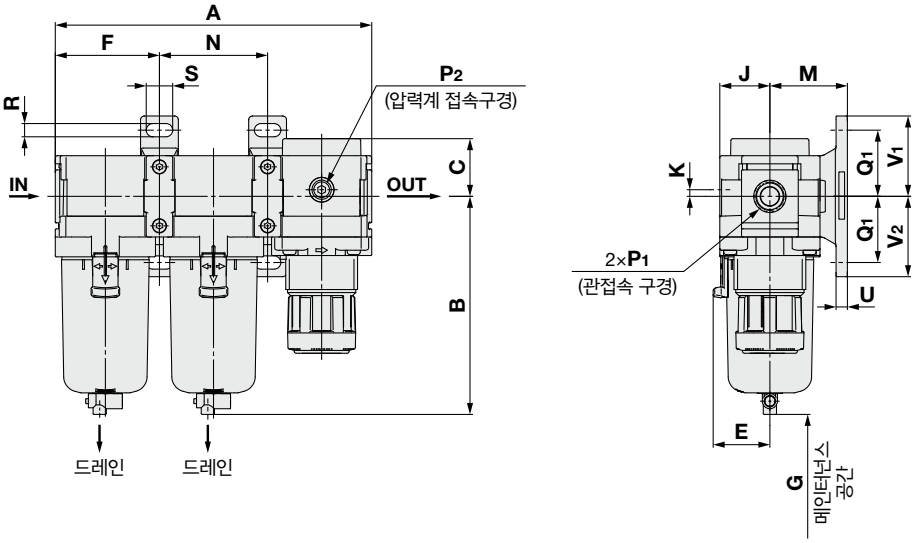

AC40C-D～AC40C-06-D

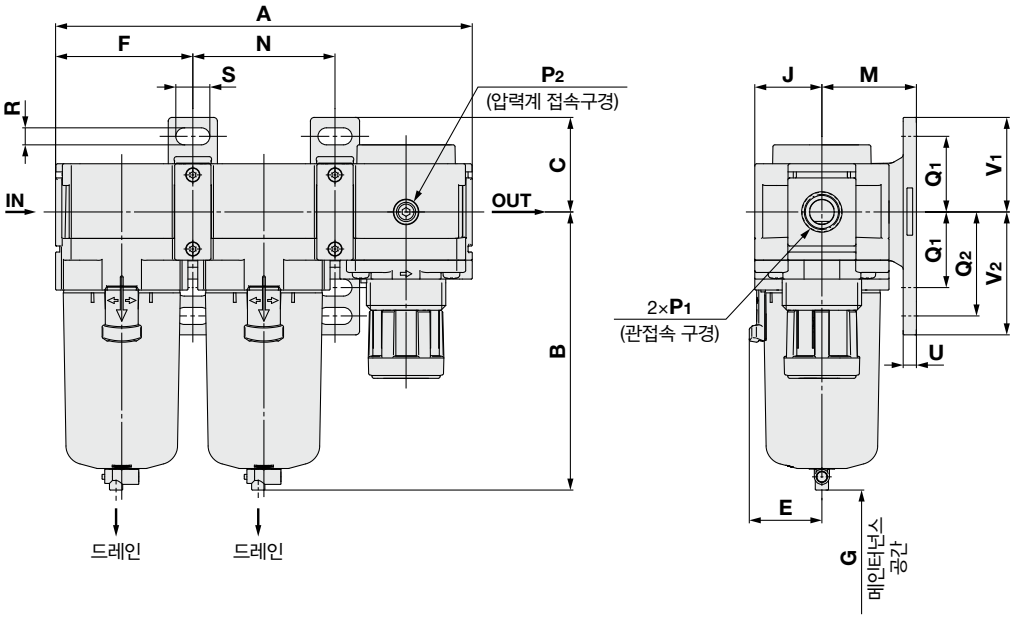

적용 기종	옵션 사양			
	각형 매입식 압력계	디지털 압력스위치	원형 압력계	원형 압력계 (칼라 존 부착)
AC20C-D ~ AC40C-06-D	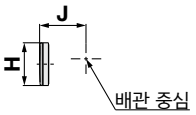	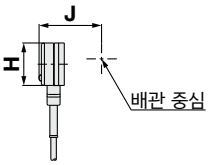	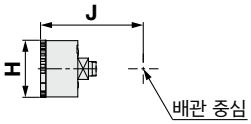	

적용 기종	옵션 사양	준표준					
		PC/PA 케이스		금속 케이스		레벨 게이지 부착 금속 케이스	
	오토 드레인 부착	드레인 콕·바브 피팅 부착	드레인 가이드 부착	드레인 콕 부착	드레인 가이드 부착	드레인 콕 부착	드레인 가이드 부착
AC20C-D	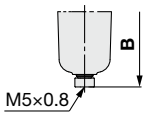		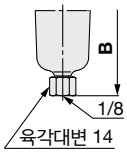	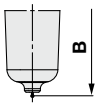	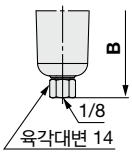		
AC30C-D ~ AC40C-06-D	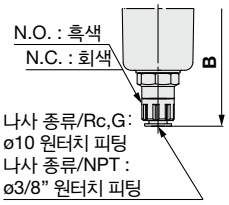	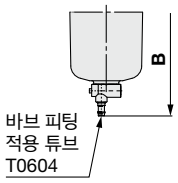	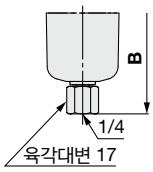	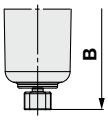	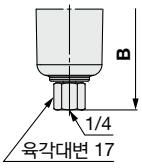	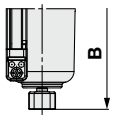	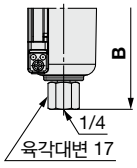

형식	표준 사양																		
											브라켓 장착 치수								
	P_1	P_2	A	B	C	E	F	G	J	K	M	N	Q_1	Q_2	R	S	U	V_1	V_2
AC20C-D	1/8·1/4	1/8	126.4	87.6	26.5	—	41.6	45	21	2	30	43.2	24	33	5.5	11.5	3.5	29	38
AC30C-D	1/4·3/8	1/8	167.4	115.4	30.5	30	55.1	50	26.5	3.5	41	57.2	35	—	7	14	6	42.5	42.5
AC40C-D	1/4·3/8·1/2	1/8	220.4	147.1	35.5	38.4	72.6	75	35.5	—	50	75.2	40	55	9	18	7	50	65
AC40C-06-D	3/4	1/8	235.4	149.1	35.5	38.4	77.6	75	35.5	—	50	80.2	40	55	9	18	7	50	65

형식	옵션 사양									준표준 사양					
	각형 압력계		디지털 압력 스위치		원형 압력계		원형 압력계 (칼라 존 부착)		오토 드레인 부착	PC/PA 케이스		금속 케이스		레벨 게이지 부착 금속 케이스	
										바브 피팅 부착	드레인 가이드 부착	드레인 콕 부착	드레인 가이드 부착	드레인 콕 부착	드레인 가이드 부착
	H	J	H	J	H	J	H	J	B	B	B	B	B	B	B
AC20C-D	□28	27	□27.8	37.5	ø37.5	57.5	ø37.5	58.5	104.9	—	91.4	87.4	93.9	—	—
AC30C-D	□28	32.5	□27.8	43	ø37.5	63	ø37.5	64	157.1	123.9	122.2	117.8	122.3	137.8	142.3
AC40C-D	□28	41.5	□27.8	52	ø42.5	73	ø42.5	73	186.9	155.6	153.9	149.5	154	169.5	174
AC40C-06-D	□28	41.5	□27.8	52	ø42.5	73	ø42.5	73	188.9	157.6	155.9	151.5	156	171.5	176

외형 치수도／잔압 배기 3포트 밸브(V) 부착

AC20C-V-D

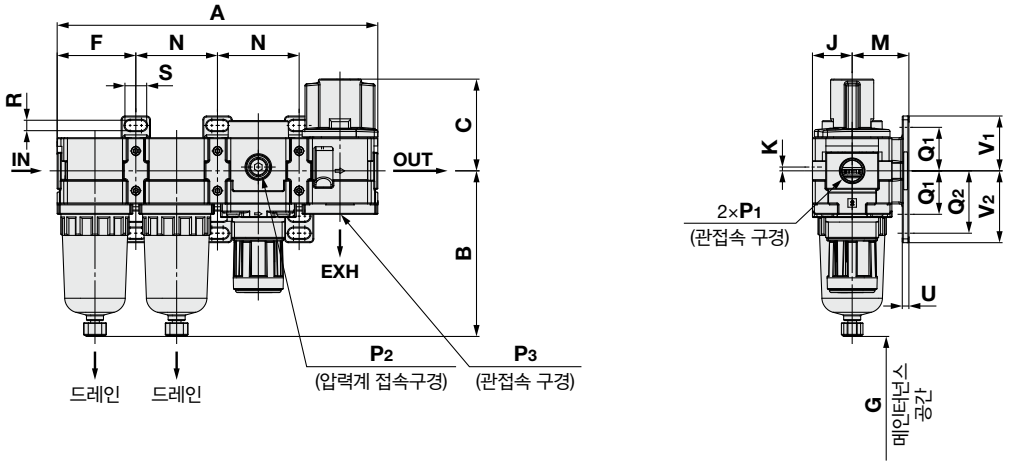

AC30C-V-D

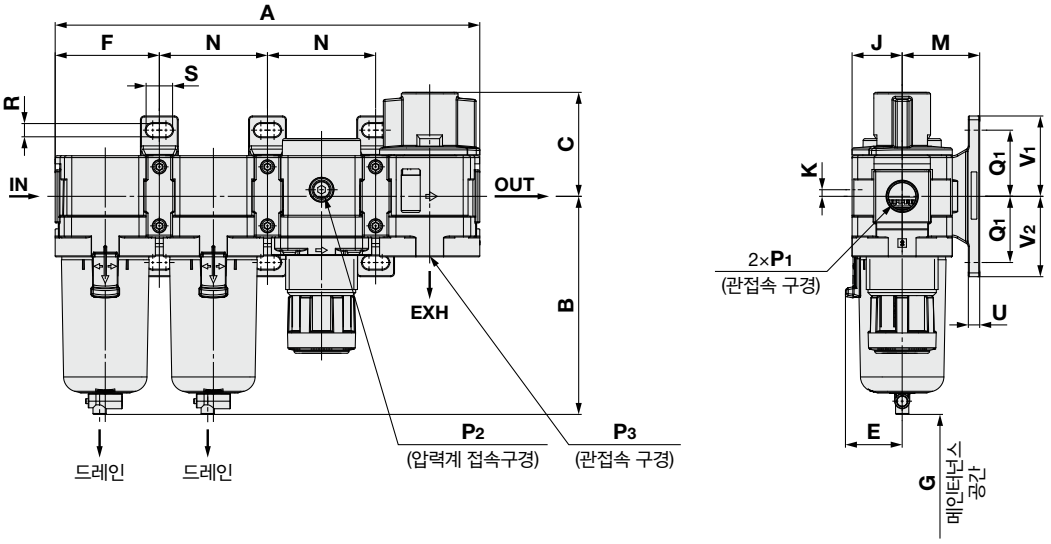

AC40C-V-D～AC40C-06-V-D

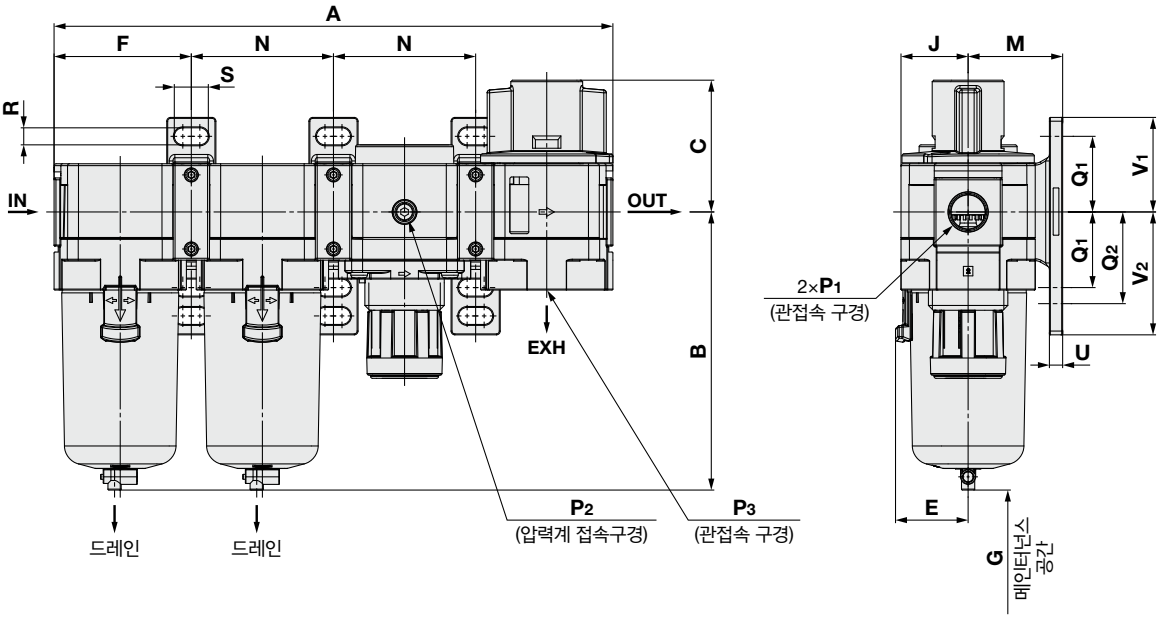

적용 기종	옵션 사양			
	각형 매입식 압력계	디지털 압력스위치	원형 압력계	원형 압력계 (칼라 존 부착)
AC20C-V-D ~ AC40C-06-V-D	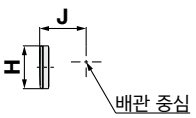	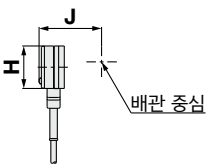	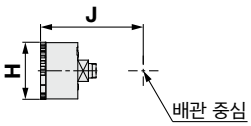	

적용 기종	옵션 사양	준표준					
		PC/PA 케이스		금속 케이스		레벨 게이지 부착 금속 케이스	
	오토 드레인 부착	드레인 콕·바브 피팅 부착	드레인 가이드 부착	드레인 콕 부착	드레인 가이드 부착	드레인 콕 부착	드레인 가이드 부착
AC20C-V-D	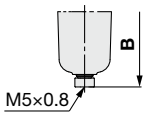		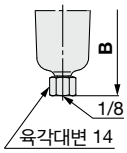	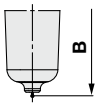	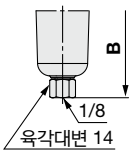		
AC30C-V-D ~ AC40C-06-V-D	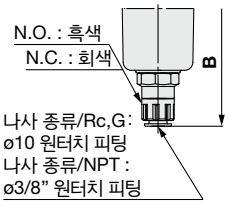	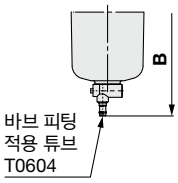	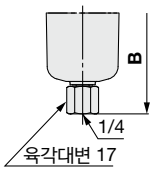	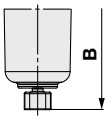	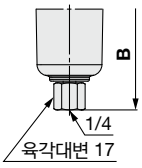	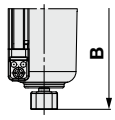	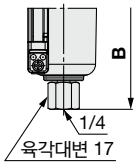

형식	표준 사양																			
												브라켓 장착 치수								
	P_1	P_2	P_3	A	B	C	E	F	G	J	K	M	N	Q_1	Q_2	R	S	U	V_1	V_2
AC20C-V-D	1/8·1/4	1/8	1/8	169.6	87.6	48.5	—	41.6	40	21	2	30	43.2	24	33	5.5	11.5	3.5	29	38
AC30C-V-D	1/4·3/8	1/8	1/4	224.6	115.4	55	30	55.1	50	26.5	3.5	41	57.2	35	—	7	14	6	42.5	42.5
AC40C-V-D	1/4·3/8·1/2	1/8	3/8	295.6	147.1	69.7	38.4	72.6	75	35.5	—	50	75.2	40	55	9	18	7	50	65
AC40C-06-V-D	3/4	1/8	1/2	315.6	149.1	71.7	38.4	77.6	75	35.5	—	50	80.2	40	55	9	18	7	50	65

형식	옵션 사양									준표준 사양					
	각형 압력계		디지털 압력 스위치		원형 압력계		원형 압력계 (칼라 존 부착)		오토 드레인 부착	PC/PA 케이스		금속 케이스		레벨 게이지 부착 금속 케이스	
										바브 피팅 부착	드레인 가이드 부착	드레인 콕 부착	드레인 가이드 부착	드레인 콕 부착	드레인 가이드 부착
	H	J	H	J	H	J	H	J	B	B	B	B	B	B	B
AC20C-V-D	□28	27	□27.8	37.5	ø37.5	57.5	ø37.5	58.5	104.9	—	91.4	87.4	93.9	—	—
AC30C-V-D	□28	32.5	□27.8	43	ø37.5	63	ø37.5	64	157.1	123.9	122.2	117.8	122.3	137.8	142.3
AC40C-V-D	□28	41.5	□27.8	52	ø42.5	73	ø42.5	73	186.9	155.6	153.9	149.5	154	169.5	174
AC40C-06-V-D	□28	41.5	□27.8	52	ø42.5	73	ø42.5	73	188.9	157.6	155.9	151.5	156	171.5	176

외형 치수도／잔압 배기 3포트 밸브(V1) 부착

AC20C-V1-D

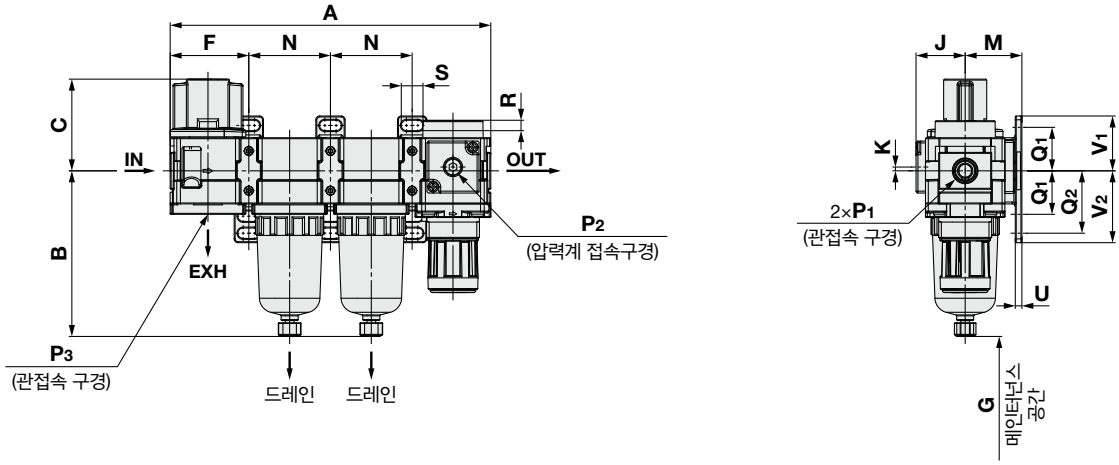

AC30C-V1-D

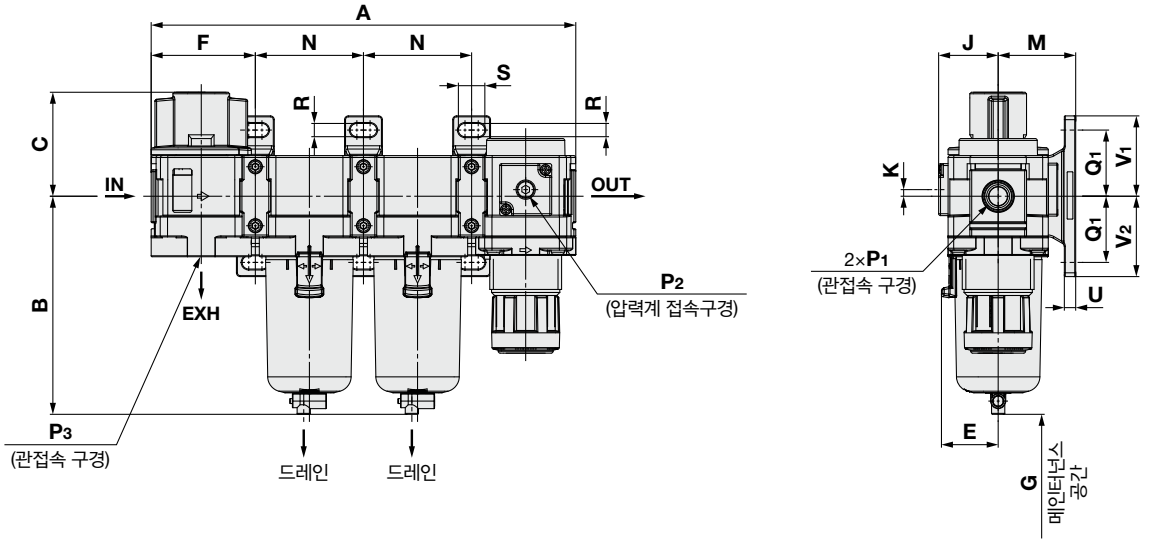

AC40C-V1-D～AC40C-06-V1-D

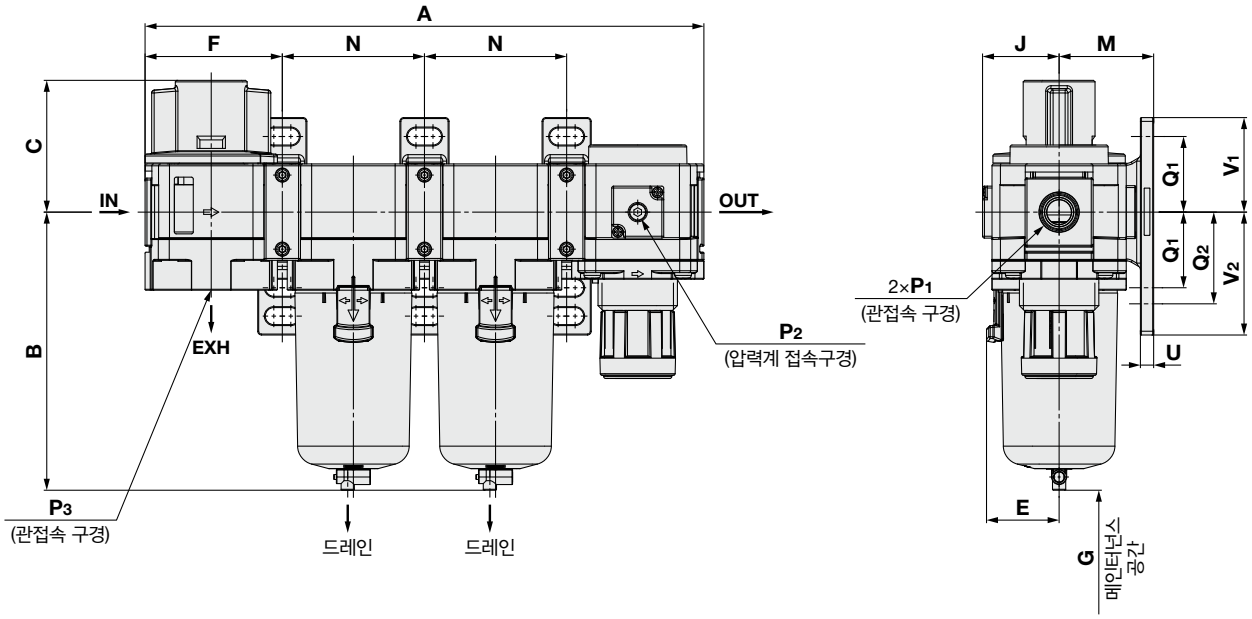

적용 기종	옵션 사양			
	각형 매입식 압력계	디지털 압력스위치	원형 압력계	원형 압력계 (칼라 존 부착)
AC20C-V1-D ~ AC40C-06-V1-D	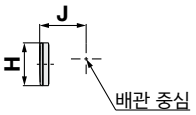	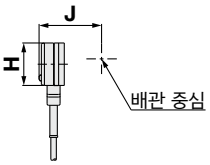	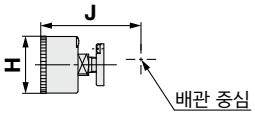	

적용 기종	옵션 사양	준표준					
		PC/PA 케이스		금속 케이스		레벨 게이지 부착 금속 케이스	
	오토 드레인 부착	드레인 콕·바브 피팅 부착	드레인 가이드 부착	드레인 콕 부착	드레인 가이드 부착	드레인 콕 부착	드레인 가이드 부착
AC20C-V1-D	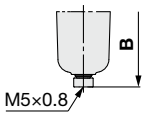		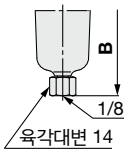	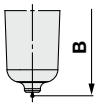	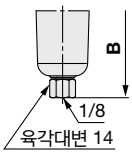		
AC30C-V1-D ~ AC40C-06-V1-D	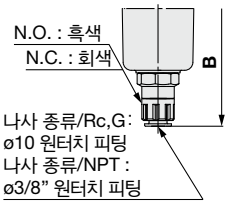	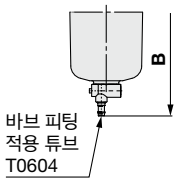	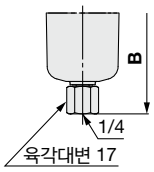	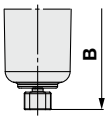	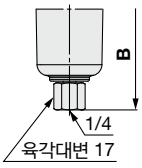	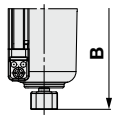	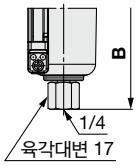

형식	표준 사양																			
													브라켓 장착 치수							
AC20C-V1-D	1/8·1/4	1/8	1/8	169.6	87.6	48.5	—	41.6	40	26	2	30	43.2	24	33	5.5	11.5	3.5	29	38
AC30C-V1-D	1/4·3/8	1/8	1/4	224.6	115.4	55	30	55.1	50	31.5	3.5	41	57.2	35	—	7	14	6	42.5	42.5
AC40C-V1-D	1/4·3/8·1/2	1/8	3/8	295.6	147.1	69.7	38.4	72.6	75	40.5	—	50	75.2	40	55	9	18	7	50	65
AC40C-06-V1-D	3/4	1/8	1/2	315.6	149.1	71.7	38.4	77.6	75	40.5	—	50	80.2	40	55	9	18	7	50	65

형식	옵션 사양									준표준 사양					
	각형 압력계		디지털 압력 스위치		원형 압력계		원형 압력계 (칼라 존 부착)		오토 드레인 부착	PC/PA 케이스		금속 케이스		레벨 게이지 부착 금속 케이스	
										바브 피팅 부착	드레인 가이드 부착	드레인 콕 부착	드레인 가이드 부착	드레인 콕 부착	드레인 가이드 부착
	H	**J**	**H**	**J**	**H**	**J**	**H**	**J**	**B**	**B**	**B**	**B**	**B**	**B**	**B**
AC20C-V1-D	□28	27	□27.8	37.5	ø37.5	62.5	ø37.5	63.5	104.9	—	91.4	87.4	93.9	—	—
AC30C-V1-D	□28	32.5	□27.8	43	ø37.5	68	ø37.5	69	157.1	123.9	122.2	117.8	122.3	137.8	142.3
AC40C-V1-D	□28	41.5	□27.8	52	ø42.5	78	ø42.5	78	186.9	155.6	153.9	149.5	154	169.5	174
AC40C-06-V1-D	□28	41.5	□27.8	52	ø42.5	73	ø42.5	73	188.9	157.6	155.9	151.5	156	171.5	176

에어 컴비네이션

필터 레귤레이터＋미스트 세퍼레이터

AC20D-D～AC40D-D

표시 기호

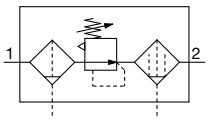

형식 표시 방법

AC 30 D－ □ 03 DE－ □ － □ －D

❶ ❷ ❸ ❹ ❺ ❻

옵션 및 준표준 기호 선택에 대해

·**a～i**의 각 항목마다 1개씩 선택해 주십시오.
·복수의 기호를 선택할 경우는 숫자, 알파벳이 빠른 순서로 나열해 주십시오.
예) AC30D-F03DE1-16NR-D

				기호	내용	❶ 몸체 사이즈 20	30	40
❷	나사 종류			무기호	Rc	●	●	●
				N주1)	NPT	●	●	●
				F주2)	G	●	●	●
				+				
❸	관접속 구경			01	1/8	●	—	—
				02	1/4	●	●	●
				03	3/8	—	●	●
				04	1/2	—	—	●
				06	3/4	—	—	●
				+				
❹	주3) 옵션	a	플로트식 오토드레인	무기호	오토 드레인 없음	●	●	●
				C주4)	N.C.(Normal Closed) 무가압 시 드레인 배출 없음	●	●	●
				D주5)	N.O.(Normal Open) 무가압 시 드레인 배출 있음	—	●	●
				+				
		b	압력계 주6)주7)	무기호	압력계 없음	●	●	●
				E	각형 매입식 압력계(리밋 인디케이터 부착)	●	●	●
				G	원형 압력계(리밋 인디케이터 부착)	●	●	●
				M	원형 압력계(칼라 존 부착)	●	●	●
			디지털 압력 스위치	E1	출력 사양:NPN 출력／리드선 취출 사양:배선 아래 방향 취출	●	●	●
				E2	출력 사양:NPN 출력／리드선 취출 사양:배선 위 방향 취출	●	●	●
				E3	출력 사양:PNP 출력／리드선 취출 사양:배선 아래 방향 취출	●	●	●
				E4	출력 사양:PNP 출력／리드선 취출 사양:배선 위 방향 취출	●	●	●
				+				
❺	부착품	c	잔압배기 3포트 밸브	무기호	부착품 없음	●	●	●
				V	설치 위치:AW＋AFM＋**VHS**	●	●	●
				V1주8)	설치 위치:**VHS**＋AW□K＋AFM	●	●	●
				+				
❻	준표준	d	설정 압력주9)	무기호	0.05~0.85MPa 설정	●	●	●
				1	0.02~0.2MPa 설정	●	●	●
				+				
		e	케이스주10)	무기호	폴리카보네이트 케이스	●	●	●
				2	금속 케이스	●	●	●
				6	나일론 케이스	●	●	●
				8	레벨 게이지 부착 금속 케이스	—	●	●
				C	케이스 가드 부착	●	—주11)	—주11)
				6 C	케이스 가드 부착·나일론 케이스	●	—주12)	—주12)
				+				
		f	필터 레귤레이터 미스트 세퍼레이터 드레인 배출구주13)	무기호	드레인 콕 부착	●	●	●
				J주14)	드레인 가이드 1/8	●	—	—
					드레인 가이드 1/4	—	●	●
				W주15)	드레인 콕, 바브 피팅(ø6×ø4 나일론 튜브용) 부착	—	●	●
				+				
		g	배기기구	무기호	릴리프 타입	●	●	●
				N	논릴리프 타입	●	●	●
				+				
		h	흐름 방향	무기호	흐름 방향 : 좌 → 우	●	●	●
				R	흐름 방향 : 우 → 좌	●	●	●

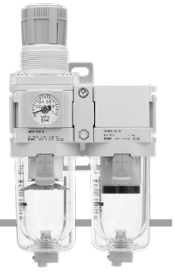

		기호	내용	❶ 몸체 사이즈 20	30	40
❻ 준표준	i 단위 표기	무기호	제품의 단위 표기 : MPa, ℃ 압력계 단위 표기 : MPa	●	●	●
		Z주16)	제품의 단위 표기 : psi, °F 압력계 단위 표기 : psi(MPa 병기)	○주18)	○주18)	○주18)
		ZA주17)	디지털 압력스위치 : 단위 전환 기능 내장	△ 주19)	△ 주19)	△ 주19)

주1) 드레인 가이드는 NPT1/8(AC20D-D에 적용), NPT1/4 (AC30D-D~AC40D-D에 적용)입니다.
오토 드레인의 배출 포트는 ø3/8" 원터치 피팅 부착(AC 30D-D～AC40D-D에 적용)입니다.
주2) 드레인 가이드는 G1/8(AC20D-D에 적용), G1/4(AC30 D-D~AC40D-D에 적용)입니다.
주3) 옵션 G, M은 동시 포장으로 조립되어 있지 않습니다.
주4) 무가압 시, 오토드레인의 작동에 만족하지 않는 양의 드레인이 케이스 내에 남기 때문에, 종업 전에 드레인을 수동으로 배출하실 것을 추천합니다.
주5) 사용하는 컴프레서가 소형(0.75kW, 토출유량 100L/min [ANR] 미만)일 경우, 시동 시에 드레인 콕에서 에어 누설을 일으킬 가능성이 있으므로, N.C.타입을 추천합니다.
주6) 압력계는 표준(0.85MPa 설정)용은 1.0MPa 사양, 0.2MPa 설정용은 0.4MPa 사양입니다.
주7) 압력계는 무기호, G, M을 선택한 경우에는 나중에 E, E1 ~ E4로 교체할 수 없습니다.
주8) 이 조합일 경우, 필터 레귤레이터는 역류 기능 내장 제품입니다. 메인터넌스 시는 안전을 위해 출구측 압력이 배기되고 대기압으로 되어 있는지를 압력계 등으로 확인해 주십시오.
주9) 설정 압력 사양의 상한 이상으로 설정 가능한 경우가 있지만, 사양압력 범위 내에서 사용해 주십시오.
주10) 케이스의 내약품성은 P.91, 129의 약품 데이터에서 확인해 주십시오.
주11) 케이스 가드는 표준 장비(폴리카보네이트)입니다.
주12) 케이스 가드는 표준 장비(나일론)입니다.
주13) 플로트식 오토드레인 : C, D와의 조합은 선택할 수 없습니다.
주14) 밸브 기능은 내장되어 있지 않습니다.
주15) 금속 케이스 : 2, 8과의 조합은 선택할 수 없습니다.
주16) 나사 종류 NPT가 대상입니다.
신계량법상(일본용은 SI단위), 일본외에서만 판매됩니다.
원형 압력계(칼라 존 부착) : M과는 조합할 수 없습니다.
별도 특주 대응입니다.
디지털 압력스위치는 단위 전환 기능 내장 타입으로, 초기 설정은 psi입니다.
주17) 옵션 E1, E2, E3, E4가 대상입니다.
신계량법상(일본용은 SI단위), 일본외에서만 판매됩니다.
주18) ○는 나사 종류가 NPT인 경우에만 대응합니다.
주19) △는 옵션 E1, E2, E3, E4와 함께 선택해 주십시오.

표준 사양

형식			AC20D-D	AC30D-D	AC40D-D	AC40D-06-D
구성 기기	필터 레귤레이터	[AW]	AW20-D	AW30-D	AW40-D	AW40-06-D
	미스트 세퍼레이터	[AFM]	AFM20-D	AFM30-D	AFM40-D	AFM40-06-D
관접속 구경			1/8·1/4	1/4·3/8	1/4·3/8·1/2	3/4
압력계 접속구경주1)		[AW]	1/8			
사용 유체			공기			
주위 온도 및 사용 유체 온도 주2)			−5~60℃(동결 없어야 함)			
보증 내압력			1.5 MPa			
최고 사용 압력			1.0 MPa			
오토드레인 최저 사용 압력	N.C.	[AW/AFM]	0.1MPa	0.15MPa		
	N.O.	[AW/AFM]	—	0.1 MPa		
설정 압력 범위		[AW]	0.05~0.85MPa			
최대 처리 공기량주3)		[AFM]	200L/min(ANR)	450L/min(ANR)	1,100L/min(ANR)	
여과도 주4)		[AW]	5μm			
		[AFM]	0.3μm(포집효율 99.9%)			
출구측 오일 미스트 농도 주5)주6)		[AFM]	MAX.1.0mg/m³(≒0.8ppm)			
압축 공기 청정 등급 주7)			ISO8573-1:2010 [3:4:3] 주8)			
드레인 저장량		[AW/AFM]	8cm³	25cm³	45cm³	
케이스 재질		[AW/AFM]	폴리카보네이트			
케이스 가드		[AW/AFM]	준표준(강대)	표준 장비(폴리카보네이트)		
구조		[AW]	릴리프 타입			
질량			0.30kg	0.58kg	1.12kg	1.21kg

주1) 각형 매입식 압력계 부착, 디지털 압력스위치 부착일 경우는 압력계 접속나사는 없습니다.
주2) 디지털 압력스위치 부착일 경우는 −5~50℃입니다.
주3) 미스트 세퍼레이터 입구 압력은 0.7MPa。20℃, 대기압, 상대 습도 65%일 때의 유량으로 한다.
최대 처리 공기 유량은 입구 압력에 따라 달라집니다. 최대 처리 공기 유량 이상 흘리면 출구측에 오일이 유출되므로 주의해 주십시오.
주4) 상기 조건에 추가로 아래의 조건일 때【시험조건 ISO8573-4 : 2001, 시험방법 ISO12500-3 : 2009 준거】.
조건 : 엘리먼트는 신품, 처리 공기 유량, 입구 압력, 필터 입구측의 고형물 양이 안정된 상태.
주5) 상기 조건에 추가로 아래 조건일 때의 출구측 오일미스트 농도【시험조건 ISO8573-2 : 2007, 시험방법 ISO12500-1 : 2007 준거】.
조건 : 엘리먼트는 신품, 필터 입구측의 오일 미스트 농도는 10mg/m³, 처리 공기 유량, 입구 압력, 필터 입구측의 오일미스트 농도가 안정된 상태.
주6) 케이스 패킹 및 기타 O-ring에는 소량의 그리스가 사용됩니다.
주7) 압축 공기 청정 등급은 ISO8573-1 : 2010 Compressed air-Part1 : Contaminants and purity classes에 기초하여 표시합니다.
이 규격의 상세 내용은 P.131을 참조해 주십시오.
주8) 입구측 청정 등급이 [7 : 4 : 4]의 경우를 나타냅니다.

외형 치수도

AC20D-D

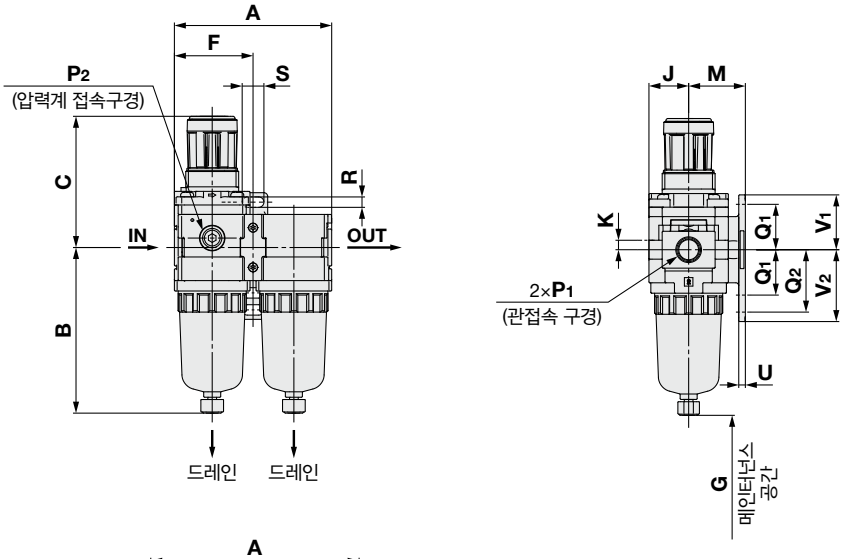

AC30D-D

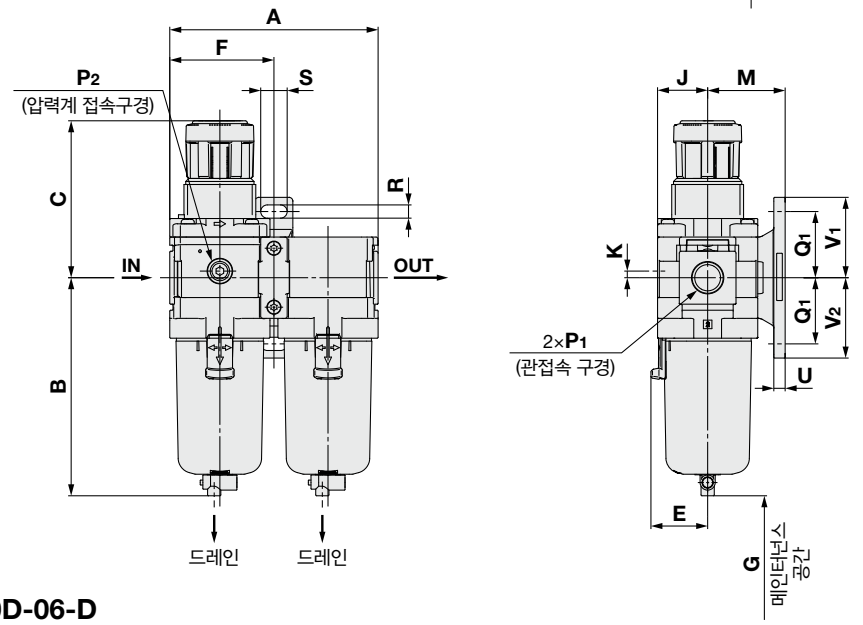

AC40D-D~AC40D-06-D

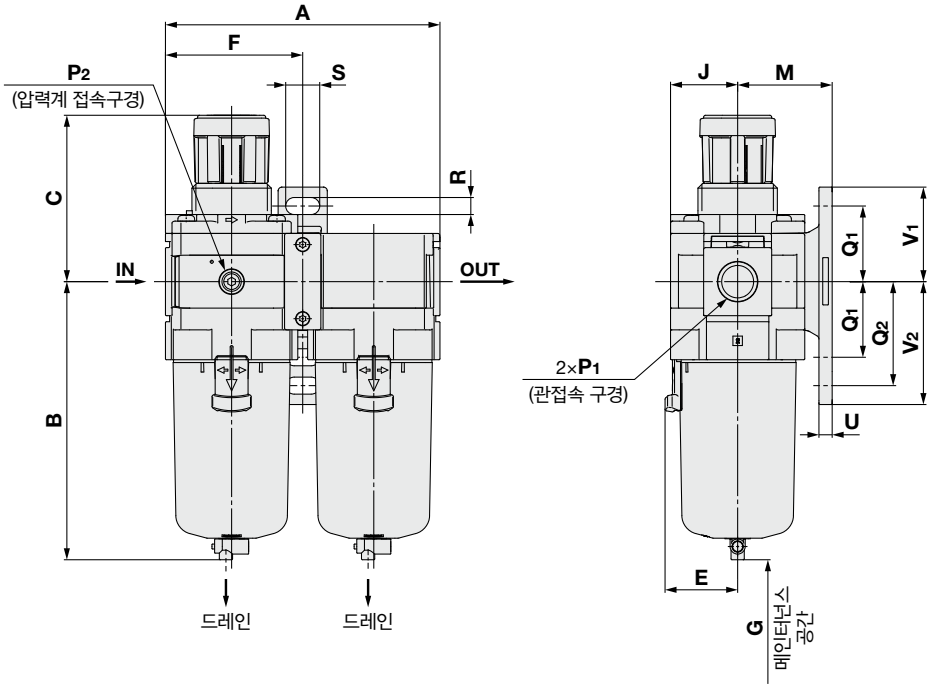

적용 기종	옵션 사양			
	각형 매입식 압력계	디지털 압력스위치	원형 압력계	원형 압력계 (칼라 존 부착)
AC20D-D ~ AC40D-06-D	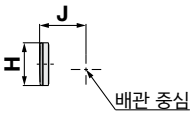	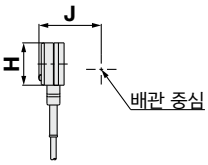	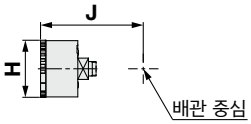	

적용 기종	옵션 사양	준표준					
		PC/PA 케이스		금속 케이스		레벨 게이지 부착 금속 케이스	
	오토 드레인 부착	드레인 콕·바브 피팅 부착	드레인 가이드 부착	드레인 콕 부착	드레인 가이드 부착	드레인 콕 부착	드레인 가이드 부착
AC20D-D	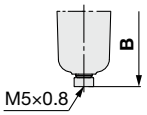		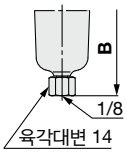	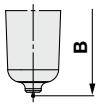	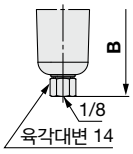		
AC30D-D ~ AC40D-06-D	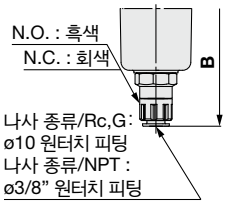	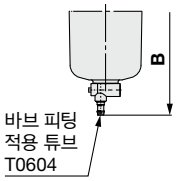	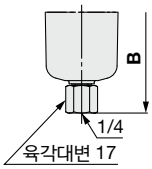	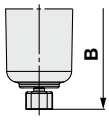	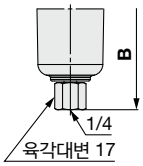	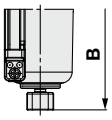	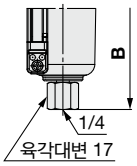

형식	표준 사양																	
											브라켓 장착 치수							
	P_1	P_2	A	B	C	E	F	G	J	K	M	Q_1	Q_2	R	S	U	V_1	V_2
AC20D-D	1/8·1/4	1/8	83.2	87.6	71.8	—	41.6	45	21	5	30	24	33	5.5	11.5	3.5	29	38
AC30D-D	1/4·3/8	1/8	110.2	115.4	86.5	30	55.1	55	26.5	3.5	41	35	—	7	14	6	42.5	42.5
AC40D-D	1/4·3/8·1/2	1/8	145.2	147.1	91.5	38.4	72.6	80	35.5	—	50	40	55	9	18	7	50	65
AC40D-06-D	3/4	1/8	155.2	149.1	93	38.4	77.6	80	35.5	—	50	40	55	9	18	7	50	65

형식	옵션 사양									준표준 사양					
	각형 압력계		디지털 압력 스위치		원형 압력계		원형 압력계 (칼라 존 부착)		오토 드레인 부착	PC/PA 케이스		금속 케이스		레벨 게이지 부착 금속 케이스	
										바브 피팅 부착	드레인 가이드 부착	드레인 콕 부착	드레인 가이드 부착	드레인 콕 부착	드레인 가이드 부착
	H	J	H	J	H	J	H	J	B	B	B	B	B	B	B
AC20D-D	□28	27	□27.8	37.5	ø37.5	57.5	ø37.5	58.5	104.9	—	91.4	87.4	93.9	—	—
AC30D-D	□28	32.5	□27.8	43	ø37.5	63	ø37.5	64	157.1	123.9	122.2	117.8	122.3	137.8	142.3
AC40D-D	□28	41.5	□27.8	52	ø42.5	73	ø42.5	73	186.9	155.6	153.9	149.5	154	169.5	174
AC40D-06-D	□28	41.5	□27.8	52	ø42.5	73	ø42.5	73	188.9	157.6	155.9	151.5	156	171.5	176

외형 치수도／잔압 배기 3포트 밸브(V) 부착

AC20D-V-D

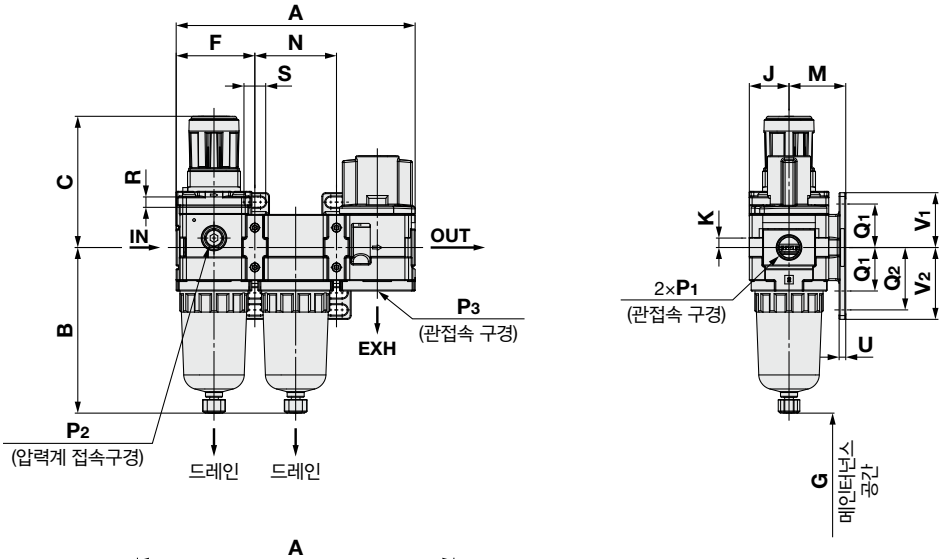

AC30D-V-D

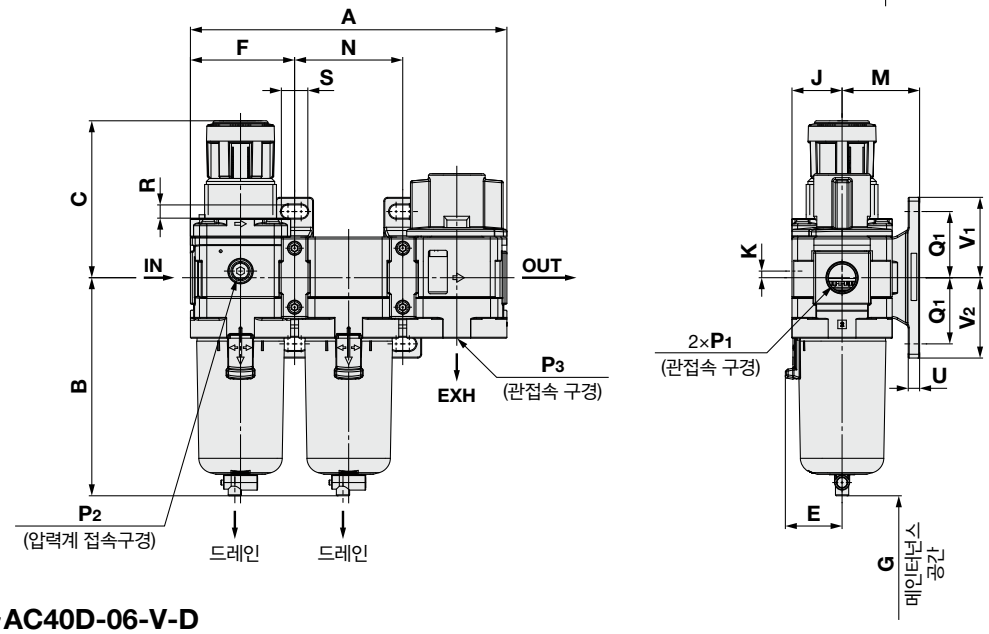

AC40D-V-D～AC40D-06-V-D

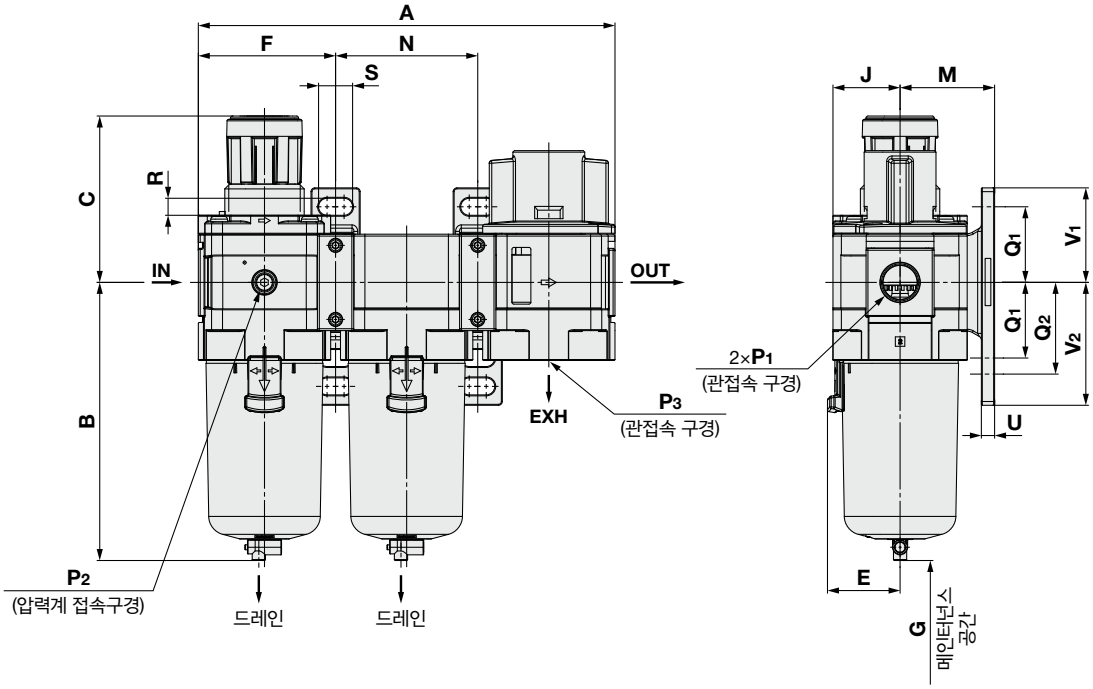

적용 기종	옵션 사양			
	각형 매입식 압력계	디지털 압력스위치	원형 압력계	원형 압력계 (칼라 존 부착)
AC20D-V-D ~ AC40D-06-V-D	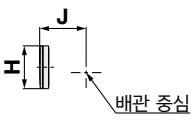	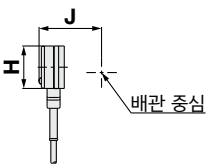	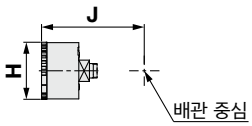	

적용 기종	옵션 사양	준표준					
		PC/PA 케이스		금속 케이스		레벨 게이지 부착 금속 케이스	
	오토 드레인 부착	드레인 콕·바브 피팅 부착	드레인 가이드 부착	드레인 콕 부착	드레인 가이드 부착	드레인 콕 부착	드레인 가이드 부착
AC20D-V-D	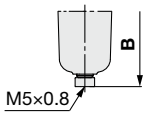		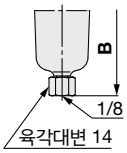	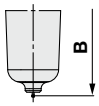	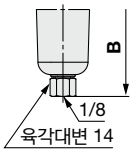		
AC30D-V-D ~ AC40D-06-V-D	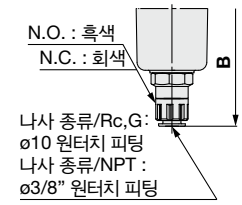	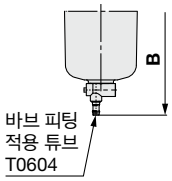	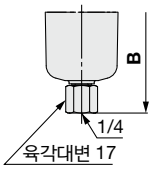	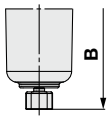	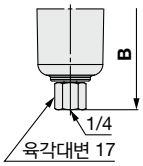	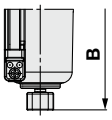	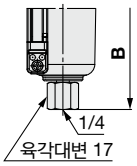

형식	표준 사양																			
												브라켓 장착 치수								
	P_1	P_2	P_3	A	B	C	E	F	G	J	K	M	N	Q_1	Q_2	R	S	U	V_1	V_2
AC20D-V-D	1/8·1/4	1/8	1/8	126.4	87.6	71.8	—	41.6	40	21	5	30	43.2	24	33	5.5	11.5	3.5	29	38
AC30D-V-D	1/4·3/8	1/8	1/4	167.4	115.4	86.5	30	55.1	55	26.5	3.5	41	57.2	35	—	7	14	6	42.5	42.5
AC40D-V-D	1/4·3/8·1/2	1/8	3/8	220.4	147.1	91.5	38.4	72.6	80	35.5	—	50	75.2	40	55	9	18	7	50	65
AC40D-06-V-D	3/4	1/8	1/2	235.4	149.1	93	38.4	77.6	80	35.5	—	50	80.2	40	55	9	18	7	50	65

형식	옵션 사양									준표준 사양					
	각형 압력계		디지털 압력 스위치		원형 압력계		원형 압력계 (칼라 존 부착)		오토 드레인 부착	PC/PA 케이스		금속 케이스		레벨 게이지 부착 금속 케이스	
										바브 피팅 부착	드레인 가이드 부착	드레인 콕 부착	드레인 가이드 부착	드레인 콕 부착	드레인 가이드 부착
	H	J	H	J	H	J	H	J	B	B	B	B	B	B	B
AC20D-V-D	□28	27	□27.8	37.5	ø37.5	57.5	ø37.5	58.5	104.9	—	91.4	87.4	93.9	—	—
AC30D-V-D	□28	32.5	□27.8	43	ø37.5	63	ø37.5	64	157.1	123.9	122.2	117.8	122.3	137.8	142.3
AC40D-V-D	□28	41.5	□27.8	52	ø42.5	73	ø42.5	73	186.9	155.6	153.9	149.5	154	169.5	174
AC40D-06-V-D	□28	41.5	□27.8	52	ø42.5	73	ø42.5	73	188.9	157.6	155.9	151.5	156	171.5	176

외형 치수도／잔압 배기 3포트 밸브(V1) 부착

AC20D-V1-D

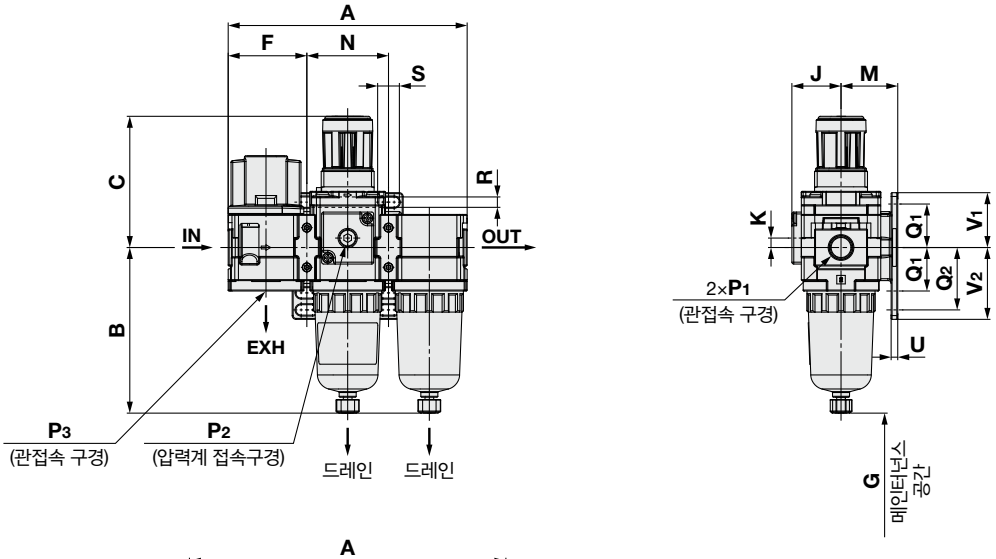

AC30D-V1-D

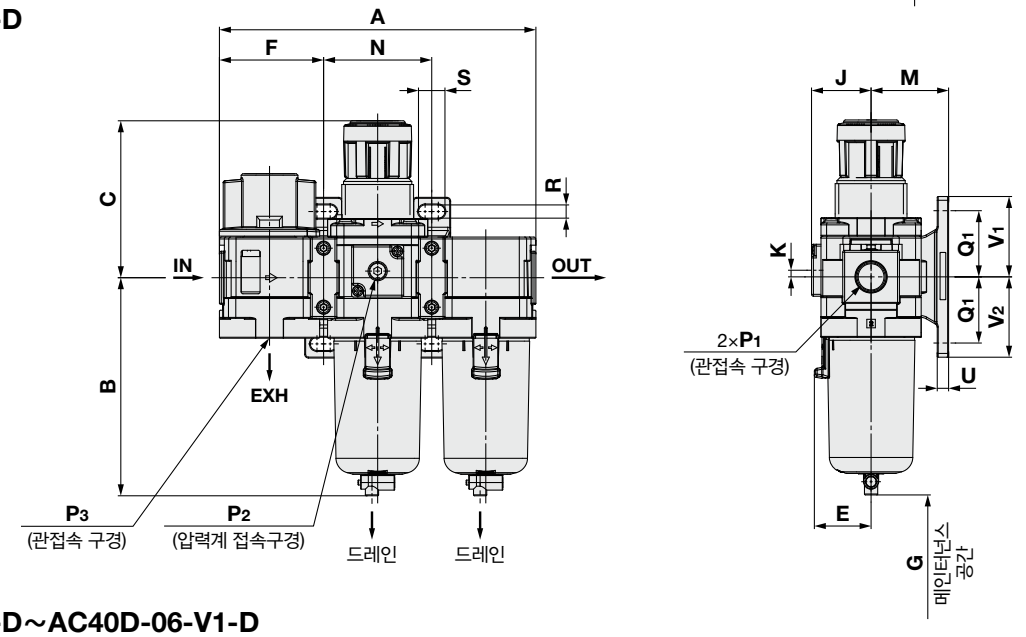

AC40D-V1-D～AC40D-06-V1-D

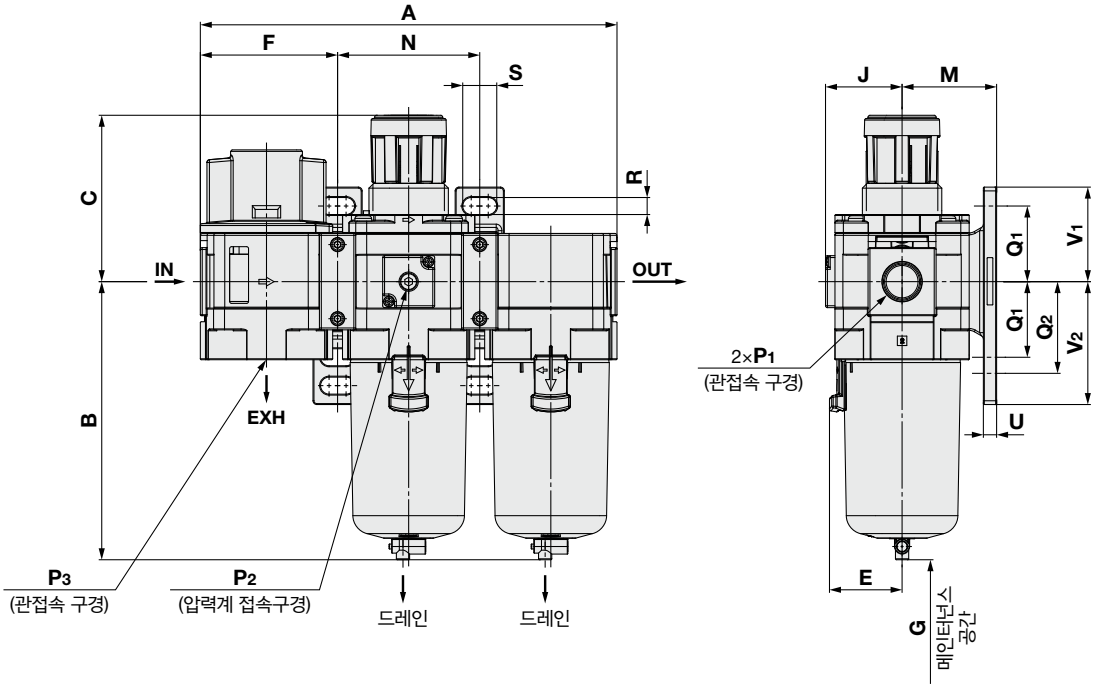

적용 기종	옵션 사양			
	각형 매입식 압력계	디지털 압력스위치	원형 압력계	원형 압력계 (칼라 존 부착)
AC20D-V1-D ~ AC40D-06-V1-D	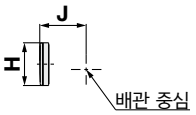	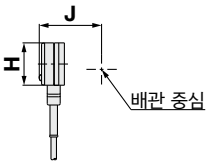	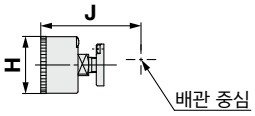	

적용 기종	옵션 사양	준표준					
		PC/PA 케이스		금속 케이스		레벨 게이지 부착 금속 케이스	
	오토 드레인 부착	드레인 콕·바브 피팅 부착	드레인 가이드 부착	드레인 콕 부착	드레인 가이드 부착	드레인 콕 부착	드레인 가이드 부착
AC20D-V1-D	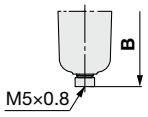		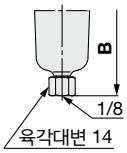	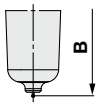	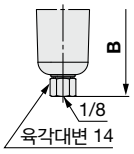		
AC30D-V1-D ~ AC40D-06-V1-D	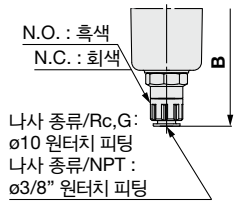	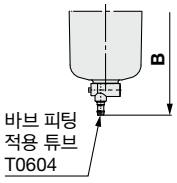	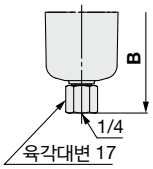	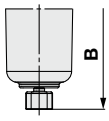	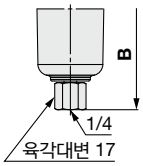	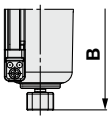	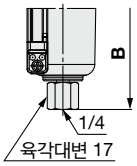

형식	표준 사양																			
												브라켓 장착 치수								
	P_1	P_2	P_3	A	B	C	E	F	G	J	K	M	N	Q_1	Q_2	R	S	U	V_1	V_2
AC20D-V1-D	1/8·1/4	1/8	1/8	126.4	87.6	71.8	—	41.6	40	26	5	30	43.2	24	33	5.5	11.5	3.5	29	38
AC30D-V1-D	1/4·3/8	1/8	1/4	167.4	115.4	86.5	30	55.1	55	31.5	3.5	41	57.2	35	—	7	14	6	42.5	42.5
AC40D-V1-D	1/4·3/8·1/2	1/8	3/8	220.4	147.1	91.5	38.4	72.6	80	40.5	—	50	75.2	40	55	9	18	7	50	65
AC40D-06-V1-D	3/4	1/8	1/2	235.4	149.1	93	38.4	77.6	80	40.5	—	50	80.2	40	55	9	18	7	50	65

형식	옵션 사양									준표준 사양					
	각형 압력계		디지털 압력 스위치		원형 압력계		원형 압력계 (칼라 존 부착)		오토 드레인 부착	PC/PA 케이스		금속 케이스		레벨 게이지 부착 금속 케이스	
										바브 피팅 부착	드레인 가이드 부착	드레인 콕 부착	드레인 가이드 부착	드레인 콕 부착	드레인 가이드 부착
	H	J	H	J	H	J	H	J	B	B	B	B	B	B	B
AC20D-V1-D	□28	27	□27.8	37.5	ø37.5	62.5	ø37.5	63.5	104.9	—	91.4	87.4	93.9	—	—
AC30D-V1-D	□28	32.5	□27.8	43	ø37.5	68	ø37.5	69	157.1	123.9	122.2	117.8	122.3	137.8	142.3
AC40D-V1-D	□28	41.5	□27.8	52	ø42.5	78	ø42.5	78	186.9	155.6	153.9	149.5	154	169.5	174
AC40D-06-V1-D	□28	41.5	□27.8	52	ø42.5	73	ø42.5	73	188.9	157.6	155.9	151.5	156	171.5	176

AC-D Series
옵션 / 부속품 / 부착품 품번 일람

구분	명칭 \ 형식			부품 품번					
				AC20-D용	AC30-D용	AC40-D용	AC40-06-D용	AC50-D용	AC60-D용
				AC20A-D용	AC30A-D용	AC40A-D용	AC40A-06-D용	AC50A-D용	AC60A-D용
				AC20B-D용	AC30B-D용	AC40B-D용	AC40B-06-D용	AC50B-D용	AC60B-D용
				AC20C-D용	AC30C-D용	AC40C-D용	AC40C-06-D용	—	—
				AC20D-D용	AC30D-D용	AC40D-D용	AC40D-06-D용	—	—
옵션	주1) 압력계	원형	표준	G36-10-□01		G46-10-□01			
			0.02~0.2MPa 설정	G36-4-□01		G46-4-□01			
		원형 (칼라 존 부착)	표준	G36-10-□01-L		G46-10-□01-L			
			0.02~0.2MPa 설정	G36-4-□01-L		G46-4-□01-L			
		각형주2) 매입식	표준	GC3-10AS-D[GC3P-030AS(압력계 커버만)]					
			0.02~0.2MPa 설정	GC3-4AS-D[GC3P-030AS(압력계 커버만)]					
	디지털 압력 스위치 부착		NPN 출력/배선 아랫방향 취출	ISE35-N-25-MLA-X523[ISE35-N-25-M(스위치 본체만)]주3)					
			NPN 출력/배선 위방향 취출	ISE35-R-25-MLA-X523[ISE35-R-25-M(스위치 본체만)]주3)					
			PNP 출력/배선 아래방향 취출	ISE35-N-65-MLA-X523[ISE35-N-65-M(스위치 본체만)]주3)					
			PNP 출력/배선 위방향 취출	ISE35-R-65-MLA-X523[ISE35-R-65-M(스위치 본체만)]주3)					
	플로트식 오토 드레인주4)		N.C.	AD27-D	AD37-D	AD47-D			
			N.O.	—	AD38-D	AD48-D			
부속품	스페이서 P.57			Y200-D	Y300-D	Y400-D	Y500-D	Y600-D	
	브라켓 장착 스페이서 P.57			Y200T-D	Y300T-D	Y400T-D	Y500T-D	Y600T-D	
부착품	잔압 배기 3포트 밸브주5)주6) P.58			VHS20-□01-D VHS20-□02-D	VHS30-□02-D VHS30-□03-D	VHS40-□02-D VHS40-□03-D VHS40-□04-D	VHS40-□06-D	VHS50-□06-D VHS50-□10-D	—
	배관 어댑터주5)주6) P.59			E200-□01-D E200-□02-D E200-□03-D	E300-□02-D E300-□03-D E300-□04-D	E400-□02-D E400-□03-D E400-□04-D E400-□06-D	E500-□06-D E500-□10-D	E600-□06-D E600-□10-D E600-□12-D E600-□14-D	
	L형 배관 어댑터주5)주6) P.60			E200L-□01-D E200L-□02-D	E300L-□01-D E300L-□02-D E300L-□03-D	E400L-□02-D E400L-□03-D E400L-□04-D	E500L-□04-D E500L-□06-D	E600L-□04-D E600L-□06-D E600L-□10-D	
	T형 배관 어댑터주5)주6) P.61			E200T-□01-D E200T-□02-D	E300T-□01-D E300T-□02-D E300T-□03-D	E400T-□02-D E400T-□03-D E400T-□04-D	E500T-□04-D E500T-□06-D	E600T-□04-D E600T-□06-D E600T-□10-D	
	T형 스페이서주5)주6) P.62		표준	Y210-□01-D Y210-□02-D	Y310-□01-D Y310-□02-D Y310-□03-D	Y410-□02-D Y410-□03-D Y410-□04-D	Y510-□02-D Y510-□03-D Y510-□04-D Y510-□06-D	Y610-□03-D Y610-□04-D Y610-□06-D	
			박형 타입	Y210-□01-1-D Y210-□02-1-D	Y310-□01-1-D Y310-□02-1-D	Y410-□02-1-D Y410-□03-1-D	Y510-□02-1-D Y510-□03-1-D	Y610-□03-1-D Y610-□04-1-D	
	크로스 스페이서주5)주6) P.63		표준	Y24-□01-D Y24-□02-D	Y34-□01-D Y34-□02-D Y34-□03-D	Y44-□02-D Y44-□03-D Y44-□04-D	Y54-□02-D Y54-□03-D Y54-□04-D Y54-□06-D	Y64-□03-D Y64-□04-D Y64-□06-D	
			전후 포트 선택 타입	Y24-□01-1-D Y24-□02-1-D	Y34-□01-1-D Y34-□02-1-D Y34-□03-1-D	Y44-□02-1-D Y44-□03-1-D Y44-□04-1-D	Y54-□03-1-D Y54-□04-1-D Y54-□06-1-D	—	
	압력스위치주6) P.64		표준	IS10M-20-D	IS10M-30-D	IS10M-40-D	IS10M-50-D	IS10M-60-D	
			박형 타입	IS10M-20-1-D	IS10M-30-1-D	IS10M-40-1-D	IS10M-50-1-D	IS10M-60-1-D	
	T형 스페이서 부착 압력스위치주5)주6) P.65			IS10T-20-□01-D IS10T-20-□02-D	IS10T-30-□01-D IS10T-30-□02-D IS10T-30-□03-D	IS10T-40-□02-D IS10T-40-□03-D IS10T-40-□04-D	IS10T-50-□02-D IS10T-50-□03-D IS10T-50-□04-D IS10T-50-□06-D	IS10T-60-□03-D IS10T-60-□04-D IS10T-60-□06-D	
	L형 배관 어댑터 부착 압력스위치주5)주6) P.66			IS10L-20-□01-D IS10L-20-□02-D	IS10L-30-□01-D IS10L-30-□02-D IS10L-30-□03-D	IS10L-40-□02-D IS10L-40-□03-D IS10L-40-□04-D	IS10L-50-□04-D IS10L-50-□06-D	IS10L-60-□04-D IS10L-60-□06-D IS10L-60-□10-D	
	배관 어댑터 부착 압력스위치주5)주6) P.67			IS10E-20-□01-D IS10E-20-□02-D IS10E-20-□03-D	IS10E-30-□02-D IS10E-30-□03-D IS10E-30-□04-D	IS10E-40-□02-D IS10E-40-□03-D IS10E-40-□04-D IS10E-40-□06-D	IS10E-50-□06-D IS10E-50-□10-D	IS10E-60-□06-D IS10E-60-□10-D IS10E-60-□12-D IS10E-60-□14-D	
	턴 어댑터주6) P.68			E210T-D	E310T-D	E410T-D	—	—	—
	사이즈 변환 어댑터주6) P.68			E310R-D	E310R-D E410R-D	E410R-D	—	—	—
	크로스 어댑터주5)주6) P.69			Y24M-□02-D	Y34M-□03-D	Y44M-□04-D	—	—	—
	엔드 플레이트주6) P.70			E200E-D	E300E-D	E400E-D	—	—	—

주1) 원형 압력계 품번의 □는 접속나사의 종류를 나타냅니다. R은 무기호, NPT는 N입니다. 접속나사 NPT 및 단위 표기 psi사양의 압력계 공급에 대해서는 별도 문의하여 주십시오.
주2) O-ring(1개)과 설치나사(2개)가 부속됩니다.
주3) 커넥터 부착 리드선(2m), 어댑터, 잠금 핀, O-ring(1개), 설치나사(2개)가 부속됩니다. [ ] 안은 스위치 본체만 해당됩니다.
디지털 압력 스위치의 형식 표시는 P.130을 참조해 주십시오.
주4) 최저 사용 압력은 N.O. 타입 : 0.1MPa, N.C. 타입 : 0.1MPa(AD27-D), 0.15MPa (AD37-D·AD47-D)입니다. 단위 표기 psi, °F 사양은 별도 문의해 주십시오.
주5) 부착품 품번의 □는 배관 나사 종류를 나타냅니다. 무기호는 Rc나사, N은 NPT 나사, F는 G나사입니다.
주6) 모듈러 결합 시에는 별도 스페이서가 필요합니다.

부속품(스페이서·브라켓 장착 스페이서)

스페이서·브라켓 장착 스페이서

Y 300 □ – D

❶ ❷

	기호	내용	❶ 몸체 사이즈 [적용 AC 사이즈]				
			200 [AC20]	300 [AC30]	400 [AC40]	500 [AC40-06]	600 [AC50·AC60]
❷ 브라켓	무기호	스페이서	●	●	●	●	●
	T	브라켓 장착 스페이서	●	●	●	●	●

스페이서 (Y□-D)

브라켓 장착 스페이서 (Y□T-D)

표준 사양

사용 유체	공기
주위 온도 및 사용 유체 온도	-5~60℃(동결 없어야 함)
보증 내압력	1.5 MPa
최고 사용 압력	1.0 MPa

교환 부품

부품명	재질	부품 번호				
		Y200-D Y200T-D	Y300-D Y300T-D	Y400-D Y400T-D	Y500-D Y500T-D	Y600-D Y600T-D
패킹	HNBR	Y220P-050S	Y320P-050S	Y420P-050S	Y520P-050S	Y620P-050S

외형 치수도

스페이서

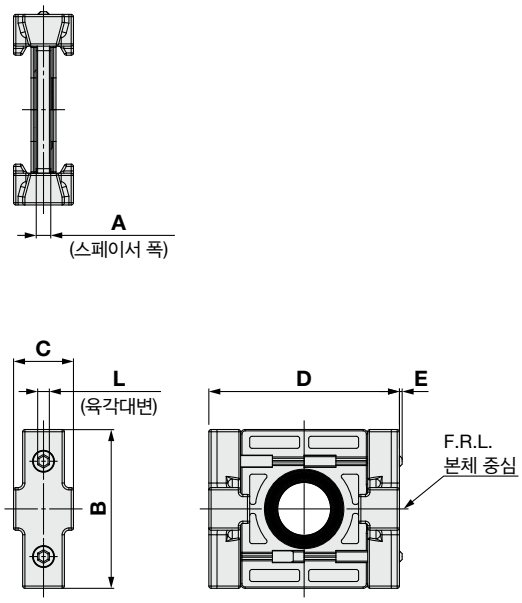

브라켓 장착 스페이서

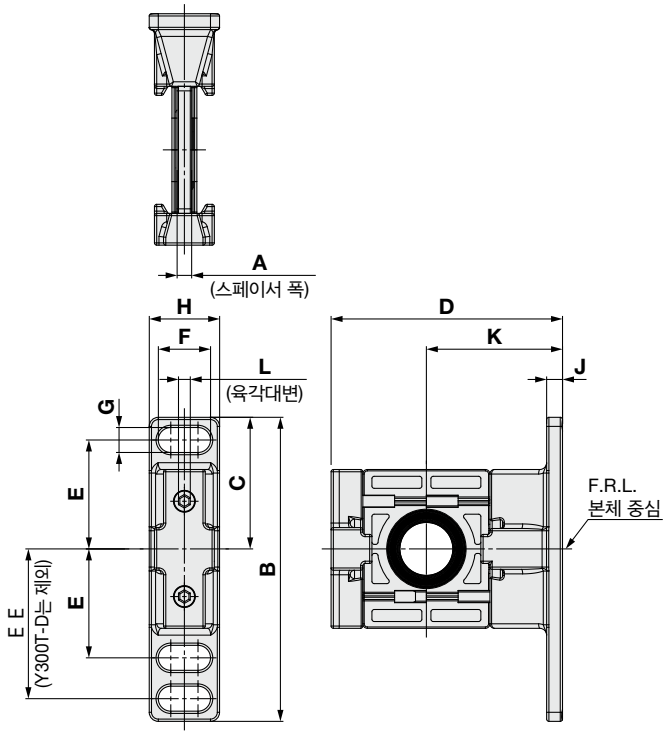

형식	A	B	C	D	E	L	적용 사이즈
Y200-D	3.2	35	13.2	42	0.6	2	**AC20-D**
Y300-D	4.2	43	16.2	53	—	3	**AC30-D**
Y400-D	5.2	51	19.2	71	—	3	**AC40-D**
Y500-D	5.2	54	21.2	71	—	3	**AC40-06-D**
Y600-D	6.2	64	27.2	90	—	4	**AC50-D AC60-D**

형식	A	B	C	D	E	EE	F	G	H	J	K	L	적용 사이즈
Y200T-D	3.2	67	29	51	24	33	11.5	5.5	15.5	3.5	30	2	**AC20-D**
Y300T-D	4.2	85	42.5	67.5	35	—	14	7	20	6	41	3	**AC30-D**
Y400T-D	5.2	115	50	85.5	40	55	18	9	26	7	50	3	**AC40-D**
Y500T-D	5.2	115	50	85.5	40	55	18	9	26	7	50	3	**AC40-06-D**
Y600T-D	6.2	140	60	115	50	70	20	11	31.2	8	70	4	**AC50-D AC60-D**

AC-D Series
부착물

준표준 기호 선택에 대해

- **a, b**의 각 항목마다 1개씩 선택해 주십시오.
- 복수의 기호를 선택할 경우는 알파벳순으로 표시합니다.

예) VHS30-N03-RZ-D

잔압 배기 3포트 밸브 : (V, V1)

- 잔압 배기 3포트 밸브로 라인 안의 압력을 간단하게 배출할 수 있습니다.

VHS 30 – □ 03 – □ – D

❶ ❷ ❸ ❹

표시 기호

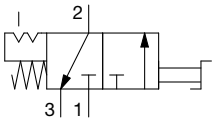

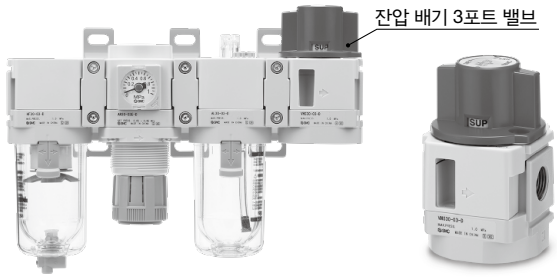

		기호	내용	❶ 몸체 사이즈 [적용 AC 사이즈]				
				20 [AC20]	**30** [AC30]	**40** [AC40]	**40**[AC40-06]	**50**[AC50·AC60]주4)
❷	나사 종류	**무기호**	Rc주1)	●	●	●	●	●
		N	NPT	●	●	●	●	●
		F	G	●	●	●	●	●
		+						
❸	관접속 구경	**01**	1/8	●	—	—	—	—
		02	1/4	●	●	●	—	—
		03	3/8	—	●	●	—	—
		04	1/2	—	—	●	—	—
		06	3/4	—	—	—	●	●
		10	1	—	—	—	—	●
		+						
❹ 준표준	a 흐름 방향	**무기호**	흐름 방향 : 좌 → 우	●	●	●	●	●
		R	흐름 방향 : 우 → 좌	●	●	●	●	●
		+						
	b 단위 표기	**무기호**	제품의 단위 표기 : MPa	●	●	●	●	●
		Z주2)	제품의 단위 표기 : psi	○주3)	○주3)	○주3)	○주3)	○주3)

주1) EXH 포트의 나사 종류는 G나사입니다.
주2) 나사 종류 NPT만 대상입니다. 신계량법상(일본용은 SI단위), 일본외에서만 판매됩니다.
주3) ○는 나사 종류가 NPT의 경우만 대응합니다.
주4) VHS50은 AC60에 조합 가능합니다.

표준 사양

사용 유체	공기
주위 온도 및 사용 유체 온도	−5~60℃(동결 없어야 함)
보증 내압력	1.5 MPa
최고 사용 압력	1.0 MPa

유량 특성

형식	관접속 구경		유량 특성					
			IN→OUT			OUT→EXH		
	IN, OUT	EXH	C (dm³/s·bar)	b	Cv	C (dm³/s·bar)	b	Cv
VHS20	1/8	1/8	4.0	0.41	1.1	3.7	0.42	1.1
	1/4		5.8	0.31	1.4	3.8	0.42	1.1
VHS30	1/4	1/4	8.8	0.44	2.4	8.0	0.46	2.3
	3/8		14.1	0.28	3.5	7.8	0.46	2.2
VHS40	1/4	3/8	9.5	0.49	2.8	13.3	0.47	3.6
	3/8		17.2	0.47	4.8	13.6	0.47	3.7
	1/2		26.7	0.29	6.3	13.4	0.43	3.7
VHS40-06	3/4	1/2	34.0	0.22	7.6	16.1	0.41	4.4
VHS50	3/4	1/2	45.0	0.26	10.6	23.0	0.49	6.4
	1		53.3	0.36	13.5	22.8	0.49	6.3

외형 치수도

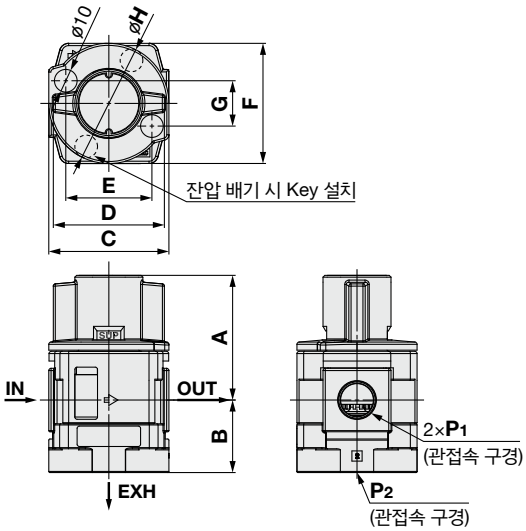

형식	P1	P2	A	B	C	D	적용 사이즈
VHS20-D	1/8·1/4	1/8	48.5	23	40	37	**AC20-D**
VHS30-D	1/4·3/8	1/4	55	32	53	49	**AC30-D**
VHS40-D	1/4·3/8·1/2	3/8	69.7	41.3	70	63	**AC40-D**
VHS40-06-D	3/4	1/2	71.7	43.3	75	63	**AC40-06-D**
VHS50-D	3/4·1	1/2	86.5	44.5	90	80	**AC50-D·AC60-D**

형식	E	F	G	H	적용 사이즈
VHS20-D	28	42	17.5	40	**AC20-D**
VHS30-D	38	53	20	53	**AC30-D**
VHS40-D	52	71	29	70	**AC40-D**
VHS40-06-D	52	71	29	70	**AC40-06-D**
VHS50-D	72	90	33	90	**AC50-D·AC60-D**

조립상 주의

- 입구측에는 작동 보호를 위해 에어 필터를 사용해 주십시오.
- EXH 포트에 소음기 등을 부착하는 경우는 취급 설명서를 확인해 주십시오.

배관 어댑터 : 1/8·1/4·3/8·1/2·3/4·1·1 1/4·1 1/2

・F.R.L.컴비네이션의 입구측, 출구측에 사용하여, 배관을 분리하지 않고 기기를 탈착할 수 있어 메인터넌스가 용이합니다.

E 300 – □ 03 – D

❶ ❷ ❸

	기호	내용	❶ 몸체 사이즈 [적용 AC 사이즈] 200 [AC20]	300 [AC30]	400 [AC40]	500 [AC40-06]	600 [AC50·AC60]
❷ 나사 종류	무기호	Rc	●	●	●	●	●
	N	NPT	●	●	●	●	●
	F	G	●	●	●	●	●
	+						
❸ 관접속 구경	01	1/8	●	–	–	–	–
	02	1/4	●	●	●	–	–
	03	3/8	●	●	●	–	–
	04	1/2	–	●	●	–	–
	06	3/4	–	–	●	●	●
	10	1	–	–	–	●	●
	12	1 1/4	–	–	–	–	●
	14	1 1/2	–	–	–	–	●

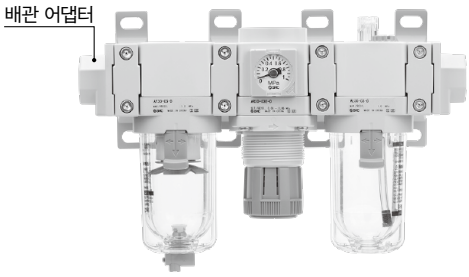

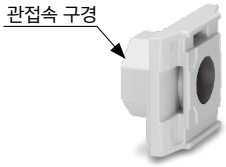

표준 사양

사용 유체	공기
주위 온도 및 사용 유체 온도	-5～60℃(동결 없어야 함)
보증 내압력	1.5 MPa
최고 사용 압력	1.0 MPa

외형 치수도

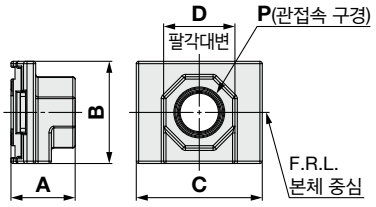

형식	P	A	B	C	D	적용 AC 사이즈
E200-D	1/8·1/4·3/8	24	35	42	24	AC20-D
E300-D	1/4·3/8·1/2	27	43	53	30	AC30-D
E400-D	1/4・3/8・1/2・3/4	30	51	71	36	AC40-D
E500-D	3/4	31	54	71	36	AC40-06-D
	1				46	
E600-D	3/4・1	39	64	90	46	AC50-D AC60-D
	1 1/4・1 1/2	42			63	

조립상 주의

다른 기기와의 접속면에 배관 나사는 없습니다. 사용 시에는 별도 스페이서(또는 브라켓 장착 스페이서)가 필요합니다.

L형 배관 어댑터:1/8·1/4·3/8·1/2·3/4·1

- F.R.L.컴비네이션의 입구측, 출구측에 상하 방향의 배관이 가능합니다.
- 공간 절약, 배관 공수 삭감에 최적.
- F.R.L.컴비네이션의 입구측, 출구측에 사용하여, 배관을 분리하지 않고 기기를 탈착할 수 있어 메인터넌스가 용이합니다.

E 300 L – □ 03 – D

❶ ❷ ❸

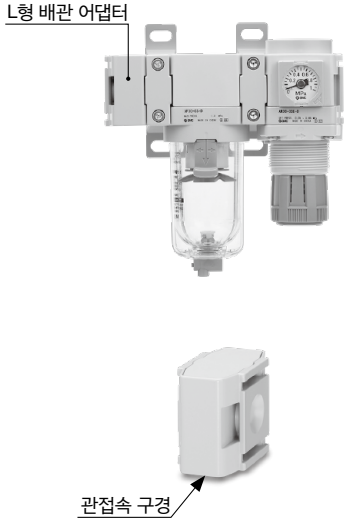

		기호	내용	❶ 몸체 사이즈 [적용 AC 사이즈] 200 [AC20]	300 [AC30]	400 [AC40]	500 [AC40-06]	600 [AC50·AC60]
❷	나사 종류	무기호	Rc	●	●	●	●	●
		N	NPT	●	●	●	●	●
		F	G	●	●	●	●	●
		+						
❸	관접속 구경	01	1/8	●	●	–	–	–
		02	1/4	●	●	●	–	–
		03	3/8	–	●	●	–	–
		04	1/2	–	–	●	●	●
		06	3/4	–	–	–	●	●
		10	1	–	–	–	–	●

표준 사양

사용 유체	공기
주위 온도 및 사용 유체 온도	-5～60℃(동결 없어야 함)
보증 내압력	1.5 MPa
최고 사용 압력	1.0 MPa

외형 치수도

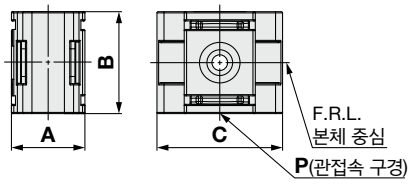

형식	P	A	B	C	적용 AC 사이즈
E200L-D	1/8·1/4	28	35	42	AC20-D
E300L-D	1/8·1/4·3/8	31	43	53	AC30-D
E400L-D	1/4·3/8·1/2	39	51	71	AC40-D
E500L-D	1/2·3/4	47	54	71	AC40-06-D
E600L-D	1/2·3/4·1	62	64	90	AC50-D AC60-D

조립상 주의

다른 기기와의 접속면에 배관 나사는 없습니다. 사용 시에는 별도 스페이서(또는 브라켓 장착 스페이서)가 필요합니다.

T형 배관 어댑터 : 1/8·1/4·3/8·1/2·3/4·1

- F.R.L.컴비네이션의 입구측, 출구측에 상하 방향의 배관이 가능합니다.
- 공간 절약, 배관 공수 삭감에 최적.
- F.R.L.컴비네이션의 입구측, 출구측에 사용하여, 배관을 분리하지 않고 기기를 탈착할 수 있어 메인터넌스가 용이합니다.

E 300 T – □ 03 – D

❶ ❷ ❸

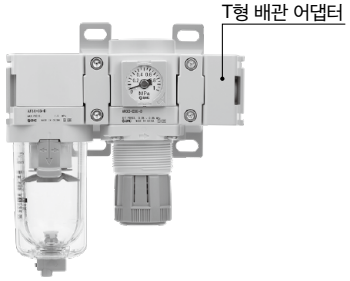

	기호	내용	❶ 몸체 사이즈 [적용 AC 사이즈] 200 [AC20]	300 [AC30]	400 [AC40]	500 [AC40-06]	600 [AC50·AC60]
❷ 나사 종류	무기호	Rc	●	●	●	●	●
	N	NPT	●	●	●	●	●
	F	G	●	●	●	●	●
	+						
❸ 관접속 구경	01	1/8	●	●	–	–	–
	02	1/4	●	●	●	–	–
	03	3/8	–	●	●	–	–
	04	1/2	–	–	●	●	●
	06	3/4	–	–	–	●	●
	10	1	–	–	–	–	●

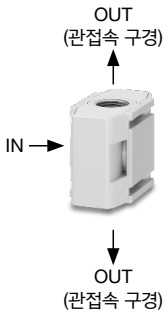

	관접속 구경
IN	–
OUT	❸

표준 사양

사용 유체	공기
주위 온도 및 사용 유체 온도	-5~60℃(동결 없어야 함)
보증 내압력	1.5 MPa
최고 사용 압력	1.0 MPa

외형 치수도

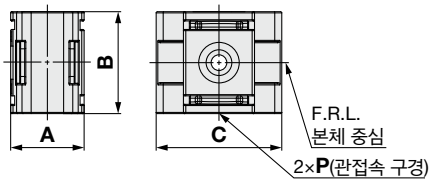

형식	P	A	B	C	적용 AC 사이즈
E200T-D	1/8·1/4	28	35	42	AC20-D
E300T-D	1/8·1/4·3/8	31	43	53	AC30-D
E400T-D	1/4·3/8·1/2	39	51	71	AC40-D
E500T-D	1/2·3/4	47	54	71	AC40-06-D
E600T-D	1/2·3/4·1	62	64	90	AC50-D AC60-D

조립상 주의

다른 기기와의 접속면에 배관 나사는 없습니다. 사용 시에는 별도 스페이서(또는 브라켓 장착 스페이서)가 필요합니다.

T형 스페이서 : 1/8·1/4·3/8·1/2·3/4

· T형 스페이서를 사용함으로써 에어 취출 분기가 용이합니다.

Y 310 – □ 03 – □ – D

❶ ❷ ❸ ❹

		기호	내용	❶ 몸체 사이즈 [적용 AC 사이즈] 210 [AC20]	310 [AC30]	410 [AC40]	510 [AC40-06]	610 [AC50·AC60]
❷	나사 종류	무기호	Rc	●	●	●	●	●
		N	NPT	●	●	●	●	●
		F	G	●	●	●	●	●
		+						
❸	관접속 구경 (OUT①)	01	1/8	●	●	—	—	—
		02	1/4	●	●	●	●	—
		03	3/8	—	○주1)	●	●	●
		04	1/2	—	—	○주1)	○주1)	●
		06	3/4	—	—	—	○주1)	○주1)
		+						
❹ 표준	몸체 타입	무기호	표준	●	●	●	●	●
		1	박형	●	●	●	●	●

주1) ○는 몸체 타입 표준만 대응합니다.

몸체 타입 : 표준 (Y□-□□-D)

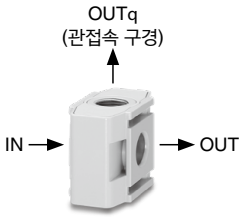

몸체 타입 : 박형 (Y□-□□-1-D)

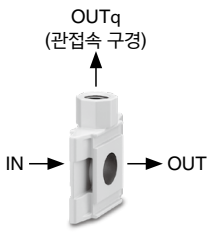

표준 사양

사용 유체	공기
주위 온도 및 사용 유체 온도	-5~60℃(동결 없어야 함)
보증 내압력	1.5 MPa
최고 사용 압력	1.0 MPa

	관접속 구경
IN	—
OUT	—
OUT①	❸

	관접속 구경
IN	—
OUT	—
OUT①	❸

외형 치수도

몸체 타입 : 표준

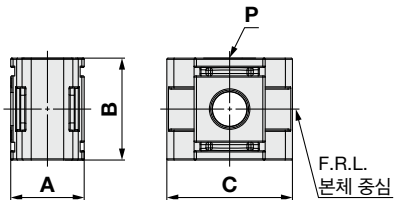

형식	P	A	B	C	적용 AC 사이즈
Y210-D	1/8·1/4	28	35	42	AC20-D
Y310-D	1/8·1/4·3/8	31	43	53	AC30-D
Y410-D	1/4·3/8·1/2	39	51	71	AC40-D
Y510-D	1/4·3/8·1/2·3/4	47	54	71	AC40-06-D
Y610-D	3/8·1/2·3/4	62	64	90	AC50-D·AC60-D

몸체 타입 : 박형

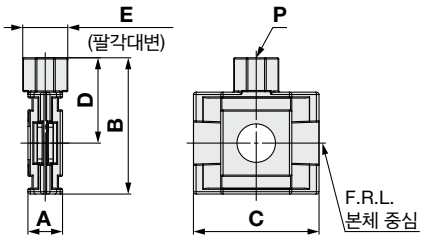

형식	P	A	B	C	D	E	적용 AC 사이즈
Y210-1-D	1/8·1/4	14.6	48.5	42	31	19	AC20-D
Y310-1-D	1/8·1/4	14.6	57.5	53	36	19	AC30-D
Y410-1-D	1/4·3/8	18.6	67	71	41.5	24	AC40-D
Y510-1-D	1/4·3/8	18.6	70	63	43	24	AC40-06-D
Y610-1-D	3/8·1/2	22	87	90	55	30	AC50-D·AC60-D

조립상 주의

· 다른 기기와의 접속면에 배관 나사는 없습니다. 사용 시에는 별도 스페이서(또는 브라켓 장착 스페이서)가 필요합니다.
· 루브리케이터의 입구측에서 사용하는 경우는 기름이 역류하는 경우가 있으므로, 루브리케이터와 본 제품의 사이에 체크 밸브를 설치하여 역류를 방지해 주십시오.
· 몸체 타입 박형을 브라켓 장착 스페이서를 이용하여 벽면에 고정하는 경우에는 편측은 스페이서를 사용해 주십시오.

크로스 스페이서 : 1/8·1/4·3/8·1/2·3/4

· 상하(OUT①), 전후(OUT②)로 분기 배관이 가능합니다.

Y 34 – □ 03 – □ – D

❶ ❷ ❸ ❹

		기호	내용	❶ 몸체 사이즈 [적용 AC 사이즈]				
				24 [AC20]	34 [AC30]	44 [AC40]	54 [AC40-06]	64 [AC50·AC60]
❷	나사 종류	무기호	Rc	●	●	●	●	●
		N	NPT	●	●	●	●	●
		F	G	●	●	●	●	●
+								
❸	관접속 구경 (OUT①)	01	1/8	●	●	—	—	—
		02	1/4	●	●	●	○주3)	—
		03	3/8	—	●	●	●	●
		04	1/2	—	—	●	●	●
		06	3/4	—	—	—	●	●
+								
❹	준표준 / 몸체 타입	무기호	표준 주1)	●	●	●	●	●
		1	전후 포트 선택형주2)	●	●	●	●	—

주1) 전후 포트는 압력 취출용이므로 ❸관 접속구경에 관계없이 1/8입니다.
최소구경은 1.4mm입니다.
주2) 전후 포트는❸관접속 구경과 동일합니다.
주3) ○는 몸체 타입 표준만 대응합니다.

몸체 타입 : 표준 (Y□-□□-D)

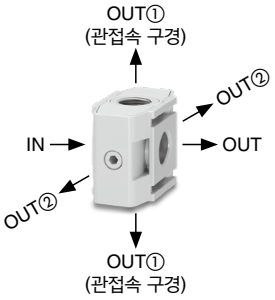

	관접속 구경
IN	—
OUT	—
OUT①	❸
OUT②	1/8

몸체 타입 : 전후 포트 선택형 (Y□-□□-1-D)

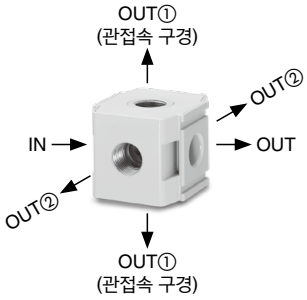

	관접속 구경
IN	—
OUT	—
OUT①	❸
OUT②	❸

표준 사양

사용 유체	공기
주위 온도 및 사용 유체 온도	-5~60℃(동결 없어야 함)
보증 내압력	1.5 MPa
최고 사용 압력	1.0 MPa

외형 치수도

몸체 타입 : 표준

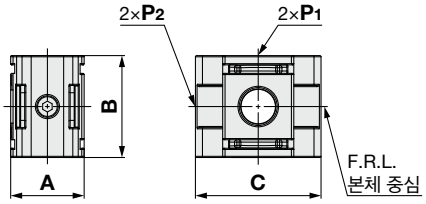

형식	P_1	P_2주)	A	B	C	적용 AC 사이즈
Y24-D	1/8·1/4	1/8	28	35	42	**AC20-D**
Y34-D	1/8·1/4·3/8	1/8	31	43	53	**AC30-D**
Y44-D	1/4·3/8·1/2	1/8	39	51	71	**AC40-D**
Y54-D	1/4·3/8·1/2·3/4	1/8	47	54	71	**AC40-06-D**
Y64-D	3/8·1/2·3/4	1/8	62	64	90	**AC50-D·AC60-D**

주) P_2의 관접속 구경은 수지 플러그도 조립 출하됩니다.

몸체 타입 : 전후 포트 선택형

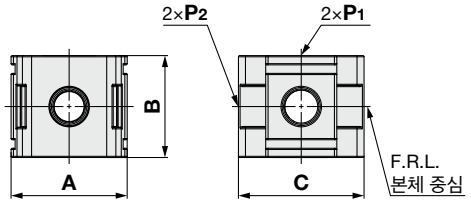

형식	P_1, P_2주)	A	B	C	적용 AC 사이즈
Y24-1-D	1/8·1/4	40	35	42	**AC20-D**
Y34-1-D	1/8·1/4·3/8	49	43	53	**AC30-D**
Y44-1-D	1/4·3/8·1/2	60	51	71	**AC40-D**
Y54-1-D	3/8·1/2·3/4	72	54	71	**AC40-06-D**

주) P_1, P_2의 접속구경과 동일한 사이즈의 육각구멍붙이 플러그 2개를 부속품으로 동봉 출하됩니다.

조립상 주의

· 다른 기기와의 접속면에 배관 나사는 없습니다. 사용 시에는 별도 스페이서(또는 브라켓 장착 스페이서)가 필요합니다.
· 루브리케이터의 입구측에서 사용하는 경우는 기름이 역류하는 경우가 있으므로, 루브리케이터와 본 제품의 사이에 체크 밸브를 설치하여 역류를 방지해 주십시오.

준표준 기호 선택에 대해

·**a~d**의 각 항목마다 1개씩 선택해 주십시오.
·복수의 기호를 선택할 경우는 숫자, 알파벳이 빠른 순서로 나열해 주십시오.
예) IS10M-30-6LP-D

압력 스위치

· 콤팩트하게 일체화된 압력 스위치도 간단하게 설치되며, 라인 압력 검출이 용이해집니다.

IS10M-30-□-D
❶ ❷

표시 기호

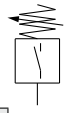

		기호	내용	❶ 몸체 사이즈 [적용 AC 사이즈] 20 [AC20]	30 [AC30]	40 [AC40]	50 [AC40-06]	60 [AC50-AC60]
❷ 준표준	a 몸체 타입	무기호	표준	●	●	●	●	●
		1	박형	●	●	●	●	●
	+							
	b 설정 압력 범위	무기호	0.1~0.4MPa	●	●	●	●	●
		6주1)	0.1~0.6MPa	●	●	●	●	●
	+							
	c 리드선 길이	무기호	0.5m	●	●	●	●	●
		L	3m	●	●	●	●	●
		Z	5m	●	●	●	●	●
	+							
	d 눈금판 압력 단위	무기호	MPa	●	●	●	●	●
		P주2)	MPa·psi 병기	●	●	●	●	●

주1) 6P의 설정 압력 범위는 0.2~0.6MPa(30~90psi)입니다.
주2) 신계량법상(일본용은 SI 단위), 일본 외에서만 판매합니다.

몸체 타입:표준 (IS10M-□□-D)

몸체 타입:박형 (IS10M-□□-1-D)

표준 사양

사용 유체	공기
주위 온도 및 사용 유체 온도	-5~60℃(동결 없어야 함)
보증 내압력	1.0 MPa
최고 사용 압력	0.7MPa
설정 압력 범위(OFF 시)	0.1~0.4MPa
응차	0.08MPa 이하
접점구성	1a

스위치 특성

최대 접점 용량	AC2VA·DC2W
사용 전압 AC, DC	100V 이하
최대 사용 전류	AC, DC24V 이하:50mA AC, DC48V 이하:40mA AC, DC100V 이하:20mA

주) 사양 상세 내용에 대해서는 당사 홈페이지 상의 IS10 시리즈 카탈로그를 참조해 주십시오. https://www.smckorea.co.kr

외형 치수도

몸체 타입:표준

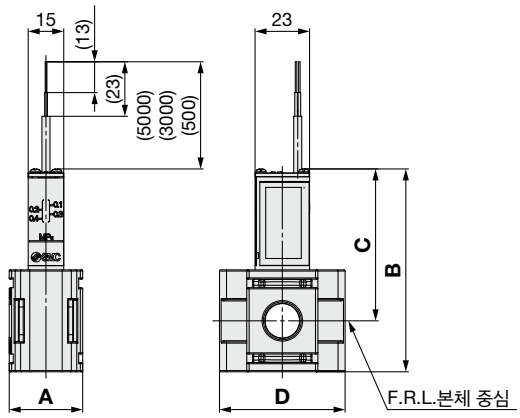

형식	A	B	C	D	적용 AC 사이즈
IS10M-20-D	28	77.6	60.1	42	AC20-D
IS10M-30-D	31	85.6	64.1	53	AC30-D
IS10M-40-D	39	93.6	68.1	71	AC40-D
IS10M-50-D	47	96.6	69.6	71	AC40-06-D
IS10M-60-D	62	106.6	74.6	90	AC50-D · AC60-D

몸체 타입:박형

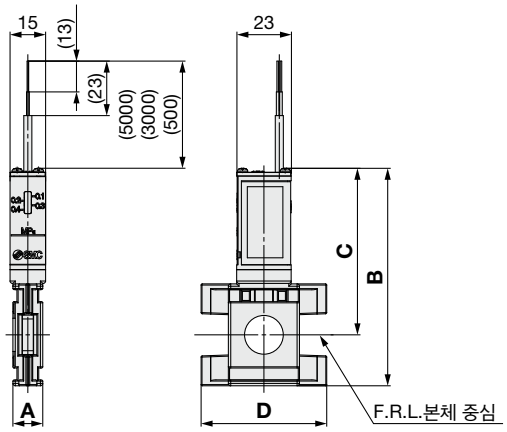

형식	A	B	C	D	적용 AC 사이즈
IS10M-20-1-D	10.6	83.8	66.3	42	AC20-D
IS10M-30-1-D	12.6	91.8	70.3	53	AC30-D
IS10M-40-1-D	14.6	97.8	72.3	58.6	AC40-D
IS10M-50-1-D	16.6	100.8	73.8	59.3	AC40-06-D
IS10M-60-1-D	22	110.8	78.8	90	AC50-D · AC60-D

조립상 주의

· 다른 기기와의 접속면에 배관 나사는 없습니다. 사용 시에는 별도 스페이서(또는 브라켓 장착 스페이서)가 필요합니다.
· 몸체 타입 박형을 브라켓 장착 스페이서를 이용하여 벽면에 고정하는 경우에는 편측은 스페이서를 사용해 주십시오.

준표준 기호 선택에 대해

·**a~c**의 각 항목마다 1개씩 선택해 주십시오.
·복수의 기호를 선택할 경우는 숫자, 알파벳이 빠른 순서로 나열해 주십시오.
예) IS10T-30-N03-6LP-D

T형 스페이서 부착 압력 스위치

· 콤팩트하게 일체화된 압력 스위치도 간단하게 설치되며, 라인 압력 검출이 용이해집니다.

IS10T – 30 – □ 03 – □ – D
❶ ❷ ❸ ❹

		기호	내용	❶ 몸체 사이즈 [적용 AC 사이즈] 20 [AC20]	30 [AC30]	40 [AC40]	50 [AC40-06]	60 [AC50·AC60]
❷	나사 종류	무기호	Rc	●	●	●	●	●
		N	NPT	●	●	●	●	●
		F	G	●	●	●	●	●
		+						
❸	관접속 구경 (OUT①)	01	1/8	●	●	—	—	—
		02	1/4	●	●	●	●	—
		03	3/8	—	●	●	●	●
		04	1/2	—	—	●	●	●
		06	3/4	—	—	—	●	●
		+						
❹ 준표준	a 설정 압력 범위	무기호	0.1~0.4MPa	●	●	●	●	●
		6주1)	0.1~0.6MPa	●	●	●	●	●
		+						
	b 리드선 길이	무기호	0.5m	●	●	●	●	●
		L	3m	●	●	●	●	●
		Z	5m	●	●	●	●	●
		+						
	c 눈금판 압력 단위	무기호	MPa	●	●	●	●	●
		P주2)	MPa·psi 병기	●	●	●	●	●

주1) 6P의 설정 압력 범위는 0.2~0.6MPa(30~90psi)입니다.
주2) 신계량법상(일본용은 SI단위), 일본외에서만 판매됩니다.

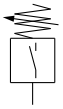

	관접속 구경
IN	—
OUT	—
OUT①	❸

표준 사양

사용 유체	공기
주위 온도 및 사용 유체 온도	-5~60℃(동결 없어야 함)
보증 내압력	1.0 MPa
최고 사용 압력	0.7MPa
설정 압력 범위(OFF 시)	0.1~0.4MPa
응차	0.08MPa 이하
접점구성	1a

최대 접점 용량	AC2VA·DC2W
사용 전압 AC, DC	100V 이하
최대 사용 전류	AC, DC24V 이하:50mA AC, DC48V 이하:40mA AC, DC100V 이하:20mA

주) 사양 상세 내용에 대해서는 당사 홈페이지 상의 IS10 시리즈 카탈로그를 참조해 주십시오. https://www.smckorea.co.kr

외형 치수도

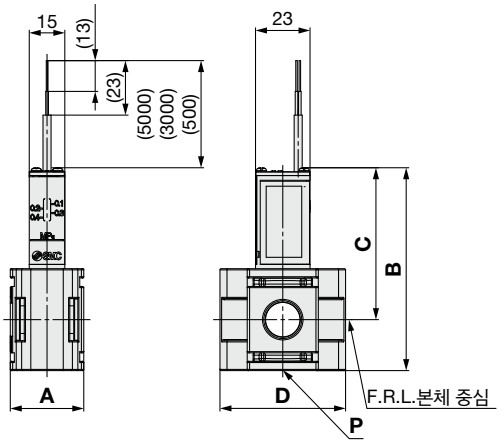

형식	P	A	B	C	D	적용 AC 사이즈
IS10T-20-D	1/8·1/4	28	77.6	60.1	42	AC20-D
IS10T-30-D	1/8·1/4·3/8	31	85.6	64.1	53	AC30-D
IS10T-40-D	1/4·3/8·1/2	39	93.6	68.1	71	AC40-D
IS10T-50-D	1/4·3/8·1/2·3/4	47	96.6	69.6	71	AC40-06-D
IS10T-60-D	3/8·1/2·3/4	62	106.6	74.6	90	AC50-D·AC60-D

조립상 주의

· 다른 기기와의 접속면에 배관 나사는 없습니다. 사용 시에는 별도 스페이서(또는 브라켓 장착 스페이서)가 필요합니다.
· 루브리케이터의 입구측에서 사용하는 경우는 기름이 역류하는 경우가 있으므로, 루브리케이터와 본 제품의 사이에 체크 밸브를 설치하여 역류를 방지해 주십시오.

준표준 기호 선택에 대해

·**a~d**의 각 항목마다 1개씩 선택해 주십시오.
·복수의 기호를 선택할 경우는 숫자, 알파벳이 빠른 순서로 나열해 주십시오.
예) IS10L-30-N03-6LP-D

L형 배관 어댑터 부착 압력 스위치

· 콤팩트하게 일체화된 압력 스위치도 간단하게 설치되며, 라인 압력 검출이 용이해집니다.
· F.R.L.컴비네이션의 입구측, 출구측에 사용하여, 배관을 분리하지 않고도 기기를 탈착할 수 있습니다.

IS10L – 30 – □ 03 – □ – D
❶ ❷ ❸ ❹

		기호	내용	❶ 몸체 사이즈 [적용 AC 사이즈] 20 [AC20]	30 [AC30]	40 [AC40]	50 [AC40-06]	60 [AC50·AC60]
❷	나사 종류	무기호	Rc	●	●	●	●	●
		N	NPT	●	●	●	●	●
		F	G	●	●	●	●	●
		+						
❸	관접속 구경 (OUT)	01	1/8	●	●	—	—	—
		02	1/4	●	●	●	—	—
		03	3/8	—	●	●	—	—
		04	1/2	—	—	●	●	●
		06	3/4	—	—	—	●	●
		10	1	—	—	—	—	●
		+						
❹ 준표준	a 설정 압력 범위	무기호	0.1~0.4MPa	●	●	●	●	●
		6주1)	0.1~0.6MPa	●	●	●	●	●
		+						
	b 리드선 길이	무기호	0.5m	●	●	●	●	●
		L	3m	●	●	●	●	●
		Z	5m	●	●	●	●	●
		+						
	c 눈금판 압력 단위	무기호	MPa	●	●	●	●	●
		P주2)	MPa·psi 병기	●	●	●	●	●
		+						
	d 부착 위치	무기호	우측	●	●	●	●	●
		R	왼쪽	●	●	●	●	●

주1) 6P의 설정 압력 범위는 0.2~0.6MPa(30~90psi)입니다.
주2) 신계량법상(일본용은 SI단위), 일본외에서만 판매됩니다.

표시 기호

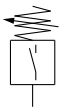

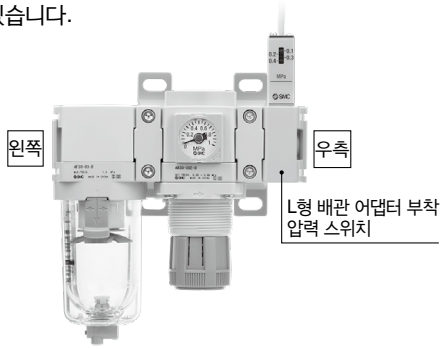

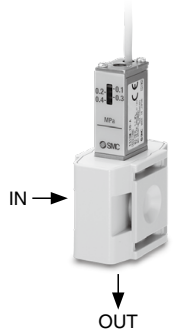

	관접속 구경
IN	—
OUT	❸

표준 사양

사용 유체	공기
주위 온도 및 사용 유체 온도	-5~60℃(동결 없어야 함)
보증 내압력	1.0 MPa
최고 사용 압력	0.7MPa
설정 압력 범위(OFF 시)	0.1~0.4MPa
응차	0.08MPa 이하
접점구성	1a

스위치 특성

최대 접점 용량	AC2VA·DC2W
사용 전압 AC, DC	100V 이하
최대 사용 전류	AC, DC24V 이하:50mA AC, DC48V 이하:40mA AC, DC100V 이하:20mA

주) 사양 상세 내용에 대해서는 당사 홈페이지 상의 IS10 시리즈 카탈로그를 참조해 주십시오. https://www.smckorea.co.kr

외형 치수도

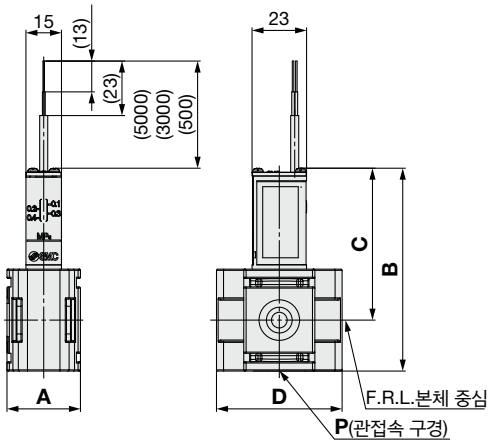

형식	P	A	B	C	D	적용 AC 사이즈
IS10L-20-D	1/8·1/4	28	77.6	60.1	42	AC20-D
IS10L-30-D	1/8·1/4·3/8	31	85.6	64.1	53	AC30-D
IS10L-40-D	1/4·3/8·1/2	39	93.6	68.1	71	AC40-D
IS10L-50-D	1/2·3/4	47	96.6	69.6	71	AC40-06-D
IS10L-60-D	1/2·3/4·1	62	106.6	74.6	90	AC50-D·AC60-D

다른 기기와의 접속면에 배관 나사는 없습니다. 사용 시에는 별도 스페이서(또는 브라켓 장착 스페이서)가 필요합니다.

준표준 기호 선택에 대해

·**a~d**의 각 항목마다 1개씩 선택해 주십시오.
·복수의 기호를 선택할 경우는 숫자, 알파벳이 빠른 순서로 나열해 주십시오.
예) IS10E-30-N03-6LP-D

배관 어댑터 부착 압력스위치

· 콤팩트하게 일체화된 압력 스위치도 간단하게 설치되며, 라인 압력 검출이 용이해집니다.

IS10E – 30 – □ 03 – □ – D
❶ ❷ ❸ ❹

		기호	내용	❶ 몸체 사이즈 [적용 AC 사이즈] 20 [AC20]	30 [AC30]	40 [AC40]	50 [AC40-06]	60 [AC50·AC60]
❷	나사 종류	무기호	Rc	●	●	●	●	●
		N	NPT	●	●	●	●	●
		F	G	●	●	●	●	●
❸	관접속 구경 (OUT)	01	1/8	●	—	—	—	—
		02	1/4	●	●	●	—	—
		03	3/8	●	●	●	—	—
		04	1/2	—	●	●	—	—
		06	3/4	—	—	●	●	●
		10	1	—	—	—	●	●
		12	1 1/4	—	—	—	—	●
		14	1 1/2	—	—	—	—	●
❹ 준표준	a 설정 압력 범위	무기호	0.1~0.4MPa	●	●	●	●	●
		6주1)	0.1~0.6MPa	●	●	●	●	●
	b 리드선 길이	무기호	0.5m	●	●	●	●	●
		L	3m	●	●	●	●	●
		Z	5m	●	●	●	●	●
	c 눈금판 압력 단위	무기호	MPa	●	●	●	●	●
		P주2)	MPa·psi 병기	●	●	●	●	●
	d 부착 위치	무기호	우측	●	●	●	●	●
		R	왼쪽	●	●	●	●	●

주1) 6P의 설정 압력 범위는 0.2~0.6MPa(30~90psi)입니다.
주2) 신계량법상(일본용은 SI단위), 일본외에서만 판매됩니다.

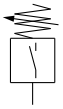

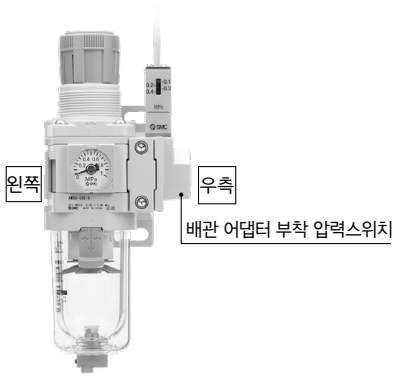

	관접속 구경
IN	—
OUT	❸

표준 사양

사용 유체	공기
주위 온도 및 사용 유체 온도	–5~60℃(동결 없어야 함)
보증 내압력	1.0 MPa
최고 사용 압력	0.7MPa
설정 압력 범위(OFF시)	0.1~0.4MPa
응차	0.08MPa 이하
접점구성	1a

최대 접점 용량	AC2VA·DC2W
사용 전압 AC, DC	100V 이하
최대 사용 전류	AC, DC24V 이하:50mA AC, DC48V 이하:40mA AC, DC100V 이하:20mA

주) 사양 상세 내용에 대해서는 당사 홈페이지 상의 IS10 시리즈 카탈로그를 참조해 주십시오. https://www.smckorea.co.kr

외형 치수도

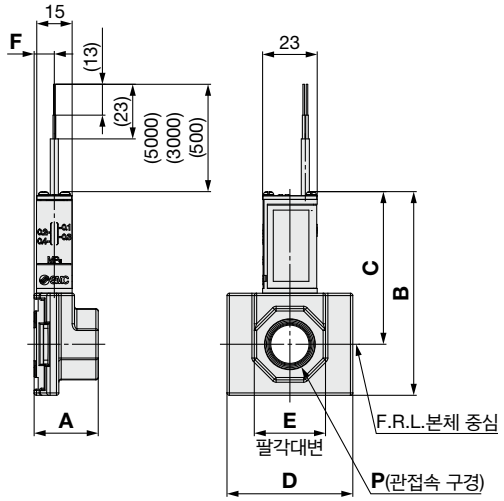

형식	P	A	B	C	D	E	F	적용 AC 사이즈
IS10E-20-D	1/8·1/4·3/8	24	77.8	60.3	42	24	8.5	AC20-D
IS10E-30-D	1/4·3/8·1/2	27	85.8	64.3	53	30		AC30-D
IS10E-40-D	1/4·3/8·1/2·3/4	30	93.8	68.3	71	36		AC40-D
IS10E-50-D	3/4	31	96.8	69.8	71	36		AC40-06-D
	1					46		
IS10E-60-D	3/4·1	39	106.8	74.8	90	46	9.5	AC50-D·AC60-D
	1 1/4·1 1/2	42				63		

조립상 주의

다른 기기와의 접속면에 배관 나사는 없습니다. 사용 시에는 별도 스페이서(또는 브라켓 장착 스페이서)가 필요합니다.

턴 어댑터

・제품을 90도 회전시킨 방향으로 모듈러 결합을 가능하게 합니다.

E 310 T – D

몸체 사이즈 ● ● 턴 어댑터

210
310
410

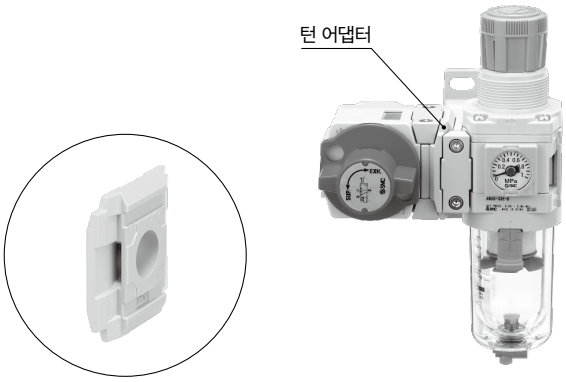

표준 사양

사용 유체	공기
주위 온도 및 사용 유체 온도	-5~60℃(동결 없어야 함)
보증 내압력	1.5 MPa
최고 사용 압력	1.0 MPa

외형 치수도

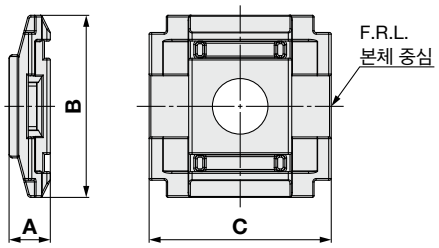

형식	A	B	C	적용 AC 사이즈
E210T-D	9	42	42	**AC20-D**
E310T-D	12	53	53	**AC30-D**
E410T-D	15	71	71	**AC40-D**

조립상 주의

・다른 기기와의 접속면에 배관 나사는 없습니다. 사용 시에는 별도 스페이서(또는 브라켓 장착 스페이서)가 필요합니다.
・브라켓 장착 스페이서를 이용하여 벽면에 고정하는 경우에는 편측은 스페이서를 사용해 주십시오.

사이즈 변환 어댑터

・한 단계 위 또는 아래의 몸체 사이즈 제품과 모듈러 결합을 가능하게 합니다.

E 310 R – D

● 사이즈 변환 어댑터

● 몸체 사이즈

310	20, 30 사이즈 연결용
410	30, 40 사이즈 연결용

표준 사양

사용 유체	공기
주위 온도 및 사용 유체 온도	-5~60℃(동결 없어야 함)
보증 내압력	1.5 MPa
최고 사용 압력	1.0 MPa

외형 치수도

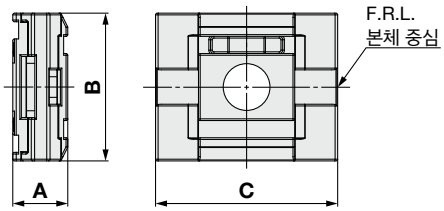

형식	A	B	C	적용 AC 사이즈
E310R-D	16	43	53	**AC20-D・AC30-D**
E410R-D	20	51	71	**AC30-D・AC40-D**

조립상 주의

・다른 기기와의 접속면에 배관 나사는 없습니다. 사용 시에는 별도 스페이서(또는 브라켓 장착 스페이서)가 필요합니다.
・브라켓 장착 스페이서를 이용하여 벽면에 고정하는 경우에는 편측은 스페이서를 사용해 주십시오.

준표준 기호 선택에 대해

- **a, b**의 각 항목마다 1개씩 선택해 주십시오.
- 복수의 기호를 선택할 경우는 알파벳순으로 나열해 주십시오.

예) Y34M-N03E-AZ-D

크로스 어댑터:1/4·3/8·1/2

- 상하, 좌우 방향에 스페이서를 이용하여 접속할 수 있습니다.

Y 34 M– □ 03 B – □ – D

❶ ❷ ❸ ❹ ❺

		기호	내용	❶ 몸체 사이즈 [적용 AC 사이즈] 24 [AC20]	34 [AC30]	44 [AC40]
❷	나사 종류	무기호	Rc	●	●	●
		N	NPT	●	●	●
		F	G	●	●	●
		+				
❸	관접속 구경	02	1/4	●	–	–
		03	3/8	–	●	–
		04	1/2	–	–	●
		+				
❹	옵션 / 압력계	B	압력계 없음 (양측 블랭킹 플레이트)	●	●	●
		E	각형 매입식 압력계 (리밋 인디케이터 부착)	●	●	●
		+				
❺	준표준 / a 상하면의 스페이서 부착 방향주1)	무기호	전후 부착	●	●	●
		A	좌우 부착	●	●	●
		+				
	b 단위 표기	무기호	압력계의 단위 표기:MPa	●	●	●
		Z주2)	압력계의 단위 표기:psi(MPa 병기)	○주3)	○주3)	○주3)

주1) 스페이서의 부착 방향 변경(전후⇔좌우)은 가능합니다. 변경방법은 「취급 설명서」를 참조해 주십시오.
주2) 나사 종류 NPT가 대상입니다. 신계량법상(일본용은 SI단위), 일본외에서만 판매됩니다.
주3) ○는 나사 종류가 NPT인 경우에만 대응합니다.

표준 사양

사용 유체	공기
주위 온도 및 사용 유체 온도	-5~60℃(동결 없어야 함)
보증 내압력	1.5 MPa
최고 사용 압력	1.0 MPa

상하면의 스페이서 부착 방향:전후 부착(무기호)

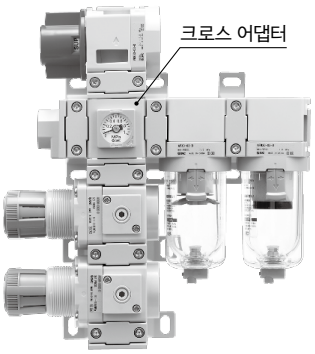

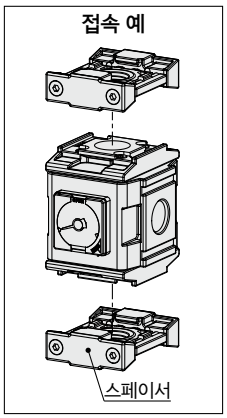

상하면의 스페이서 부착 방향:좌우 부착(A)

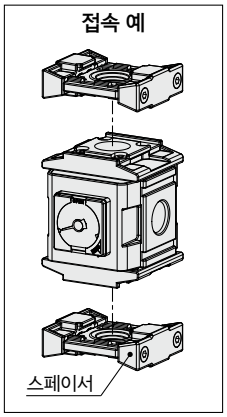

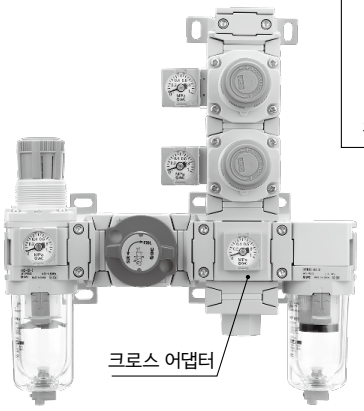

조립상 주의

- 다른 기기와의 접속면에 배관 나사는 없습니다. 사용 시에는 별도 스페이서(또는 브라켓 장착 스페이서)가 필요합니다.
- 루브리케이터의 입구측에서 사용하는 경우는 기름이 역류하는 경우가 있으므로, 루브리케이터와 본 제품의 사이에 체크 밸브를 설치하여 역류를 방지해 주십시오.

외형 치수도

상하면의 스페이서 부착 방향:전후 부착

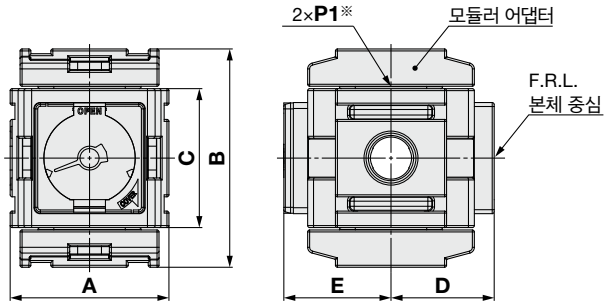

상하면의 스페이서 부착 방향:좌우 부착

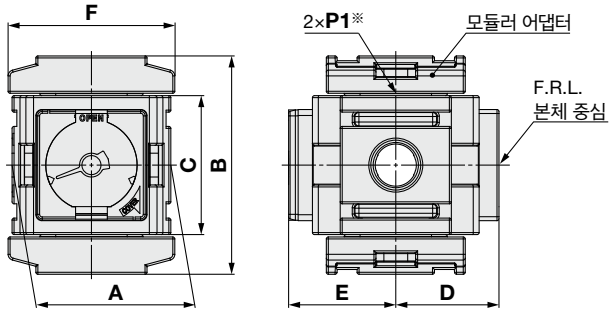

형식	표준 사양					옵션 사양		준표준 사양	적용 AC 사이즈
						압력계 없음	각형 압력계	스페이서 좌우 부착	
	P1※	A	B	C	D	E	E	F	
Y24M-D	1/4	40	55	35	26	26	27	42	AC20-D
Y34M-D	3/8	53	63	43	31.5	31.5	32.5	53	AC30-D
Y44M-D	1/2	70	77	51	40.5	40.5	41.5	71	AC40-D

※모듈러 어댑터를 분리하면 상하면의 암나사의 에어 취출용 배관 포트로 사용 가능합니다.

엔드 플레이트

・모듈러 접속하지 않는 미사용 배관 포트를 막을 수 있습니다.

E 300 E – D

- 엔드 플레이트
- 몸체 사이즈

200
300
400

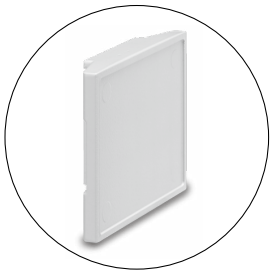

표준 사양

사용 유체	공기
주위 온도 및 사용 유체 온도	-5~60℃(동결 없어야 함)
보증 내압력	1.5 MPa
최고 사용 압력	1.0 MPa

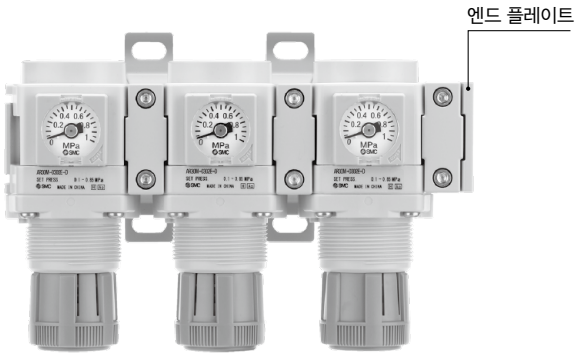

외형 치수도

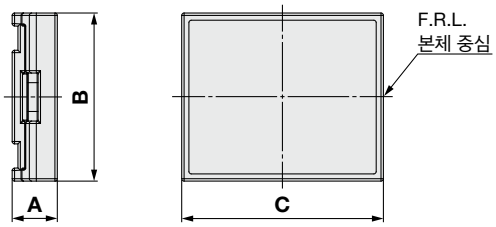

형식	A	B	C	적용 AC 사이즈
E200E-D	9.4	35	42	**AC20-D**
E300E-D	9.4	43	53	**AC30-D**
E400E-D	12.4	51	71	**AC40-D**

조립상 주의

・다른 기기와의 접속면에 배관 나사는 없습니다. 사용 시에는 별도 스페이서(또는 브라켓 장착 스페이서)가 필요합니다.

AC-D Series / 제품 개별 주의 사항

사용하기 전에 반드시 숙지하여 주십시오. 안전상 주의에 대해서는 뒷표지, F.R.L/공통 주의 사항에 대해서는 당사 홈페이지의 「SMC 제품 취급 주의 사항」 및 「취급 설명서」를 확인해 주십시오.
https://www.smckorea.co.kr

공기원

⚠ 주의

①잔압 배기 3포트 밸브를 설치하는 경우, 먼지 등으로 인한 시트부 손상을 피하기 위해 입구측에는 여과도 5μm 이하의 에어 필터를 설치해 주십시오.

설치·조정

⚠ 주의

①AC30-D～AC60-D의 에어 필터, 필터 레귤레이터, 루브리케이터, 미스트 세퍼레이터, 마이크로 미스트 세퍼레이터의 케이스 장착 시에는 잠금 버튼이 반드시 몸체 정면(또는 뒷면)의 凹부의 위치에 오도록 장착해 주십시오. 케이스의 탈락이나 파손의 원인이 됩니다.

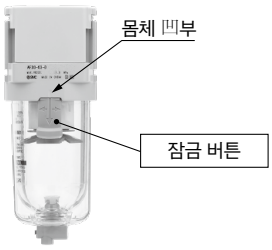

②브라켓 장착 스페이서 및 스페이서 2개의 고정나사 체결은 2개를 균등하게 체결해 주십시오.
체결 토크는 추천 토크로 실시해 주십시오.
체결 토크가 부족하면, 느슨해짐이나 씰링 불량의 원인이 되며, 체결 토크가 지나치면 나사 파손 등의 원인이 됩니다.

추천 토크 단위 : N·m

적용 형식	AC20□	AC30□	AC40□	AC40□-06	AC50□ AC60□
브라켓 장착 스페이서 품번	Y200T-D	Y300T-D	Y400T-D	Y500T-D	Y600T-D
스페이서 품번	Y200-D	Y300-D	Y400-D	Y500-D	Y600-D
토크	0.36 ±0.036	1.2 ±0.05	1.2 ±0.05	1.4 ±0.05	2.0 ±0.1

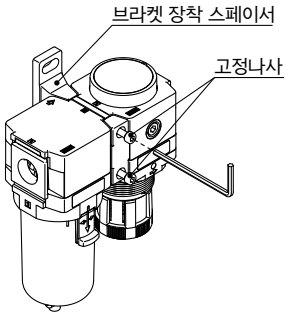

선정

⚠ 경고

①배관 하중 및 모멘트에 대해서
기기의 자중 이외의 비틀림 모멘트, 굽힘 모멘트가 걸리지 않도록 실시해 주십시오.
파손의 원인이 되므로, 외부 배관류는 따로 지지해 주십시오.
사용상 어쩔 수 없이 기기에 모메트가 발생하는 경우는 하기에 나타내는 최대 모멘트 이하로 해 주십시오.
또한, 강관 배관 등의 유연성이 없는 배관은 배관측으로부터 지나친 모멘트 하중이나 진동의 전파를 받기 쉬우므로, 플렉시블 튜브 등을 사이에 끼워 그것이 작용하지 않도록 해 주십시오.

단위 : N·m

적용 형식	AC20□	AC30□	AC40□	AC40□-06	AC50□ AC60□
최대 모멘트(**M**)	14.5	16	19.5	35	45

최대 모멘트(**M**) = 길이(L)×하중(F)

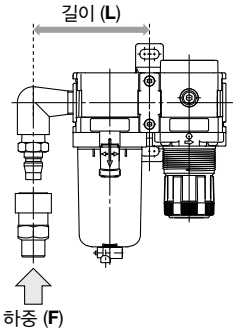

②플로트식 오토드레인에 대하여
작동 불량을 피하기 위해 다음의 사용 조건으로 사용하십시오.
〈N.O.타입의 경우〉
· 사용 컴프레서는 0.75kW(100L/min(ANR)) 이상에서 사용해 주십시오.
또한, 오토드레인을 2개 이상 사용하는 경우는 상기 컴프레서 능력에 사용 대수를 넘는 값 이상의 능력을 가진 컴프레서를 사용해 주십시오.
2개 사용하는 경우, 1.5kW(200L/min(ANR)) 이상의 컴프레서 능력이 필요합니다.
· 사용 압력은 0.1MPa 이상에서 사용해 주십시오.
<N.C.타입의 경우>
· AD27-D의 사용 압력은 0.1MPa 이상.
AD37-D, AD47-D의 사용 압력은 0.15MPa 이상에서 사용해 주십시오.
③레귤레이터, 필터 레귤레이터의 입구측에 잔압배기 3포트 밸브를 설치하는 경우는 역류 기능 내장 레귤레이터・필터 레귤레이터를 사용해 주십시오.
역류 기능 내장 타입을 사용하지 않으면 잔압이 빠지지 않는 경우가 있습니다.

⚠ 주의

①루브리케이터의 입구측에 T형 스페이서를 부착하여 중간 취출할 때, 오일이 역류하는 경우가 있습니다. 무급유 에어의 취출은 불가능합니다.
무급유 에어를 취출하는 경우는 역류를 방지하는 체크밸브(AKM 시리즈)를 루브리케이터의 입구측에 사용해 주십시오.
②루브리케이터의 입구측에 잔압배기 3포트 밸브를 설치하여 공기를 역류시키면 오일의 역류 및 내부부품의 파손 원인이 되므로 이러한 사용은 삼가해 주십시오.
③공장 출하 시 에어 컴비네이션에는 형식 명판을 부착하고 있지만, 유통 경로 상에서 조립된 제품에는 에어 컴비네이션의 형식 명판은 부착되어 있지 않으므로 양해해 주시기 바랍니다.
④유량 특성의 입구 압력 조건보다 낮은 입구 압력으로 사용할 경우, 출구측의 압력 강하량이 커지는 경우가 있으므로 실제 기기에서 확인해 주십시오.
에어 컴비네이션의 선정 방법은 제품 선정 가이드를 참조해 주십시오.

모듈러 타입
에어 필터
AF Series

에어 필터 AF 시리즈	형식	관접속 구경	여과도 μm	옵션
	AF20-D	1/8·1/4	5	브라켓 플로트식 오토드레인
	AF30-D	1/4·3/8		
	AF40-D	1/4·3/8·1/2		
	AF40-06-D	3/4		
	AF50-D	3/4•1		
P.74~83	**AF60-D**	1		

에어 필터
AF20-D～AF60-D

표시 기호

에어 필터

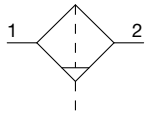

오토 드레인 부착 에어 필터

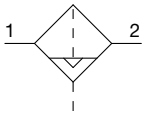

AF30-D

형식 표시 방법

AF 30 – □ 03 BD – □ –D

❶ ❷ ❸ ❹ ❺

옵션 및 준표준 기호 선택에 대해

- **a～g**의 각 항목마다 1개씩 선택해 주십시오.
- 복수의 기호를 선택할 경우는 숫자, 알파벳이 빠른 순서로 나열해 주십시오.

예) AF30-F03BD-2LR-D

			기호	내용	❶ 몸체 사이즈 20	30	40	50	60
❷	나사 종류		무기호	Rc	●	●	●	●	●
			N	NPT	●	●	●	●	●
			F	G	●	●	●	●	●
			+						
❸	관접속 구경		**01**	1/8	●	—	—	—	—
			02	1/4	●	●	●	—	—
			03	3/8	—	●	●	—	—
			04	1/2	—	—	●	—	—
			06	3/4	—	—	●	●	—
			10	1	—	—	—	●	●
			+						
❹	옵션	a 설치	**무기호**	설치옵션 없음	●	●	●	●	●
			B 주1)	브라켓 장착	●	●	●	●	●
			+						
		b 플로트식 오토 드레인 주2)	**무기호**	오토 드레인 없음	●	●	●	●	●
			C 주3)	N.C.(Normal Closed) 무가압 시 드레인 배출 없음	●	●	●	●	●
			D 주4)	N.O.(Normal Open) 무가압 시 드레인 배출 있음	—	●	●	●	●
			+						
❺	준표준	c 케이스 주5)	**무기호**	폴리카보네이트 케이스	●	●	●	●	●
			2	금속 케이스	●	●	●	●	●
			6	나일론 케이스	●	●	●	●	●
			8	레벨 게이지 부착 금속 케이스	—	●	●	●	●
			C	케이스 가드 부착	●	—주6)	—주6)	—주6)	—주6)
			6 C	케이스 가드 부착·나일론 케이스	●	—주7)	—주7)	—주7)	—주7)
			+						
		d 인디케이터	**무기호**	인디케이터 없음	●	●	●	●	●
			L	눈막힘 체커 부착주14)	●	●	●주12)	●	●
			+						
		e 드레인 배출구 주8)	**무기호**	드레인 콕 부착	●	●	●	●	●
			J 주9)	드레인 가이드 1/8	●	—	—	—	—
				드레인 가이드 1/4	—	●	●	●	●
			W 주10)	드레인 콕·바브 피팅 부착	—	●	●	●	●
			+						
		f 흐름 방향	**무기호**	흐름 방향 : 좌 → 우	●	●	●	●	●
			R	흐름 방향 : 우 → 좌	●	●	●	●	●
			+						
		g 단위 표기	**무기호**	제품의 단위 표기 : MPa, ℃	●	●	●	●	●
			Z 주11)	제품의 단위 표기 : psi, °F	○주13)	○주13)	○주13)	○주13)	○주13)

주1) 옵션 B는 동시 포장으로 조립되어 있지 않습니다. 브라켓 2종류와 설치나사(2개)의 Ass'y입니다.
주2) 오토드레인의 드레인 배출포트는 ø10 원터치 피팅(❷나사 종류 : Rc, G) 또는 ø3/8" 원터치 피팅(❷나사 종류 : NPT)입니다.
주3) 무가압 시, 오토드레인의 작동에 만족하지 않는 양의 드레인이 케이스 내에 남습니다. 종업 전에 드레인을 수동으로 배출하실 것을 추천합니다.
주4) 사용하는 컴프레서가 소형(0.75kW, 토출유량 100L/min [ANR] 미만)일 경우, 시동 시에 드레인 콕에서 에어 누설을 일으킬 가능성이 있으므로, N.C.타입을 추천합니다.
주5) 케이스 내약품성은 P.83의 약품 데이터에서 확인해 주십시오.
주6) 케이스 가드는 표준 장비(폴리카보네이트)입니다.
주7) 케이스 가드는 표준 장비(나일론)입니다.
주8) 플로트식 오토 드레인(C, D)과 조합할 수 없습니다.
주9) 밸브 기능은 내장되어 있지 않습니다. 접속 나사 종류는 ❷나사 종류와 같습니다.
주10) 금속 케이스 (2,8)과 조합할 수 없습니다.
주11) 나사 종류 NPT가 대상입니다. 신계량법상(일본용은 SI단위), 일본 외에서만 판매합니다.
주12) 관접속 구경 "06"은 대상 외입니다.
주13) ○는 나사 종류가 NPT의 경우만 대응합니다.
주14) 눈막힘 체커는 전용 몸체로 표준 몸체에 부착되지 않습니다.

표준 사양

형식		AF20-D	AF30-D	AF40-D	AF40-06-D	AF50-D	AF60-D
관접속 구경		1/8·1/4	1/4·3/8	1/4·3/8·1/2	3/4	3/4·1	1
사용 유체		공기					
주위 온도 및 사용 유체 온도		−5~60℃(동결 없어야 함)					
보증 내압력		1.5 MPa					
최고 사용 압력		1.0 MPa					
오토드레인	N.C.	0.1MPa	0.15MPa				
최저 사용 압력	N.O.	—	0.1 MPa				
여과도 주1)		5μm					
압축 공기 청정 등급 주2)		ISO8573-1:2010 [6:8:4] 주3)					
드레인 저장량		8cm³	25cm³	45cm³			
케이스재질		폴리카보네이트					
케이스 가드		준표준(강대)	표준 장비(폴리카보네이트)				
질량		0.09kg	0.17kg	0.35kg	0.39kg	0.85kg	0.92kg

주1) 아래의 조건일 때 [시험조건 ISO8573-4 : 2001 준거, 시험방법 ISO12500-3 : 2009 준거].
조건 : 엘리먼트는 신품, 처리공기유량, 입구 압력, 필터 입구측의 고형물 양이 안정된 상태.
주2) 압축 공기 청정 등급은 ISO8573-1:2010 Compressed air-Part1:Contaminants and purity classes에 기초하여 표시합니다.
이 규격의 상세 내용은 P.131을 참조해 주십시오.
주3) 입구측 청정 등급이 [7 : 9 : 4]의 경우를 나타냅니다.

케이스 Ass'y 품번

케이스 재질	드레인 배출 기구	드레인 배출구	기타	형식					
				AF20-D	AF30-D	AF40-D	AF40-06-D	AF50-D	AF60-D
폴리 카보 네이트	수동 배출	드레인 콕 부착	—	C2SF-D	—	—			
			케이스 가드 부착	C2SF-C-D	C3SF-D	C4SF-D			
		드레인 콕·바브 피팅 부착	케이스 가드 부착	—	C3SF-W-D	C4SF-W-D			
		드레인 가이드 부착 (밸브 기능 없음)	—	C2SF□-J-D	—	—			
			케이스 가드 부착	C2SF□-CJ-D	C3SF□-J-D	C4SF□-J-D			
	자동 배출주) (오토 드레인)	Normal Closed(N.C.)	—	AD27-D	—	—			
			케이스 가드 부착	AD27-C-D	AD37□-D	AD47□-D			
		Normal Open(N.O.)	케이스 가드 부착	—	AD38□-D	AD48□-D			
나일론	수동 배출	드레인 콕 부착	—	C2SF-6-A	—	—			
			케이스 가드 부착	C2SF-6C-A	C3SF-6-A	C4SF-6-A			
		드레인 콕·바브 피팅 부착	케이스 가드 부착	—	C3SF-6W-A	C4SF-6W-A			
		드레인 가이드 부착 (밸브 기능 없음)	—	C2SF□-6J-A	—	—			
			케이스 가드 부착	C2SF□-6CJ-A	C3SF□-6J-A	C4SF□-6J-A			
	자동 배출주) (오토 드레인)	Normal Closed(N.C.)	—	AD27-6-A	—	—			
			케이스 가드 부착	AD27-6C-A	AD37□-6-A	AD47□-6-A			
		Normal Open(N.O.)	케이스 가드 부착	—	AD38□-6-A	AD48□-6-A			
금속	수동 배출	드레인 콕 부착	—	C2SF-2-A	C3SF-2-A	C4SF-2-A			
			레벨 게이지 부착	—	C3LF-8-A	C4LF-8-A			
		드레인 가이드 부착 (밸브 기능 없음)	—	C2SF□-2J-A	C3SF□-2J-A	C4SF□-2J-A			
			레벨 게이지 부착	—	C3LF□-8J-A	C4LF□-8J-A			
	자동 배출주) (오토 드레인)	Normal Closed(N.C.)	—	AD27-2-A	AD37□-2-A	AD47□-2-A			
			레벨 게이지 부착	—	AD37□-8-A	AD47□-8-A			
		Normal Open(N.O.)	—	—	AD38□-2-A	AD48□-2-A			
			레벨 게이지 부착	—	AD38□-8-A	AD48□-8-A			

주) 케이스 Ass'y에는 케이스 패킹이 부속됩니다.
케이스 Ass'y 품번의 □는 배관 나사 종류(오토 드레인의 경우는 적용튜브)를 표시합니다.
무기호는 Rc나사, N은 NPT나사, F는 G나사입니다. (오토 드레인일 경우, 무기호는 ø10, N은 ø3/8")
단위 표기 psi, °F 사양에 대해서는 별도 문의하여 주십시오.

옵션 품번

옵션 사양	형식					
	AF20-D	AF30-D	AF40-D	AF40-06-D	AF50-D	AF60-D
브라켓 Ass'y주)	AF24P-070AS	AF34P-070AS	AF44P-070AS	AF49P-070AS	AF54P-070AS	
오토드레인	「케이스 Ass'y 품번」을 참조해 주십시오.					

주) 브라켓 A, B와 장착나사(2개)의 Ass'y입니다.

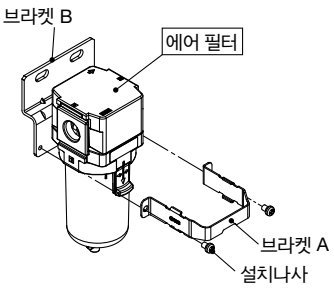

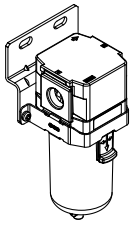

브라켓 조립 완성도

교환 부품

부품명	부품 품번					
	AF20-D	AF30-D	AF40-D	AF40-06-D	AF50-D	AF60-D
필터 엘리먼트	AF20P-060S	AF30P-060S	AF40P-060S		AF50P-060S	AF60P-060S
배플	AF24P-040S	AF34P-040S	AF44P-040S		AF54P-040S	AF64P-040S
케이스 패킹	C2SFP-260S	C32FP-260S	C42FP-260S			
케이스 Ass'y 주1)주2)	「케이스 Ass'y 품번」을 참조해 주십시오.					

주1) 케이스 Ass'y에는 케이스 패킹이 부속됩니다.
주2) 단위 표기:psi, °F의 케이스 Ass'y는 별도로 당사에 확인해 주십시오.

유량 특성(대표값)

AF20-D

Rc1/4

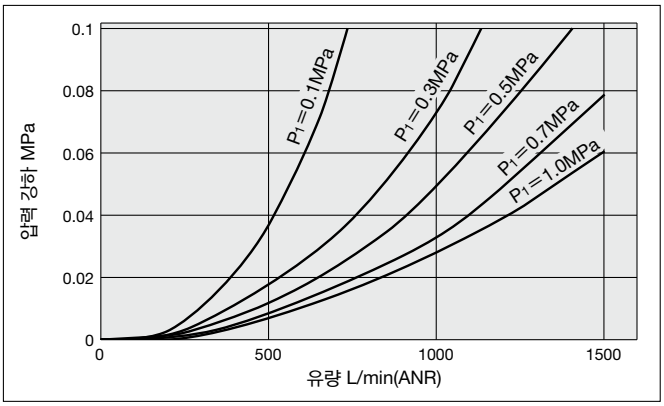

AF30-D

Rc3/8

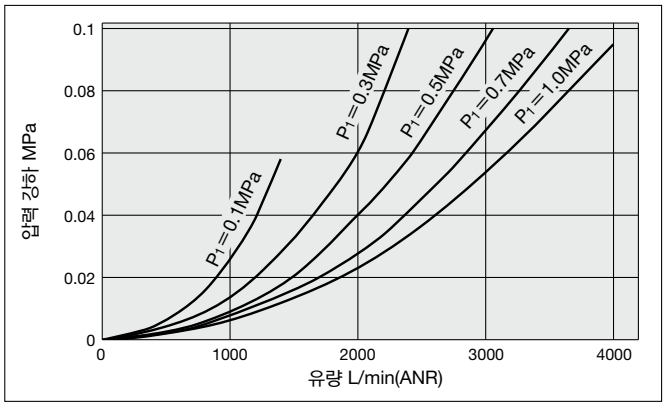

AF40-D

Rc1/2

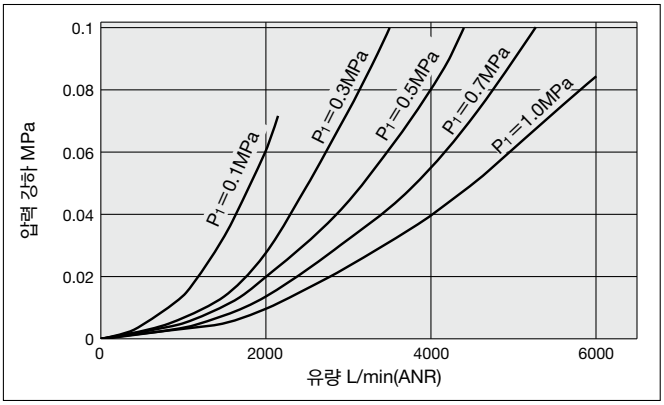

AF40-06-D

Rc3/4

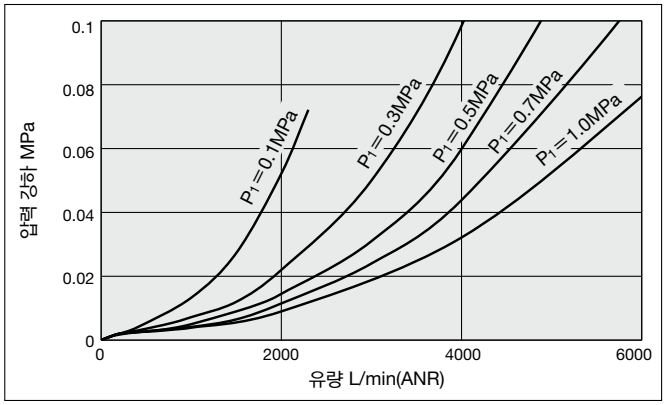

AF50-D

Rc1

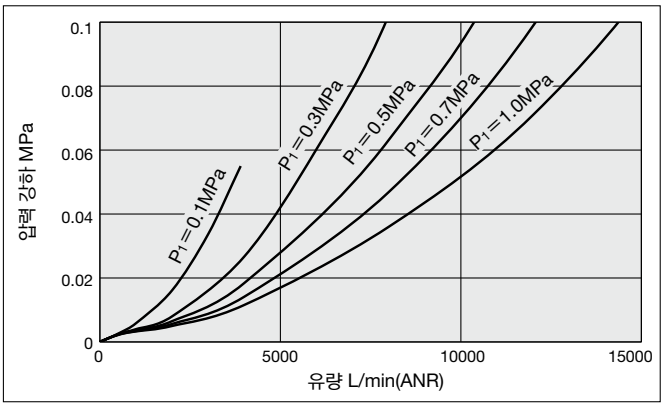

AF60-D

Rc1

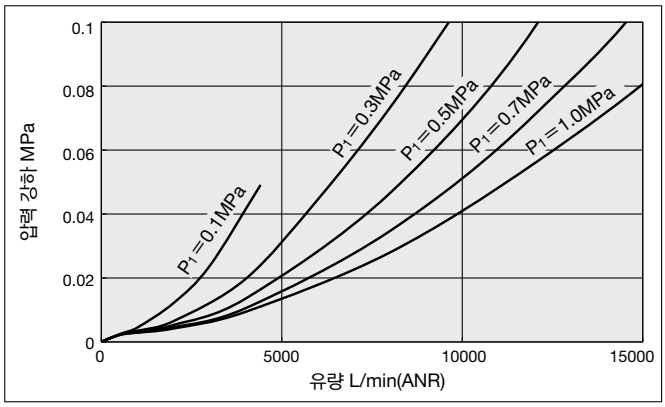

플로트식 오토 드레인의 작동 원리

N.O. 타입 / AD38-D·AD48-D

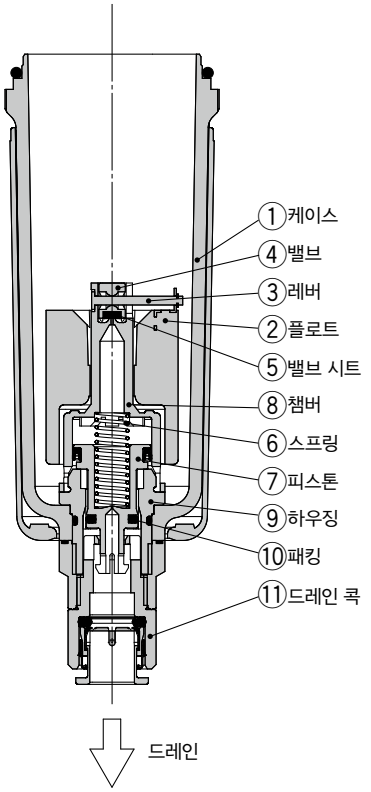

N.C. 타입 / AD37-D·AD47-D

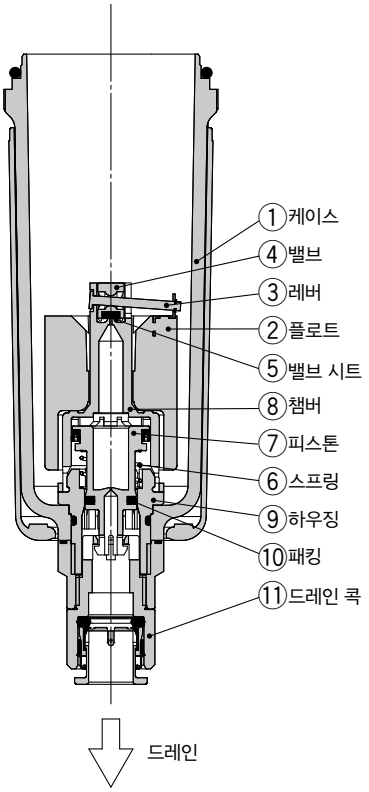

소형 오토드레인 N.C.타입 / AD27-D

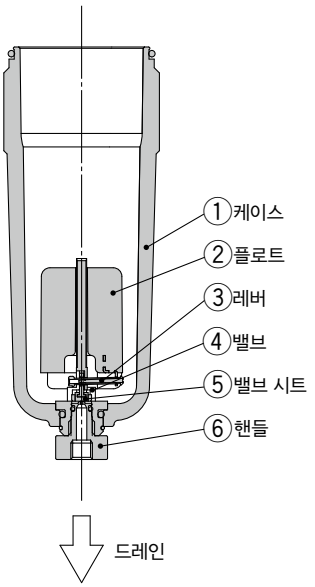

●케이스 내의 압력이 배기된 경우
케이스 ①안의 압력이 배기되므로, 스프링 ⑥에 의해, 피스톤 ⑦은 아래 방향으로 이동하여, 패킹 ⑩이 열리고, 케이스 ①안과 외기는 하우징 ⑨, 드레인 콕 ⑪ 안을 통해서 도통합니다. 따라서, 케이스 ① 안에 드레인이 남아 있으면 드레인은 드레인 콕에서 배출됩니다.

●케이스 내에 압력이 가해진 경우
압력이 0.1MPa 이상이 되면, 스프링 ⑥ 힘을 이겨내고 피스톤 ⑦은 윗방향으로 이동하여, 패킹 ⑩이 씰링되고, 케이스 ① 안은 외기와 차단됩니다. 이 때, 케이스 ① 안에 드레인이 쌓여있지 않은 상태에서는 플로트 ②는 자중에 의해 내려가므로 레버 ③으로 연결한 밸브 ④는 밸브 시트 ⑤를 씰링합니다.

●드레인이 케이스 내에 쌓인 경우
플로트 ②는 부력에 의해 상승하고, 밸브 시트 ⑤가 열리고, 케이스 ① 안의 압력이 챔버 ⑧안에 도입됩니다. 이 결과, 피스톤 ⑦은 챔버 ⑧안의 압력과 스프링 ⑥의 힘으로 아래 방향으로 이동하고, 패킹 ⑩이 열리고, 케이스 ① 안에 남아있던 드레인은 드레인 콕 ⑪에서 외부로 배출됩니다.
수동 조작으로 드레인 콕 ⑪을 좌회전시키면, 이것에 연동하여 피스톤 ⑦이 아래 방향으로 이동하고, 패킹 ⑩이 열려 드레인을 배출시킬 수 있습니다.

●케이스 내의 압력이 배기된 경우
케이스 ① 안의 압력이 배기되어도, 스프링 ⑥에 의해 피스톤 ⑦은 윗방향으로 이동한 상태를 유지하므로 패킹 ⑩은 씰링 상태를 유지하고, 케이스 ① 안과 외기는 차단됩니다. 따라서, 케이스 ① 안에 드레인이 남아 있어도 드레인은 배출되지 않습니다.

●케이스 내에 압력이 가해진 경우
케이스 ① 안에 압력이 가해져도 스프링 ⑥ 힘과 케이스 ①안의 압력에 따라 피스톤 ⑦은 윗방향으로 이동한 상태를 유지하므로 패킹 ⑩은 씰링 상태를 유지하고, 케이스 ①안과 외기는 차단됩니다. 이 때, 케이스 ① 안에 드레인이 남아있지 않은 상태에서는 플로트 ②는 자중에 의해 내려가므로, 레버 ③로 연결한 밸브 ④는 밸브 시트 ⑤를 씰링합니다.

●드레인이 케이스 내에 쌓인 경우
플로트 ②는 부력에 의해 상승하고, 밸브 시트 ⑤가 열리고, 케이스 ① 안의 압력이 챔버 ⑧안에 도입됩니다. 이 결과 피스톤 ⑦은 챔버 ⑧ 안의 압력이 스프링 ⑥ 힘을 이겨내어 아래 방향으로 이동하고, 패킹 ⑩이 열리고 케이스 ① 안에 남아있던 드레인은 드레인 콕 ⑪에서 외부로 배출됩니다.
수동 조작으로 드레인 콕 ⑪을 좌회전시키면, 이것에 연동하여 피스톤 ⑦이 아래 방향으로 이동하고, 패킹 ⑩이 열려 드레인을 배출시킬 수 있습니다.

●케이스 내의 압력이 배기된 경우
케이스 ① 안의 압력이 배기되어도, 플로트 ②의 자중에 의해 레버 ③을 통해서 밸브 ④는 밸브 시트 ⑤를 씰링하므로, 케이스 ① 안과 외기는 차단됩니다. 따라서, 케이스 ① 안에 드레인이 남아 있어도 드레인은 배출되지 않습니다.

●케이스 내에 압력이 가해진 경우
케이스 ① 안에 압력이 가해져도, 플로트 ②의 자중과 밸브 ④에 작용하는 차압에 의한 힘으로 밸브 ④는 밸브 시트 ⑤를 씰링하므로 케이스 ① 안과 외기는 차단됩니다.

●드레인이 케이스 내에 쌓인 경우
플로트 ②는 부력에 의해 상승하고, 밸브 시트 ⑤가 열리고, 케이스 ① 안에 남아있는 드레인은 핸들 ⑥ 안을 지나 외부로 배출됩니다.
수동 조작으로 핸들 ⑥을 좌회전시키면 핸들 ⑥이 내려가 밸브 시트 ⑤가 열리므로 드레인을 배출시킬 수 있습니다.

플로트식 오토드레인의 작동 상태와 사용 구분

오토드레인	무가압 시 (잔압 배기후)	가압 시		최저 사용 압력
		드레인이 쌓이기 전	드레인이 쌓인 후	
N.O. Normal Open	드레인 배출 (Open) 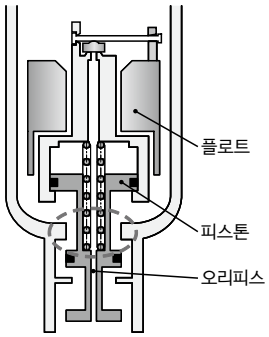	드레인 배출하지 않음 (Closed) 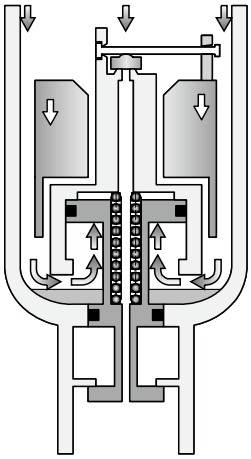	드레인 배출 (Open) 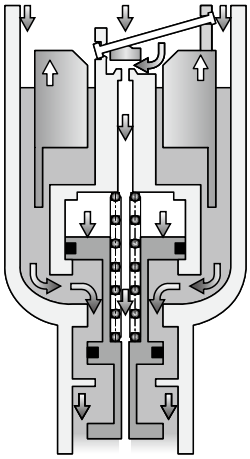	**0.1MPa 이상** AF30-D~AF60-D
N.C. Normal Closed	드레인 배출하지 않음 (Closed) 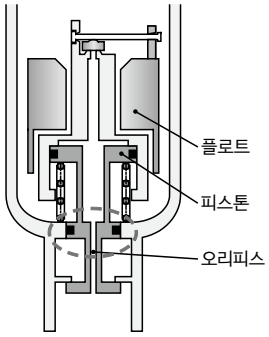			**0.1MPa 이상** AF20-D **0.15MPa 이상** AF30-D~AF60-D

◆N.O./N.C. 모두 드레인 콕을『O』측으로 회전시키면, 수동으로 드레인을 배출할 수 있습니다.

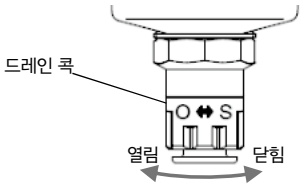

사용 구분			추천 오토드레인
사용 컴프레서	무가압 시(잔압 배기 후)	한랭지	
	드레인이 쌓이지 않음 무가압시, 입구측에서 발생한 드레인을 쌓이게 하고 싶지 않음	**동결에 의한 트러블을 방지하고 싶음**	N.O.주) Normal Open
	드레인이 쌓임	—	N.C. Normal Closed

주) N.O. (Normal Open)은 무가압시, 드레인 배출통로가 열려 있어
공급량이 적은 컴프레서(0.75kW 미만)에서는 드레인 배출구가 닫히지 않고 에어가 방출된 상태가 됩니다.

외형 치수도

AF20-D

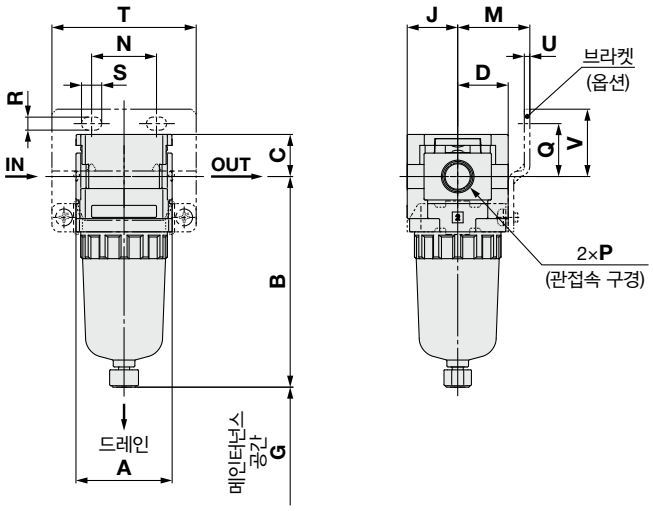

AF30-D~AF40-06-D

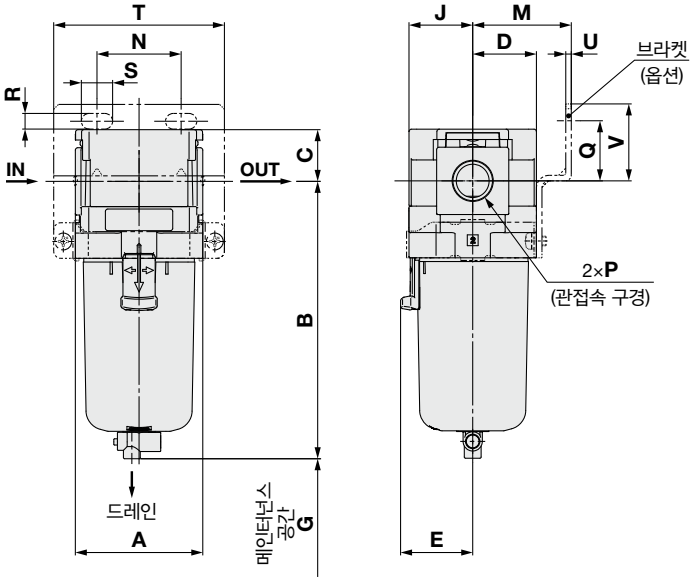

AF50-D~AF60-D

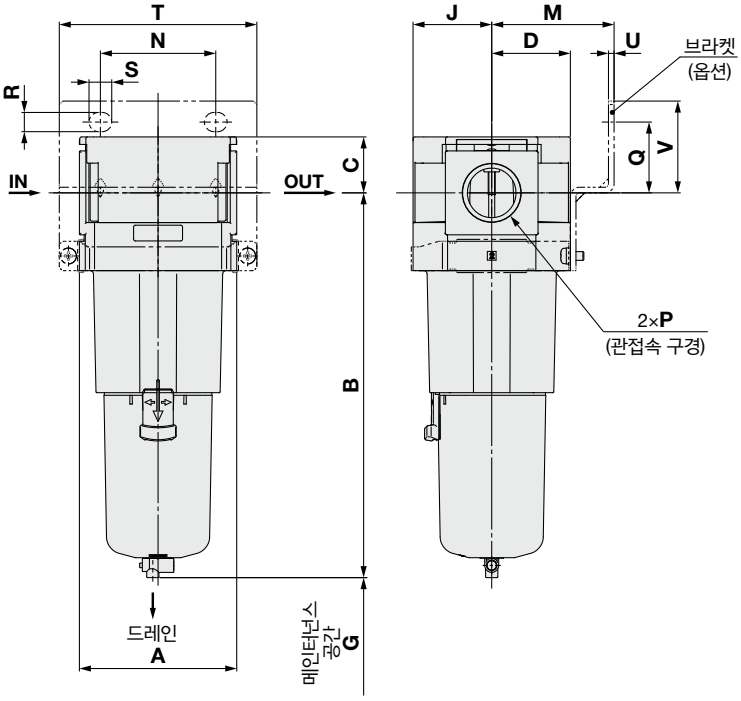

적용 기종	옵션 사양	준표준						
	오토 드레인 부착	PC/PA 케이스		금속 케이스		레벨 게이지 부착 금속 케이스		눈막힘 체커 부착
		드레인 콕·바브 피팅 부착	드레인 가이드 부착	드레인 콕 부착	드레인 가이드 부착	드레인 콕 부착	드레인 가이드 부착	
AF20-D	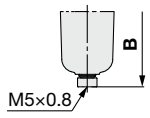		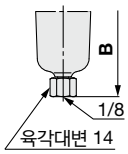	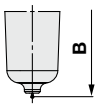	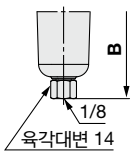			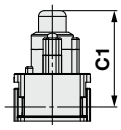
AF30-D ~ AF60-D	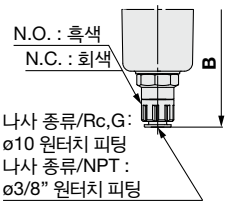	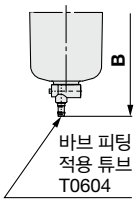	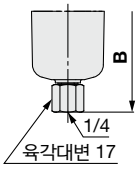	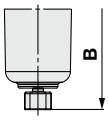	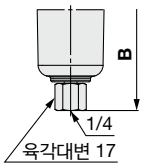	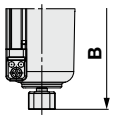	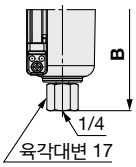	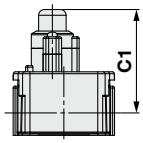

형식	표준 사양								옵션 사양								
									브라켓 장착 치수								오토 드레인 부착
	P	**A**	**B**	**C**	**D**	**E**	**G**	**J**	**M**	**N**	**Q**	**R**	**S**	**T**	**U**	**V**	**B**
AF20-D	1/8·1/4	40	87.6	17.5	21	—	25	21	30	27	22	5.4	8.4	60	2.3	28	104.9
AF30-D	1/4·3/8	53	115.4	21.5	26.5	30	35	26.5	41	35	25	6.5	13	71	2.3	32	157.1
AF40-D	1/4·3/8·1/2	70	147.1	25.5	35.5	38.4	40	35.5	50	52	30	8.5	12.5	88	2.3	39	186.9
AF40-06-D	3/4	75	149.1	27	35.5	38.4	40	35.5	50	52	34	8.5	12.5	88	2.3	43	188.9
AF50-D	3/4•1	90	220.1	32	45	—	30	45	70	66	40.5	11	13	113	3.2	52.5	259.9
AF60-D	1	95	234.1	32	45	—	30	45	70	66	40.5	11	13	113	3.2	52.5	273.9

형식	준표준 사양							
	PC/PA 케이스		금속 케이스		레벨 게이지 부착 금속 케이스		눈막힘 체커 부착	
	바브 피팅 부착	드레인 가이드 부착	드레인 콕 부착	드레인 가이드 부착	드레인 콕 부착	드레인 가이드 부착		
	B	**B**	**B**	**B**	**B**	**B**	**A**	**C1**
AF20-D	—	91.4	87.4	93.9	—	—	40	50.6
AF30-D	123.9	122.2	117.8	122.3	137.8	142.3	53	54.3
AF40-D	155.6	153.9	149.5	154	169.5	174	70	58.3
AF40-06-D	157.6	155.9	151.5	156	171.5	176	—	—
AF50-D	228.6	226.9	222.5	227	242.5	247	90	64.3
AF60-D	242.6	240.9	236.5	241	256.5	261	90 주)	64.3

주) 눈막힘 체커 부착일 경우, A치수는 표준 사양과 다릅니다.

주문 제작 사양

상세 치수·사양 및 납기에 대해서는 당사에 문의해 주십시오.

Order Made

①롱 케이스 대응

드레인의 저장량이 표준품보다 많아집니다.

적용 형식과 드레인 저장량

형식	AF20-D	AF30-D	AF40-D	AF40-06-D	AF50-D	AF60-D
관접속 구경	1/8·1/4	1/4·3/8	1/4·3/8·1/2	3/4	3/4·1	1
드레인 저장량(cm^3)	19	43	88			
B치수(mm)주)	108.1	137.4	167.2	169.2	240.2	254.2

주) 폴리카보네이트 케이스일 때. 기타 케이스의 경우는 문의해 주십시오.

AF 30 - □ 03 □ - □ - D - X64

❶ ❷ ❸ ❹ ❺

•롱 케이스 대응

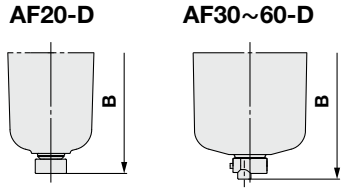

준표준 기호 선택에 대해

- **a~d**의 각 항목마다 1개씩 선택해 주십시오.
- 복수의 기호를 선택할 경우는 숫자, 알파벳이 빠른 순서로 나열해 주십시오.

예) AF30-F03B-2JR-D-X64

			기호	내용	❶ 몸체 사이즈 20	30	40	50	60
❷	나사 종류		무기호	Rc	●	●	●	●	●
			N	NPT	●	●	●	●	●
			F	G	●	●	●	●	●
			+						
❸	관접속 구경		01	1/8	●	—	—	—	—
			02	1/4	●	●	●	—	—
			03	3/8	—	●	●	—	—
			04	1/2	—	—	●	—	—
			06	3/4	—	—	●	●	—
			10	1	—	—	—	●	●
			+						
❹	옵션(설치)		무기호	설치 옵션 없음	●	●	●	●	●
			B 주1)	브라켓 장착	●	●	●	●	●
			+						
❺	준표준	a 케이스주2)	무기호	폴리카보네이트 케이스	●	●	●	●	●
			2	금속 케이스	●	●	●	●	●
			6	나일론 케이스	●	●	●	●	●
			C	케이스 가드 부착	●	—주3)	—주3)	—주3)	—주3)
			6 C	케이스 가드 부착·나일론 케이스	●	—주4)	—주4)	—주4)	—주4)
			+						
		b 드레인 배출구	무기호	드레인 콕 부착	●	●	●	●	●
			J 주5)	드레인 가이드 1/8	●	—	—	—	—
				드레인 가이드 1/4	—	●	●	●	●
			W 주6)	드레인 콕·바브 피팅 부착	—	●	●	●	●
			+						
		c 흐름 방향	무기호	흐름 방향 : 좌 → 우	●	●	●	●	●
			R	흐름 방향 : 우 → 좌	●	●	●	●	●
			+						
		d 단위 표기	무기호	제품의 단위 표기 : MPa, °C	●	●	●	●	●
			Z 주7)	제품의 단위 표기 : psi, °F	○주8)	○주8)	○주8)	○주8)	○주8)

주1) 옵션 B는 동시 포장으로 조립되어 있지 않습니다. 브라켓 2종류와 설치나사(2개)의 Ass'y입니다.
주2) 케이스 내약품성은 P.83의 약품 데이터에서 확인해 주십시오.
주3) 케이스 가드는 표준 장비(폴리카보네이트)입니다.
주4) 케이스 가드는 표준 장비(나일론)입니다.
주5) 밸브 기능은 내장되어 있지 않습니다. 접속 나사 종류는 ❷나사 종류와 같습니다.
주6) 금속 케이스 (2)와 조합할 수 없습니다.
주7) 나사 종류 NPT가 대상입니다. 신계량법상(일본용은 SI단위), 일본 외에서만 판매합니다.
주8) ○는 나사 종류가 NPT의 경우만 대응합니다.

주문 제작 사양

상세 치수·사양 및 납기에 대해서는 당사에 문의해 주십시오.

Order Made

③특수 온도 환경

한랭 지역 및 열대 지역 등의 환경 조건 하에서 견딜 수 있도록 패킹이나 수지 부품 등을 특수 재료로 변경하였습니다.

사양

주문 제작 품번		-X430	-X440
환경		저온 환경용	고온 환경용
주위 온도(℃)		-30~60	-5~80
사용 유체 온도(℃)		–5~60(동결 없어야 함)	
재질	고무 부품	특수NBR	FKM
	주요 부품	금속(알루미늄 다이캐스트 등)	

적용 형식

형식	AF30-A	AF40-A	AF40-06-A	AF50-A	AF60-A
관접속 구경	1/4·3/8	1/4·3/8·1/2	3/4	3/4·1	1

AF 30 - □ 03 B - 2 □ - A - X430

❶ ❷ ❸ ❹ ❺ ❻

저·고온 환경용

X430	저온
X440	고온

·준표준은 **a~c**의 각 항목마다 하나씩 선택해 주십시오.
·준표준 기호는 알파벳이 빠른 순서대로 표시합니다.
예) AF30-03B-2R-A-X430

		기호	내용	❶ 몸체 사이즈 30	40	50	60
❷	나사 종류	무기호	Rc	●	●	●	●
		N주1)	NPT	●	●	●	●
		F주2)	G	●	●	●	●
+							
❸	관접속 구경	02	1/4	●	●	—	—
		03	3/8	●	●	—	—
		04	1/2	—	●	—	—
		06	3/4	—	●	●	—
		10	1	—	—	●	●
+							
❹	옵션 (설치)	무기호	설치 옵션 없음	●	●	●	●
		B주3)	브라켓 장착	●	●	●	●
+							
❺	케이스주4)	2	금속 케이스	●	●	●	●
+							
❻ 준표준	a 드레인 배출구	무기호	드레인 콕 부착	●	●	●	●
		J주5)	드레인 가이드 1/4	●	●	●	●
+							
	b 흐름 방향	무기호	흐름 방향 : 좌 → 우	●	●	●	●
		R	흐름 방향 : 우 → 좌	●	●	●	●
+							
	c 압력 단위	무기호	제품 명판, 케이스 주의 표시의 단위 표기 : MPa	●	●	●	●
		Z주6)	제품 명판과 케이스 주의 표시의 단위 표기 : psi, °F	주7) ○	주7) ○	주7) ○	주7) ○

주1) 드레인 가이드는 NPT1/4입니다.
주2) 드레인 가이드는 G1/4입니다.
주3) 브라켓은 동시 포장으로 조립되어 있지 않습니다. 설치나사(2개)가 부속됩니다.
주4) 반드시 금속 케이스를 선택해 주십시오.
주5) 밸브 기능은 내장되어 있지 않습니다.
주6) 나사 종류 NPT가 대상입니다.
신계량법상(일본용은 SI 단위), 일본외에서만 판매됩니다.
주7) ○는 나사 종류가 NPT의 경우만 대응합니다.

④고압 대응

고압하에서 사용할 수 있도록 강도부 재질 등의 재질을 변경합니다.

사양

주문 제작 품번	-X425
보증 내압력(MPa)	3.0
최고 사용 압력(MPa)	2.0
주위 온도 및 사용 유체(℃)	–5~60(동결 없어야 함)

적용 형식

형식	AF20-A	AF30-A	AF40-A	AF40-06-A	AF50-A	AF60-A
관접속 구경	1/8·1/4	1/4·3/8	1/4·3/8·1/2	3/4	3/4·1	1

AF 30 - □ 03 B - 2 □ - A - X425

❶ ❷ ❸ ❹ ❺ ❻

고압 대응

·준표준은 **a~c**의 각 항목마다 하나씩 선택해 주십시오.
·준표준 기호는 알파벳이 빠른 순서대로 표시합니다.
예) AF30-03B-2R-A-X425

		기호	내용	❶ 몸체 사이즈 20	30	40	50	60
❷	나사 종류	무기호	Rc	●	●	●	●	●
		N주1)	NPT	●	●	●	●	●
		F주2)	G	●	●	●	●	●
+								
❸	관접속 구경	01	1/8	●	—	—	—	—
		02	1/4	●	●	●	—	—
		03	3/8	—	●	●	—	—
		04	1/2	—	—	●	—	—
		06	3/4	—	—	●	●	—
		10	1	—	—	—	●	●
+								
❹	옵션 (설치)	무기호	설치 옵션 없음	●	●	●	●	●
		B주3)	브라켓 장착	●	●	●	●	●
+								
❺	케이스주4)	2	금속 케이스	●	●	●	●	●
		8	레벨 게이지 부착 금속 케이스	—	●	●	●	●
+								
❻ 준표준	a 드레인 배출구	무기호	드레인 콕 부착	●	●	●	●	●
		J주5)	드레인 가이드 1/8	●	—	—	—	—
			드레인 가이드 1/4	—	●	●	●	●
+								
	b 흐름 방향	무기호	흐름 방향 : 좌 → 우	●	●	●	●	●
		R	흐름 방향 : 우 → 좌	●	●	●	●	●
+								
	c 압력 단위	무기호	제품 명판, 케이스 주의 표시의 단위 표기 : MPa	●	●	●	●	●
		Z주6)	제품 명판과 케이스 주의 표시의 단위 표기 : psi, °F	주7) ○	주7) ○	주7) ○	주7) ○	주7) ○

주1) 드레인 가이드는 NPT1/8(AF20-A에 적용), NPT1/4(AF30-A~AF60-A에 적용)입니다.
주2) 드레인 가이드는 G1/8(AF20-A에 적용), G1/4(AF30-A~AF60-A에 적용)입니다.
주3) 브라켓은 동시 포장으로 조립되어 있지 않습니다. 설치나사(2개)가 부속됩니다.
주4) 반드시 금속 케이스 2 또는 8을 선택해 주십시오.
주5) 밸브 기능은 내장되어 있지 않습니다.
주6) 나사 종류 NPT가 대상입니다.
신계량법상(일본용은 SI 단위), 일본외에서만 판매됩니다.
주7) ○는 나사 종류가 NPT의 경우만 대응합니다.

주문 제작 사양

상세 치수·사양 및 납기에 대해서는 당사에 문의해 주십시오.

Order Made

②클린 시리즈

상세 내용은 홈페이지 상의 **WEB 카탈로그에서** 클린 / 저발진을 참조해 주십시오.

10 - 표준 형식 표시 방법

- 클린 시리즈

③동·불소·실리콘계 불가 + 저발진 사양

상세 내용은 홈페이지 상의 **WEB 카탈로그에서** 클린 / 저발진을 참조해 주십시오.

21 - 표준 형식 표시 방법

- 동·불소·실리콘계 불가 + 저발진 사양

AF-D Series / 제품 개별 주의 사항

사용하기 전에 반드시 숙지하여 주십시오. 안전상 주의에 대해서는 뒷표지, F.R.L/공통 주의 사항에 대해서는 당사 홈페이지의 「SMC 제품 취급 주의 사항」 및 「취급 설명서」를 확인해 주십시오.
https://www.smckorea.co.kr

설계상 주의/선정

⚠ 경고

①에어 필터의 표준 케이스는 폴리카보네이트입니다. 합성유, 유기용제, 화학약품, 절삭유, 알칼리, 나사 잠금제 등의 환경이나 부착하는 장소에서는 사용할 수 없습니다.

폴리카보네이트 케이스와 나일론 케이스의 내약품성

종류	약품명	사용 용도예	재질	
			폴리카보네이트	나일론
산	염산 황산 인산 크롬산	금속의 산 세정액	△	×
알칼리	가성소다 가성칼륨 소석회 암모니아수 탄산소다	금속의 탈지 공업염 수용성 절삭유	×	○
무기염	황화소다 질산칼륨 황산소다	—	×	△
염소계 용제	사염화탄소 클로로포름 염화에틸렌 염화메틸렌	금속의 세정액 인쇄 잉크 희석	×	△
방향족류	벤진 톨루엔 시너	도료 드라이클리닝	×	△
케톤류	아세톤 메틸에틸케톤 시클로헥산	사진용 필름 드라이클리닝 섬유공업	×	×
알코올류	에틸알코올 IPA 메틸알코올	부동제 접착제	△	×
오일류	휘발유 등유	—	×	○
에스테르류	프탈산디메틸 프탈산디에틸 초산	합성유 방청유의 첨가제	×	○
에테르류	메틸에테르 에틸에테르	브레이크유의 첨가제	×	○
아민류	메틸아민	절삭유 브레이크유의 첨가제 고무촉진제	×	×
기타	나사잠금액 해수 리크 테스터	—	×	△
○ : 거의 안전 △ : 일부 영향을 받는 경우가 있다. × : 영향을 받는다				

주1) 상기 요인이 있는 경우, 또는 의심스러운 경우에는 안전을 위해서 금속 케이스를 사용하십시오.
주2) 준표준 눈막힘 체커의 표시창 재질은 나일론입니다.

보수 점검

⚠ 경고

①엘리먼트의 교환은 사용 후 2년 또는 차압(압력 강하)가 0.1MPa이 되기 전에 실시해 주십시오. 엘리먼트의 파손 원인이 됩니다.

설치·조정

⚠ 주의

①AF30-D~AF60-D의 에어 필터 케이스 장착 시에는 잠금 버튼이 반드시 몸체 정면(또는 뒷면)의 凹부의 위치에 오도록 장착하여 주십시오. 케이스의 탈락이나 파손의 원인이 됩니다.

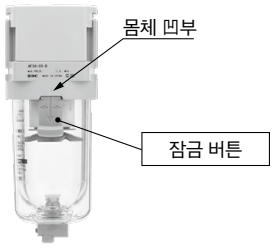

사용상 주의

⚠ 주의

①눈막힘 체커(준표준 : L)는 IN/OUT 사이의 차압을 확인하기 위한 것입니다.
차압 0.025MPa을 넘는 유량으로 사용할 경우, 엘리먼트가 초기 상태라도 눈막힘 체커가 작동하는 경우가 있습니다.
②눈막힘 체커 부착일 경우, 유량 조정은 상승 방향으로 실시해 주십시오. 소정의 유량을 넘었을 경우, 한 번, 유량을 제로로 한 후 다시 조정해 주십시오.
③눈막힘 체커 부착 제품은 엘리먼트의 눈막힘이 진행되면서 적색 표시가 나타납니다. 적색 표시가 나타나면 상단에 도달하기 전에 엘리먼트를 교환해 주십시오.

모듈러 타입
미스트 세퍼레이터 / 마이크로 미스트 세퍼레이터
AFM/AFD Series

	형식	관접속 구경	여과도 μm	옵션
미스트 세퍼레이터 **AFM** 시리즈 **P.85～91**	**AFM20-D**	1/8·1/4	0.3	브라켓 플로트식 오토드레인
	AFM30-D	1/4·3/8		
	AFM40-D	1/4·3/8·1/2		
	AFM40-06-D	3/4		
마이크로 미스트 세퍼레이터 **AFD** 시리즈 **P.85～91**	**AFD20-D**	1/8·1/4	0.01	브라켓 플로트식 오토드레인
	AFD30-D	1/4·3/8		
	AFD40-D	1/4·3/8·1/2		
	AFD40-06-D	3/4		

미스트 세퍼레이터

AFM20-D～AFM40-D

마이크로 미스트 세퍼레이터

AFD20-D～AFD40-D

표시 기호

미스트 세퍼레이터

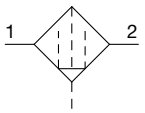

마이크로 미스트 세퍼레이터

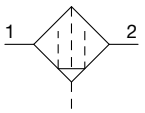

AFM30-D

AFD30-D

형식 표시 방법

AFM **30** – □ **03** **BD** – □ –D

AFD **30** – □ **03** **BD** – □ –D

❶ ❷ ❸ ❹ ❺

옵션 및 준표준 기호 선택에 대해

·**a～g**의 각 항목마다 1개씩 선택해 주십시오.
·복수의 기호를 선택할 경우는 숫자, 알파벳이 빠른 순서로 나열해 주십시오.
예) AFM30-F03BD-2LR-D

			기호	내용	❶ 몸체 사이즈 20	30	40
❷	나사 종류		무기호	Rc	●	●	●
			N	NPT	●	●	●
			F	G	●	●	●
			+				
❸	관접속 구경		01	1/8	●	—	—
			02	1/4	●	●	●
			03	3/8	—	●	●
			04	1/2	—	—	●
			06	3/4	—	—	●
			+				
❹ 옵션	a	설치	무기호	설치옵션 없음	●	●	●
			B 주1)	브라켓 장착	●	●	●
			+				
	b	플로트식 오토 드레인 주2)	무기호	오토 드레인 없음	●	●	●
			C 주3)	N.C.(Normal Closed) 무가압 시 드레인 배출 없음	●	●	●
			D 주4)	N.O.(Normal Open) 무가압 시 드레인 배출 있음	—	●	●
			+				
❺ 준표준	c	케이스 주5)	무기호	폴리카보네이트 케이스	●	●	●
			2	금속 케이스	●	●	●
			6	나일론 케이스	●	●	●
			8	레벨 게이지 부착 금속 케이스	—	●	●
			C	케이스 가드 부착	●	—주6)	—주6)
			6 C	케이스 가드 부착·나일론 케이스	●	—주7)	—주7)
			+				
	d	인디케이터	무기호	인디케이터 없음	●	●	●
			L	눈막힘 체커 부착 주14)주15)	●	●	●주12)
			M	눈막힘 스위치 부착(1점) 주14)주16)	●	●	●주12)
			MM	눈막힘 스위치 부착(2점) 주14)주16)	●	●	●주12)
			+				
	e	드레인 배출구 주8)	무기호	드레인 콕 부착	●	●	●
			J 주9)	드레인 가이드 1/8	●	—	—
				드레인 가이드 1/4	—	●	●
			W 주10)	드레인 콕·바브 피팅 부착	—	●	●
			+				
	f	흐름 방향	무기호	흐름 방향 : 좌 → 우	●	●	●
			R	흐름 방향 : 우 → 좌	●	●	●
			+				
	g	단위 표기	무기호	제품의 단위 표기:MPa, ℃	●	●	●
			Z 주11)	제품의 단위 표기 : psi, °F	○주13)	○주13)	○주13)

주1) 옵션 B는 동시 포장으로 조립되어 있지 않습니다. 브라켓 2종류와 설치나사(2개)의 Ass'y 입니다.
주2) 오토드레인의 드레인 배출포트는 ø10 원터치 피팅(❷나사 종류:Rc, G) 또는 ø3/8" 원터치 피팅(❷나사 종류:NPT)입니다.
주3) 무가압 시, 오토드레인의 작동에 만족하지 않는 양의 드레인이 케이스 내에 남습니다. 종업 전에 드레인을 수동으로 배출하실 것을 추천합니다.
주4) 사용하는 컴프레서가 소형(0.75kW, 토출유량 100L/min [ANR] 미만)일 경우, 시동 시에 드레인 콕에서 에어 누설을 일으킬 가능성이 있으므로, N.C.타입을 추천합니다.
주5) 케이스의 내약품성은 P.91의 약품 데이터에서 확인해 주십시오.
주6) 케이스 가드는 표준 장비(폴리카보네이트)입니다.
주7) 케이스 가드는 표준 장비(나일론)입니다.
주8) 플로트식 오토 드레인(C, D)과 조합할 수 없습니다.
주9) 밸브 기능은 내장되어 있지 않습니다. 접속 나사 종류는 ❷나사 종류와 같습니다.
주10) 금속 케이스 (2,8)과 조합할 수 없습니다.
주11) 나사 종류 NPT가 대상입니다. 신계량법상(일본용은 SI단위), 일본 외에서만 판매합니다.
주12) 관접속 구경 "06"은 대상 외입니다.
주13) ○는 나사 종류가 NPT의 경우만 대응합니다.
주14) 눈막힘 체커 및 눈막힘 스위치는 전용 몸체로 표준 몸체에 부착되지 않습니다.
주15) 오토스위치는 부착할 수 없습니다.
주16) 접점식 오토스위치(형식: D-A93VL)가 부착됩니다.
오토스위치의 사양에 대해서는 오토스위치 카탈로그를 참조해 주십시오.

표준 사양

형식			AFM20-D/AFD20-D	AFM30-D/AFD30-D	AFM40-D/AFD40-D	AFM40-06-D/AFD40-06-D
관접속 구경			1/8·1/4	1/4·3/8	1/4·3/8·1/2	3/4
사용 유체			공기			
주위 온도 및 사용 유체 온도			−5~60℃(동결 없어야 함)			
보증 내압력			1.5 MPa			
최고 사용 압력			1.0 MPa			
최저 사용 압력			0.05 MPa			
오토드레인 최저 사용 압력	N.C.		0.1MPa	0.15MPa		
	N.O.		—	0.1 MPa		
최대 처리 공기량주1)		[AFM]	200L/min(ANR)	450L/min(ANR)	1,100L/min(ANR)	
		[AFD]	120L/min(ANR)	240L/min(ANR)	600L/min(ANR)	
여과도 주2)		[AFM]	0.3μm(포집효율 99.9%)			
		[AFD]	0.01μm(포집효율 99.9%)			
출구측 오일 미스트 농도 주3)주4)		[AFM]	MAX.1.0mg/m³(≒0.8ppm)			
		[AFD]	MAX.0.1mg/m³(기름 포화 전에는 0.01mg/m³ 이하≒0.008ppm)			
압축 공기 청정 등급 주5)		[AFM]	ISO8573-1:2010 [3:7:3] 주6)			
		[AFD]	ISO8573-1:2010 [1:7:2] 주7)			
드레인 저장량			8cm³	25cm³	45cm³	
케이스재질			폴리카보네이트			
케이스 가드			준표준(강대)	표준 장비(폴리카보네이트)		
질량			0.10kg	0.18kg	0.37kg	0.40kg

주1) 입구 압력은 0.7MPa. 20℃, 대기압, 상대 습도 65%일 때의 유량으로 한다.
최대 처리 공기 유량은 입구 압력에 따라 달라집니다. 최대 처리 공기 유량 이상 흘리면 출구측에 오일이 유출되므로 주의해 주십시오.
주2) 상기 조건에 추가로 아래의 조건일 때【시험조건 ISO8573-4 : 2001, 시험방법 ISO12500-3 : 2009 준거】.
조건 : 엘리먼트는 신품, 처리공기유량, 입구 압력, 필터 입구측의 고형물 양이 안정된 상태.
주3) 상기 조건에 추가로 아래 조건일 때의 출구측 오일미스트 농도【시험조건 ISO8573-2 : 2007, 시험방법 ISO12500-1 : 2007 준거】.
조건 : 엘리먼트는 신품, 필터 입구측의 오일 미스트 농도는 10mg/m³, 처리공기유량, 입구 압력, 필터 입구측의 오일미스트 농도가 안정된 상태.
주4) 케이스 패킹 및 기타 O-ring에는 소량의 그리스가 사용됩니다.
주5) 압축 공기 청정 등급은 ISO8573-1:2010 Compressed air-Part1:Contaminants and purity classes에 기초하여 표시합니다.
이 규격의 상세 내용은 P.131을 참조해 주십시오.
주6) 입구측 청정 등급이 [6 : 8 : 4]의 경우를 나타냅니다.
주7) 입구측 청정 등급이 [3 : 7 : 3]의 경우를 나타냅니다.

케이스 Ass'y 품번

케이스 재질	드레인 배출 기구	드레인 배출구	기타	형식 AFM20-D/AFD20-D	AFM30-D/AFD30-D	AFM40-D/AFD40-D	AFM40-06-D/AFD40-06-D
폴리카보네이트	수동 배출	드레인 콕 부착	—	C2SF-D	—	—	
			케이스 가드 부착	C2SF-C-D	C3SF-D	C4SF-D	
		드레인 콕·바브 피팅 부착	케이스 가드 부착	—	C3SF-W-D	C4SF-W-D	
		드레인 가이드 부착 (밸브 기능 없음)	—	C2SF□-J-D	—	—	
			케이스 가드 부착	C2SF□-CJ-D	C3SF□-J-D	C4SF□-J-D	
	자동 배출주) (오토 드레인)	Normal Closed(N.C.)	—	AD27-D	—	—	
			케이스 가드 부착	AD27-C-D	AD37□-D	AD47□-D	
		Normal Open(N.O.)	케이스 가드 부착	—	AD38□-D	AD48□-D	
나일론	수동 배출	드레인 콕 부착	—	C2SF-6-A	—	—	
			케이스 가드 부착	C2SF-6C-A	C3SF-6-A	C4SF-6-A	
		드레인 콕·바브 피팅 부착	케이스 가드 부착	—	C3SF-6W-A	C4SF-6W-A	
		드레인 가이드 부착 (밸브 기능 없음)	—	C2SF□-6J-A	—	—	
			케이스 가드 부착	C2SF□-6CJ-A	C3SF□-6J-A	C4SF□-6J-A	
	자동 배출주) (오토 드레인)	Normal Closed(N.C.)	—	AD27-6-A	—	—	
			케이스 가드 부착	AD27-6C-A	AD37□-6-A	AD47□-6-A	
		Normal Open(N.O.)	케이스 가드 부착	—	AD38□-6-A	AD48□-6-A	
금속	수동 배출	드레인 콕 부착	—	C2SF-2-A	C3SF-2-A	C4SF-2-A	
			레벨 게이지 부착	—	C3LF-8-A	C4LF-8-A	
		드레인 가이드 부착 (밸브 기능 없음)	—	C2SF□-2J-A	C3SF□-2J-A	C4SF□-2J-A	
			레벨 게이지 부착	—	C3LF□-8J-A	C4LF□-8J-A	
	자동 배출주) (오토 드레인)	Normal Closed(N.C.)	—	AD27-2-A	AD37□-2-A	AD47□-2-A	
			레벨 게이지 부착	—	AD37□-8-A	AD47□-8-A	
		Normal Open(N.O.)	—	—	AD38□-2-A	AD48□-2-A	
			레벨 게이지 부착	—	AD38□-8-A	AD48□-8-A	

주) 케이스 Ass'y에는 케이스 패킹이 부속됩니다. 케이스 Ass'y 품번의 □는 배관 나사 종류(오토 드레인의 경우는 적용튜브)를 표시합니다. 무기호는 Rc나사, N은 NPT나사, F는 G나사입니다. (오토 드레인일 경우, 무기호는 ø10, N은 ø3/8") 단위 표기 psi, °F 사양은 별도로 문의해 주십시오.

옵션 품번

옵션 사양	형식 AFM20-D AFD20-D	AFM30-D AFD30-D	AFM40-D AFD40-D	AFM40-06-D AFD40-06-D
브라켓 Ass'y주)	AF24P-070AS	AF34P-070AS	AF44P-070AS	AF49P-070AS
오토드레인	「케이스 Ass'y 품번」을 참조해 주십시오.			

주) 브라켓 A, B와 장착나사(2개)의 Ass'y입니다.

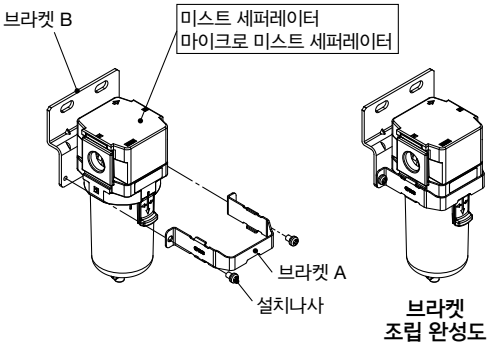

교환 부품

부품명		부품 품번 AFM20-D AFD20-D	AFM30-D AFD30-D	AFM40-D AFD40-D	AFM40-06-D AFD40-06-D
엘리먼트 Ass'y	AFM20~40-D	AFM20P-060AS	AFM30P-060AS	AFM40P-060AS	
	AFD20~40-D	AFD20P-060AS	AFD30P-060AS	AFD40P-060AS	
케이스 패킹		C2SFP-260S	C32FP-260S	C42FP-260S	
케이스 Ass'y 주1)주2)		「케이스 Ass'y 품번」을 참조해 주십시오.			

주1) 케이스 Ass'y에는 케이스 패킹이 부속됩니다.
주2) 단위 표기:psi, °F의 케이스 Ass'y는 별도로 당사에 확인해 주십시오.

유량 특성(대표값)

- - - - 초기 상태

AFM20-D

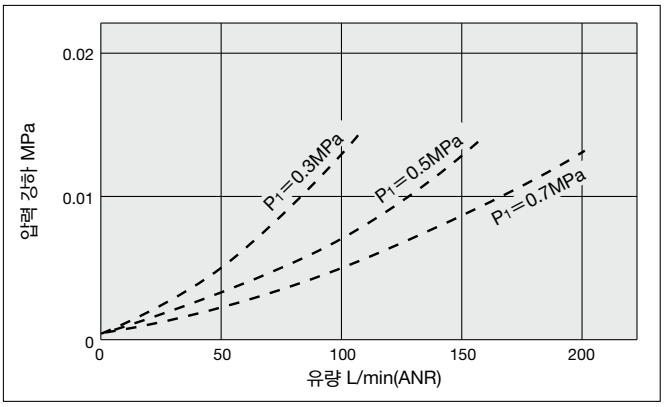

AFD20-D

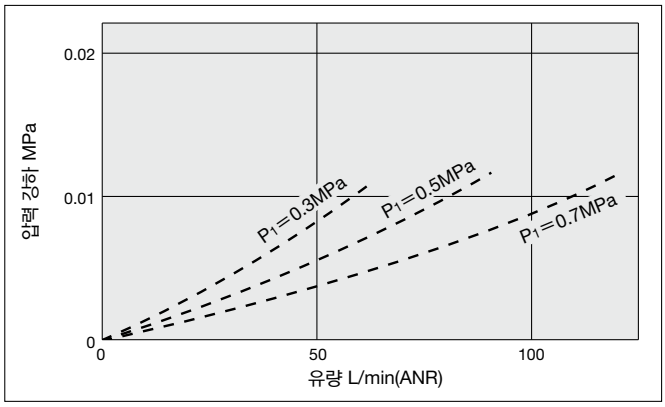

AFM30-D

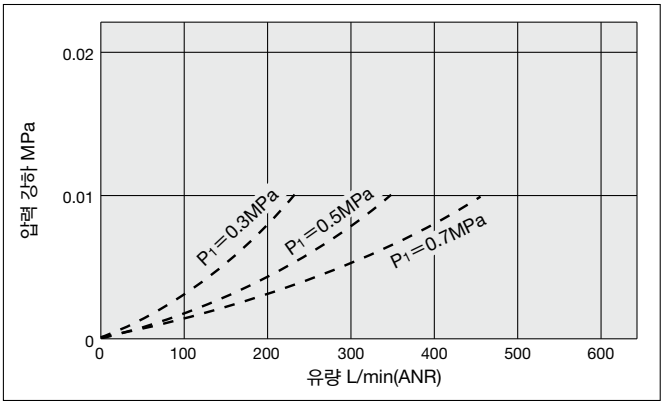

AFD30-D

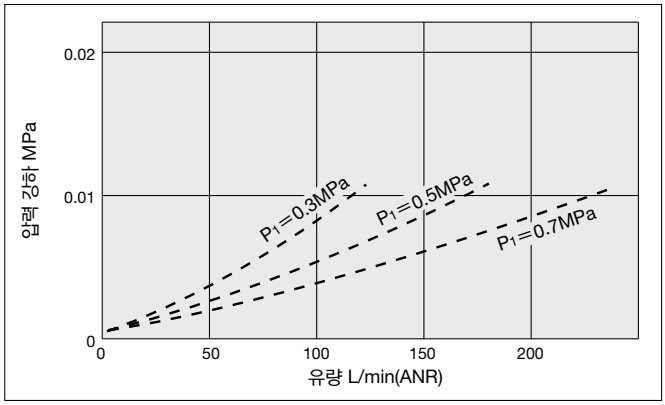

AFM40-D

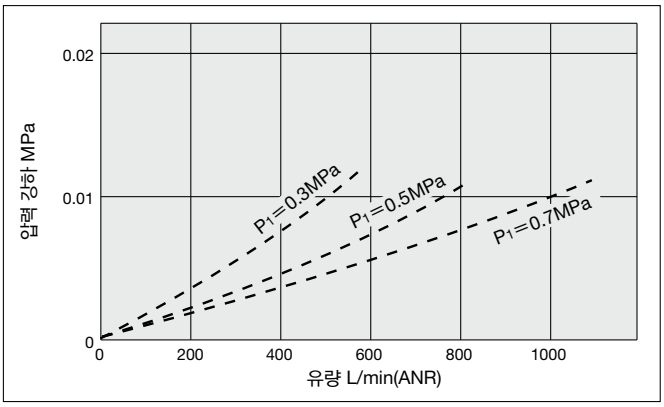

AFD40-D

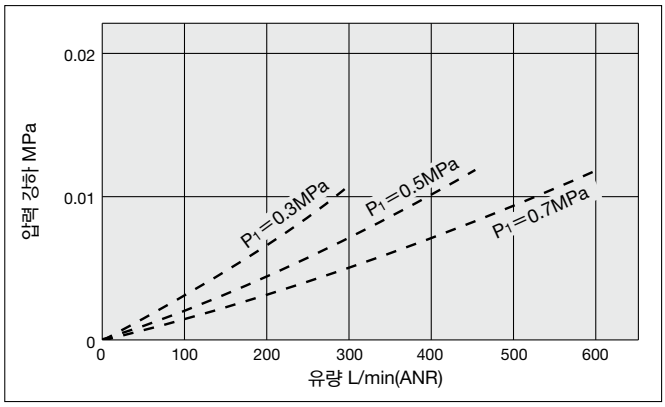

외형 치수도

AFM20-D
AFD20-D

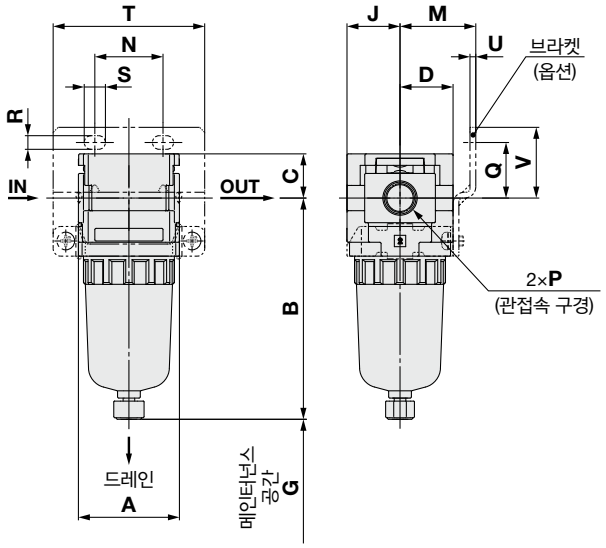

AFM30-D～AFM40-06-D
AFD30-D～AFD40-06-D

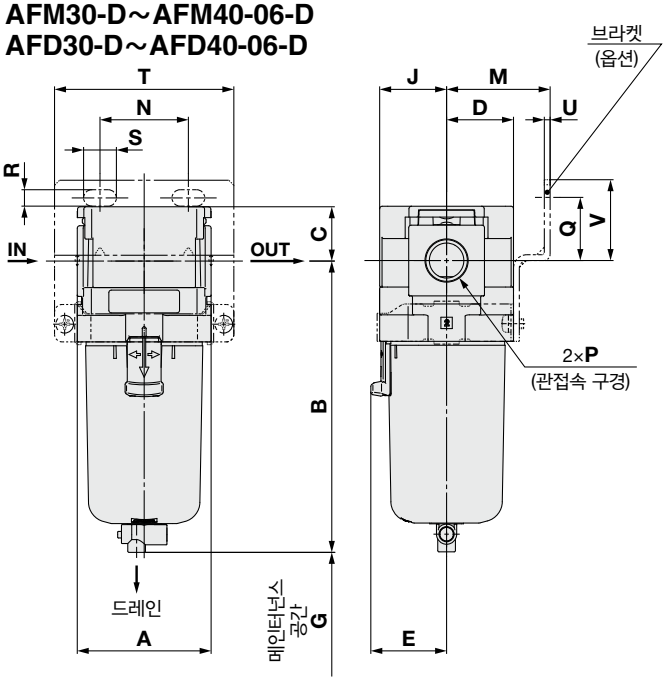

적용 기종	옵션 사양	준표준							
	오토 드레인 부착	PC/PA 케이스		금속 케이스		레벨 게이지 부착 금속 케이스		눈막힘 체커 부착	눈막힘 스위치 부착
		드레인 콕·바브 피팅 부착	드레인 가이드 부착	드레인 콕 부착	드레인 가이드 부착	드레인 콕 부착	드레인 가이드 부착		
AFM20-D AFD20-D	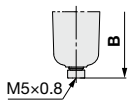		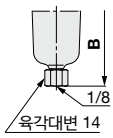		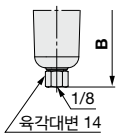			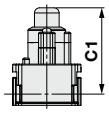	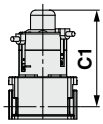
AFM30-D ~ AFM40-06-D AFD30-D ~ AFD40-06-D	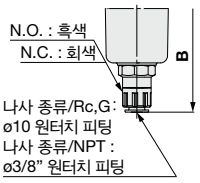	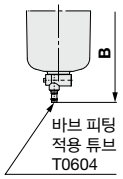	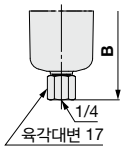	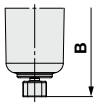	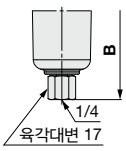	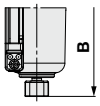	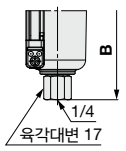	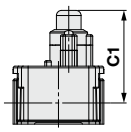	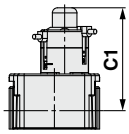

형식	표준 사양								옵션 사양								
									브라켓 장착 치수								오토 드레인 부착
	P	A	B	C	D	E	G	J	M	N	Q	R	S	T	U	V	B
AFM20-D/AFD20-D	1/8·1/4	40	87.6	17.5	21	—	45	21	30	27	22	5.4	8.4	60	2.3	28	104.9
AFM30-D/AFD30-D	1/4·3/8	53	115.4	21.5	26.5	30	50	26.5	41	35	25	6.5	13	71	2.3	32	157.1
AFM40-D/AFD40-D	1/4·3/8·1/2	70	147.1	25.5	35.5	38.4	75	35.5	50	52	30	8.5	12.5	88	2.3	39	186.9
AFM40-06-D/AFD40-06-D	3/4	75	149.1	27	35.5	38.4	75	35.5	50	52	34	8.5	12.5	88	2.3	43	188.9

형식	준표준 사양							
	PC/PA 케이스		금속 케이스		레벨 게이지 부착 금속 케이스		눈막힘 체커 부착	눈막힘 스위치 부착
	바브 피팅 부착	드레인 가이드 부착	드레인 콕 부착	드레인 가이드 부착	드레인 콕 부착	드레인 가이드 부착		
	B	B	B	B	B	B	C1	C1
AFM20-D/AFD20-D	—	91.4	87.4	93.9	—	—	50.6	56.6
AFM30-D/AFD30-D	123.9	122.2	117.8	122.3	137.8	142.3	54.3	60.3
AFM40-D/AFD40-D	155.6	153.9	149.5	154	169.5	174	58.3	64.3
AFM40-06-D/AFD40-06-D	157.6	155.9	151.5	156	171.5	176	—	—

미스트 세퍼레이터 / *AFM20-D～AFM40-06-D*
마이크로 미스트 세퍼레이터 / *AFD20-D～AFD40-06-D*
주문 제작 사양

상세 치수·사양 및 납기에 대해서는 당사에 문의해 주십시오.

Order Made

①롱 케이스 대응

드레인의 저장량이 표준품보다 많아집니다.

적용 형식과 드레인 저장량

형식	AFM20-D·AFD20-D	AFM30-D·AFD30-D	AFM40-D·AFD40-D	AFM40-06-D·AFD40-06-D
관접속 구경	1/8·1/4	1/4·3/8	1/4·3/8·1/2	3/4
드레인 저장량(cm^3)	19	43	88	
B치수(mm)주)	108.1	137.4	167.2	169.2

주) 폴리카보네이트 케이스일 때. 기타 케이스의 경우는 문의해 주십시오.

AFM 30 - □ 03 □ - □ - D - X64

AFD 30 - □ 03 □ - □ - D - X64

❶ ❷ ❸ ❹ ❺

•롱 케이스 대응

AFM20-D
AFD20-D

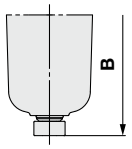

AFM30～40-06-D
AFD30～40-06-D

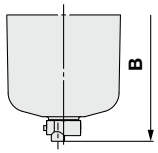

준표준 기호 선택에 대해

- **a~d**의 각 항목마다 1개씩 선택해 주십시오.
- 복수의 기호를 선택할 경우는 숫자, 알파벳이 빠른 순서로 나열해 주십시오.

예) AFM30-F03B-2JR-D-X64

			기호	내용	❶ 몸체 사이즈 20	30	40
❷	나사 종류		무기호	Rc	●	●	●
			N	NPT	●	●	●
			F	G	●	●	●
			+				
❸	관접속 구경		01	1/8	●	—	—
			02	1/4	●	●	●
			03	3/8	—	●	●
			04	1/2	—	—	●
			06	3/4	—	—	●
			+				
❹	옵션(설치)		무기호	설치옵션 없음	●	●	●
			B주1)	브라켓 장착	●	●	●
			+				
❺	준표준	a 케이스주2)	무기호	폴리카보네이트 케이스	●	●	●
			2	금속 케이스	●	●	●
			6	나일론 케이스	●	●	●
			C	케이스 가드 부착	●	—주3)	—주3)
			6 C	케이스 가드 부착 나일론 케이스	●	—주4)	—주4)
			+				
		b 드레인 배출구	무기호	드레인 콕 부착	●	●	●
			J주5)	드레인 가이드 1/8	●	—	—
				드레인 가이드 1/4	—	●	●
			W주6)	드레인 콕·바브 피팅 부착	—	●	●
			+				
		c 흐름 방향	무기호	흐름 방향 : 좌 → 우	●	●	●
			R	흐름 방향 : 우 → 좌	●	●	●
			+				
		d 단위 표기	무기호	제품의 단위 표기 : MPa, °C	●	●	●
			Z주7)	제품의 단위 표기 : psi, °F	○주8)	○주8)	○주8)

주1) 옵션 B는 동시 포장으로 조립되어 있지 않습니다. 브라켓 2종류와 설치나사(2개)의 Ass'y입니다.
주2) 케이스의 내약품성은 P.91의 약품 데이터에서 확인해 주십시오.
주3) 케이스 가드는 표준 장비(폴리카보네이트)입니다.
주4) 케이스 가드는 표준 장비(나일론)입니다.
주5) 밸브 기능은 내장되어 있지 않습니다. 접속 나사 종류는 ❷나사 종류와 같습니다.
주6) 금속 케이스 (2)와 조합할 수 없습니다.
주7) 나사 종류 NPT가 대상입니다. 신계량법상(일본용은 SI단위), 일본 외에서만 판매합니다.
주8) ○는 나사 종류가 NPT의 경우만 대응합니다.

주문 제작 사양

상세 치수·사양 및 납기에 대해서는 당사에 문의해 주십시오.

Order Made

10-AFM

10-AFD

②클린 시리즈

상세 내용은 홈페이지 상의 **WEB 카탈로그에서** 클린／저발진을 참조해 주십시오.

10 - 표준 형식 표시 방법

- 클린 시리즈

③동·불소·실리콘계 불가＋저발진 사양

상세 내용은 홈페이지 상의 **WEB 카탈로그에서** 클린／저발진을 참조해 주십시오.

21 - 표준 형식 표시 방법

- 동·불소·실리콘계 불가＋저발진 사양

AFM-D/AFD-D Series / 제품 개별 주의 사항①

사용하기 전에 반드시 숙지하여 주십시오. 안전상 주의에 대해서는 뒷표지, F.R.L/공통 주의 사항에 대해서는 당사 홈페이지의 「SMC 제품 취급 주의 사항」 및 「취급 설명서」를 확인해 주십시오.
https://www.smckorea.co.kr

⚠경고

①미스트 세퍼레이터, 마이크로 미스트 세퍼레이트의 표준 케이스는 폴리카보네이트입니다. 합성유, 유기용제, 화학약품, 절삭유, 알칼리, 나사 잠금제 등의 환경이나 부착하는 장소에서는 사용할 수 없습니다.

종류	약품명	사용 용도예	재질	
			폴리카보네이트	나일론
산	염산 황산 인산 크롬산	금속의 산 세정액	△	×
알칼리	가성소다 가성칼륨 소석회 암모니아수 탄산소다	금속의 탈지 공업염 수용성 절삭유	×	○
무기염	황화소다 질산칼륨 황산소다	—	×	△
염소계 용제	사염화탄소 클로로포름 염화에틸렌 염화메틸렌	금속의 세정액 인쇄 잉크 희석	×	△
방향족류	벤진 톨루엔 시너	도료 드라이클리닝	×	△
케톤류	아세톤 메틸에틸케톤 시클로헥산	사진용 필름 드라이클리닝 섬유공업	×	×
알코올류	에틸알코올 IPA 메틸알코올	부동제 접착제	△	×
오일류	휘발유 등유	—	×	○
에스테르류	프탈산디메틸 프탈산디에틸 초산	합성유 방청유의 첨가제	×	○
에테르류	메틸에테르 에틸에테르	브레이크유의 첨가제	×	○
아민류	메틸아민	절삭유 브레이크유의 첨가제 고무촉진제	×	×
기타	나사잠금액 해수 리크 테스터	—	×	△
○ : 거의 안전 △ : 일부 영향을 받는 경우가 있다. × : 영향을 받는다				

주1) 상기 요인이 있는 경우, 또는 의심스러운 경우에는 안전을 위해서 금속 케이스를 사용하십시오.
주2) 준표준 눈막힘 체커, 눈막힘 스위치의 표시창 재질은 나일론입니다.

공기원

⚠주의

①미스트 세퍼레이터의 입구측에는 조기 눈막힘을 피하기 위한 프리 필터로서 에어 필터(AF 시리즈)를 설치해 주십시오.
②마이크로 미스트 세퍼레이터의 입구측에는 조기 눈막힘을 피하기 위한 프리 필터로서 미스트 세퍼레이터(AFM 시리즈)를 설치하여 주십시오.
③드라이어의 입구측에 설치하는 것은 엘리먼트의 조기 눈막힘 원인이 되므로 삼가해 주십시오.

보수 점검

⚠경고

①엘리먼트의 교환은 사용 후 2년 또는 차압(압력 강하)가 0.1MPa이 되기 전에 실시해 주십시오. 엘리먼트의 파손 원인이 됩니다.

⚠주의

①눈막힘 스위치가 부착된 제품에서는 탑재된 오토스위치(SW)가 검출했을 때, 사용 개시 후 2년 이내라 하더라도 엘리먼트를 교환해 주십시오.

오토스위치 검출시의 엘리먼트 상태

기호	SW의 No.	SW의 탑재	SW 검출시
-M	SW1	없음	—
	SW2	있음	경고
-MM	SW1	있음	주의
	SW2	있음	경고

주의 : 엘리먼트가 막혀가고 있으므로, 교환을 권장합니다.
경고 : 엘리먼트가 막혀 있어, 엘리먼트가 파손될 우려가 있습니다. 반드시 엘리먼트를 교환해 주십시오.

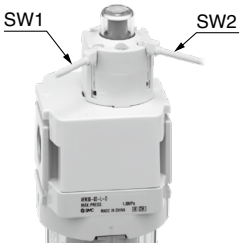

②막힘 스위치에는 출력 유지 기능이 없으므로, 엘리먼트에 공기 흐름이 없을 때(장치 정지 시 등)에는 출력이 OFF가 되므로 주의해 주십시오.

설치·조정

⚠주의

①AFM30-D~AFM40-D/AFD30-D~AFD40-D의 미스트 세퍼레이터, 마이크로 미스트 세퍼레이터 케이스 장착 시에는 잠금 버튼이 반드시 몸체 정면(또는 뒷면)의 凹부의 위치에 오도록 장착하여 주십시오. 케이스의 탈락이나 파손의 원인이 됩니다.

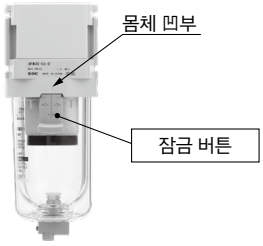

AFM-D/AFD-D Series / 제품 개별 주의 사항②

사용하기 전에 반드시 숙지하여 주십시오. 안전상 주의에 대해서는 뒷표지, F.R.L/공통 주의 사항에 대해서는 당사 홈페이지의「SMC 제품 취급 주의 사항」및「취급 설명서」를 확인해 주십시오.
https://www.smckorea.co.kr

설치 · 조정

⚠ 경고

①눈막힘 스위치가 부착된 경우, 아래 사항에 주의해 주십시오.
(1) 아래 그림을 참고하여 오토 스위치의 위치를 확인해 주십시오.

스위치 1개인 경우
(기호-M의 경우)
명판을 정면에서 보았을 때, 우측만

스위치 2개인 경우
(기호-MM의 경우)
명판을 정면에서 보았을 때, 좌우 모두

(2) 오토 스위치에 공구를 부딪히는 등 충격을 주지 마십시오. 고장의 원인이 됩니다.
(3) 오토위치가 부착된 오토스위치는 탈착하지 마십시오. 눈막힘 스위치의 검출 정도 저하로 이어집니다. 또한, 눈막힘 체커 부착 사양에는 오토스위치를 부착할 수 없습니다.
(4) 제품 근처에 자성체를 두지 마십시오.
오동작의 원인이 됩니다.

설계상 주의

⚠ 주의

①맥동이 일어나기 어려운 장소에 설치하도록 설계해 주십시오. 엘리먼트는 내·외 압력차가 0.1MPa을 넘으면 파손의 원인이 됩니다.

선정

⚠ 주의

①정격 유량 이상은 흘리지 마십시오.
순간적으로 정격 유량 이상 흘리면 드레인, 유분의 출구측 비산이나 기기의 파손 원인이 됩니다.
②저압 공기(블로어)에서는 사용할 수 없습니다.
청정화 기기는 기기에 따라 최저 작동 압력이 있으며, 압축 공기 전용입니다. 최저 작동 압력 이하로 사용하면 성능 저하, 작동 불량의 원인이 됩니다. 부득이하게 사용하는 경우는 사전에 당사에 확인해 주십시오.

사용상 주의

⚠ 주의

①눈막힘 체커(준표준:L), 눈막힘 스위치(준표준:M, MM)는 IN/OUT 사이의 차압을 확인하기 위한 것입 니다.
차압 0.025MPa을 넘는 유량으로 사용할 경우, 엘리먼트가 초기 상태라도 눈막힘 체커, 눈막힘 스위치가 작동하는 경우가 있습니다.
②눈막힘 체커 부착, 눈막힘 스위치 부착 타입일 경우, 유량 조정은 상승 방향으로 실시해 주십시오.
소정의 유량을 넘은 경우, 한 번, 유량을 제로로 한 후 다시 조정해 주십시오.
③눈막힘 체커 부착, 눈막힘 스위치 부착 제품은 엘리먼트의 눈막힘이 진행되면서 적색 표시가 나타납니다. 적색 표시가 나타나면 상단에 도달하기 전에 엘리먼트를 교환해 주십시오.

모듈러 타입
레귤레이터
AR Series

레귤레이터 **AR** 시리즈	형식	관접속 구경	설정 압력	옵션
	AR20(K)-D	1/8·1/4	0.05～0.85MPa 0.02～0.2MPa	브라켓 세트 너트 (패널 마운트용) 각형 매입식 압력계 라이트 앵글 각형 압력계 디지털 압력스위치 원형 압력계
	AR30(K)-D	1/4·3/8		
	AR40(K)-D	1/4·3/8·1/2		
	AR40(K)-06-D	3/4		
	AR50(K)-D	3/4·1		브라켓 각형 매입식 압력계 디지털 압력스위치 원형 압력계
P.93～103	**AR60(K)-D**	1		

레귤레이터

AR20-D～AR60-D

역류 기능 내장 레귤레이터

AR20K-D～AR60K-D

표시 기호

레귤레이터

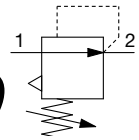

역류 기능 내장 레귤레이터

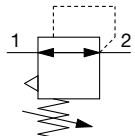

·역류 기능 내장 타입은 출구측의 공기압을 입구측으로 배기시키는 기구를 내장

예1. 실린더의 헤드측과 로드측의 압력이 다른 경우

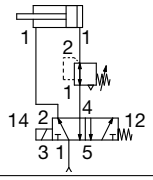

예2. 에어 공급을 정지하고 레귤레이터의 입구 압력을 대기 개방하는 경우, 안전 대책상, 레귤레이터의 출구측 에어의 잔압배기를 할 수 있습니다.

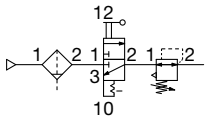

형식 표시 방법

AR [30] [ ] – [ ] [03] [BE] – [ ] – D

❶ ❷ ❸ ❹ ❺ ❻

옵션 및 준표준 기호 선택에 대해

·**a～g**의 각 항목마다 1개씩 선택해 주십시오.
·복수의 기호를 선택할 경우는 숫자, 알파벳이 빠른 순서로 나열해 주십시오.
예) AR30K-F03BE-1NR-D

				기호	내용	❶ 몸체 사이즈 20	30	40	50	60
❷	역류 기능 내장			무기호	역류 기능 없음	●	●	●	●	●
				K 주1)	역류 기능 내장	●	●	●	●	●
				+						
❸	나사 종류			무기호	Rc	●	●	●	●	●
				N	NPT	●	●	●	●	●
				F	G	●	●	●	●	●
				+						
❹	관접속 구경			01	1/8	●	—	—	—	—
				02	1/4	●	●	●	—	—
				03	3/8	—	●	●	—	—
				04	1/2	—	—	●	—	—
				06	3/4	—	—	●	●	—
				10	1	—	—	—	●	●
				+						
❺	주2) 옵션	a	설치	무기호	설치옵션 없음	●	●	●	●	●
				B 주3)	브라켓 장착	●	●	●	●	●
				H	세트너트 부착(패널 장착용)	●	●	●	—	—
				+						
		b	압력계 주4)주5)	무기호	압력계 없음	●	●	●	●	●
				E	각형 매입식 압력계(리밋 인디케이터 부착)	●	●	●	●	●
				G	원형 압력계(리밋 인디케이터 부착)	●	●	●	●	●
				J 주6)주7)	라이트 앵글 각형 압력계(리밋 인디케이터 부착)	●	●	●	—	—
				M	원형 압력계(칼라 존 부착)	●	●	●	●	●
			디지털 압력스위치 주8)	E1	출력 사양:NPN 출력／리드선 취출 사양:배선 아래 방향 취출	●	●	●	●	●
				E2	출력 사양:NPN 출력／리드선 취출 사양:배선 위 방향 취출	●	●	●	●	●
				E3	출력 사양:PNP 출력／리드선 취출 사양:배선 아래 방향 취출	●	●	●	●	●
				E4	출력 사양:PNP 출력／리드선 취출 사양:배선 위 방향 취출	●	●	●	●	●

AR30-D

			기호	내용	❶ 몸체 사이즈 20	30	40	50	60
❻ 준표준	c	설정 압력주9)	무기호	0.05~0.85MPa 설정	●	●	●	●	●
			1	0.02~0.2MPa 설정	●	●	●	●	●
		+							
	d	배기 기구	무기호	릴리프 타입	●	●	●	●	●
			N	논릴리프 타입	●	●	●	●	●
		+							
	e	흐름 방향	무기호	흐름 방향 : 좌 → 우	●	●	●	●	●
			R	흐름 방향 : 우 → 좌	●	●	●	●	●
		+							
	f	핸들 방향	무기호	핸들 아래방향	●	●	●	●	●
			Y	핸들 위방향	●	●	●	●	●
		+							
	g	단위 표기	무기호	제품의 단위 표기 : MPa 압력계의 압력계의 단위 표기 : MPa	●	●	●	●	●
			Z주10)	제품의 단위 표기 : psi 압력계 단위 표기 : psi(MPa 병기)	○주12)	○주12)	○주12)	○주12)	○주12)
			ZA주11)	디지털 압력스위치 : 단위 전환 기능 내장	△ 주13)	△ 주13)	△ 주13)	△ 주13)	△ 주13)

주1) 입구 압력은 설정 압력보다 0.05MPa 이상 높게 해 주십시오.
주2) 옵션 B, G, H, M은 동시 포장으로 조립되어 있지 않습니다.
주3) 브라켓에는 세트 너트가 부속됩니다. (AR20(K)-D～AR40(K)-D에 적용)
AR50(K)-D · AR60(K)-D는 브라켓 2종류와 설치 나사(2개)의 Ass'y입니다.
주4) 압력계는 표준(0.85MPa 설정)용은 1.0MPa 사양, 0.2MPa 설정용은 0.4MPa 사양입니다.
주5) 역류 기능이 없음 + 압력계:무기호, G, M을 선택한 경우는 나중에 E, J, E1, E2, E3, E4로 교체할 수 없습니다.
역류 기능 내장 타입의 경우는 나중에 압력계의 교체가 가능합니다.
주6) 세트 너트 부착(H)과는 조합할 수 없습니다.
주7) 압력계의 눈금판 시인 방향은 핸들측부터입니다.
주8) H(패널 장착)와 함께 선택하면 리드선의 탈착 공간이 없어지므로 그런 경우는 리드선 취출 사양: 배선 위방향 취출(준표준 사양Y와 동시에 선택한 경우는 배선 아래방향 취출)을 선택해 주십시오.
주9) 설정 압력 사양의 상한 이상으로 설정 가능한 경우가 있지만, 사양압력 범위 내에서 사용해 주십시오.
주10) 나사 종류 NPT가 대상입니다. 신계량법상(일본용은 SI단위), 일본외에서만 판매됩니다. 원형 압력계(칼라 존 부착):M과는 조합할 수 없습니다. 별도 특주 대응입니다. 디지털 압력스위치는 단위 전환 기능 내장 타입으로 초기설정은 psi입니다.
주11) 옵션 E1, E2, E3, E4가 대상입니다. 신계량법상(일본용은 SI단위), 일본외에서만 판매됩니다.
주12) ○는 나사 종류가 NPT의 경우만 대응합니다.
주13) △는 옵션 E1, E2, E3, E4와 함께 선택해 주십시오.

AR20-D~AR40-D Series
AR20K-D~AR40K-D Series

표준 사양

형식	AR20(K)-D	AR30(K)-D	AR40(K)-D	AR40(K)-06-D	AR50(K)-D	AR60(K)-D
관접속 구경	1/8·1/4	1/4·3/8	1/4·3/8·1/2	3/4	3/4·1	1
압력계 접속 구경주1)	1/8					
사용 유체	공기					
주위 온도 및 사용 유체 온도 주2)	−5~60℃(동결 없어야 함)					
보증 내압력	1.5 MPa					
최고 사용 압력	1.0 MPa					
설정 압력 범위	0.05~0.85MPa					
구조	릴리프 타입					
질량	0.14kg	0.27kg	0.48kg	0.51kg	1.13kg	1.25kg

주1) 각형 매입식 압력계 부착, 디지털 압력스위치 부착일 경우는 압력계 접속나사는 없습니다.
주2) 디지털 압력스위치 부착일 경우는 −5~50℃입니다.

옵션 품번

옵션 사양			형식					
			AR20(K)-D	AR30(K)-D	AR40(K)-D	AR40(K)-06-D	AR50(K)-D	AR60(K)-D
브라켓 Ass'y주1)			AR23P-270AS	AR33P-270AS	AR43P-270AS		AR54P-270AS	
세트 너트			AR23P-260S	AR33P-260S	AR43P-260S		—주2)	
압력계 주3)	원형	표준	G36-10-□01		G46-10-□01			
		0.02~0.2MPa 설정	G36-4-□01		G46-4-□01			
	원형 (칼라 존 부착)	표준	G36-10-□01-L		G46-10-□01-L			
		0.02~0.2MPa 설정	G36-4-□01-L		G46-4-□01-L			
	각형 매입식주4)	표준	GC3-10AS-D[GC3P-030AS(압력계 커버만)]					
		0.02~0.2MPa 설정	GC3-4AS-D[GC3P-030AS(압력계 커버만)]					
	라이트 앵글 각형주5)	표준	GC3-10AS-J-D[GC3-10AS-JA-D]				—	
		0.02~0.2MPa 설정	GC3-4AS-J-D[GC3-4AS-JA-D]				—	
디지털 압력 스위치 부착		NPN 출력/배선 아랫방향 취출	ISE35-N-25-MLA-X523[ISE35-N-25-M(스위치 본체만)]주6)					
		NPN 출력/배선 위방향 취출	ISE35-R-25-MLA-X523[ISE35-R-25-M(스위치 본체만)]주6)					
		PNP 출력/배선 아래방향 취출	ISE35-N-65-MLA-X523[ISE35-N-65-M(스위치 본체만)]주6)					
		PNP 출력/배선 위방향 취출	ISE35-R-65-MLA-X523[ISE35-R-65-M(스위치 본체만)]주6)					

주1) 브라켓과 세트 너트의 Ass'y입니다. AR50(K)-D・AR60(K)-D는 브라켓 A, B와 설치 나사(2개)의 Ass'y입니다.
주2) AR50(K)-D・AR60(K)-D용의 세트 너트에 대해서는 별도 문의하여 주십시오.
주3) 원형 압력계 품번의 □는 접속나사의 종류를 나타냅니다. R은 무기호, NPT는 N입니다. 단위 표기 psi/MPa 병기 사양의 압력계 공급에 대해서는 별도 문의하여 주십시오.
주4) O-ring(1개)과 설치나사(2개) 부착입니다. [ ]안은 압력계 커버만입니다.
주5) 라이트 앵글 각형 압력계용 압력계 본체만입니다. 압력계 본체에는 O-ring(1개), 설치나사(2개)가 부속됩니다.
또한 [ ] 안은 라이트 앵글 어댑터를 조립한 압력계 외에, 어댑터, 잠금 핀, O-ring(1개), 설치나사(2개)가 부속됩니다.
주6) 압력스위치 본체 이외에 커넥터 부착 리드선(2m), 어댑터, 잠금 핀, O-ring(1개), 부착나사(2개)가 부속됩니다.
[ ]안은 스위치 본체만 해당됩니다. (디지털 압력 스위치 사양은 P.130을 참조해 주십시오.)

AR20(K)-D~AR40(K)-06-D

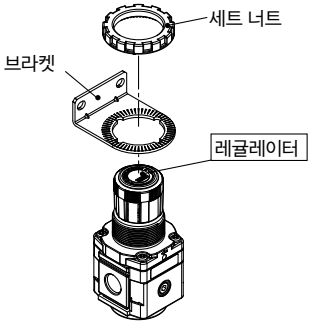

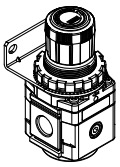

브라켓 조립 완성도

AR50(K)-D・AR60(K)-D

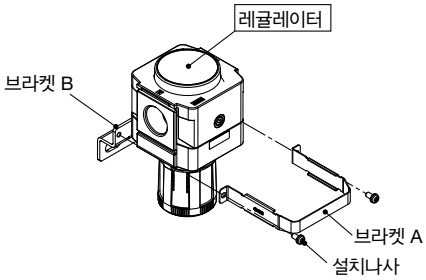

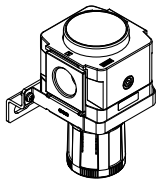

브라켓 조립 완성도

교환 부품

부품명		부품 품번					
		AR20(K)-D	AR30(K)-D	AR40(K)-D	AR40(K)-06-D	AR50(K)-D	AR60(K)-D
밸브 Ass'y		AR24P-060AS	AR34P-060AS	AR44P-060AS	AR49P-060AS	AR54P-060AS	AR64P-060AS
다이어프램 Ass'y	릴리프 타입	AR24P-150AS	AR34P-150AS	AR44P-150AS		AR54P-150AS	
	논릴리프 타입	AR24P-150AS-N	AR34P-150AS-N	AR44P-150AS-N		AR54P-150AS-N	
밸브 가이드 Ass'y		AR24P-050AS	AR34P-050AS	AR44P-050AS		AR54P-050AS	
체크 밸브 Ass'y주1)		AR24KP-020AS					

주) 체크 밸브 Ass'y는 역류 기능 내장 사양(AR20K-D~AR60K-D)만 대상입니다. 체크 밸브 커버, 체크 밸브 본체 Ass'y, 설차나사(2개)의 Ass'y입니다.

유량 특성(대표값)

——— 입구 압력 : 1.0MPa
- - - - 입구 압력 : 0.7MPa

AR20(K)-D

Rc1/4

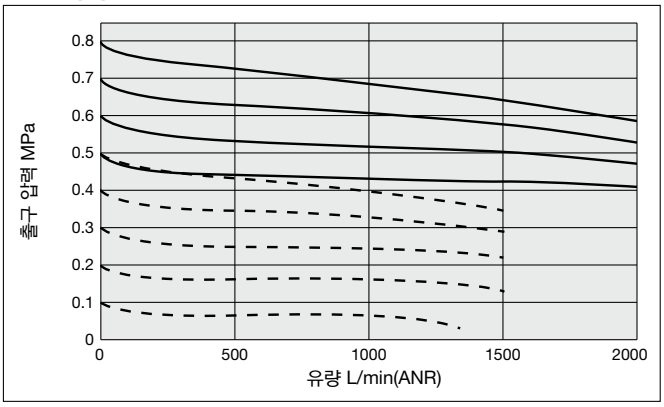

AR30(K)-D

Rc3/8

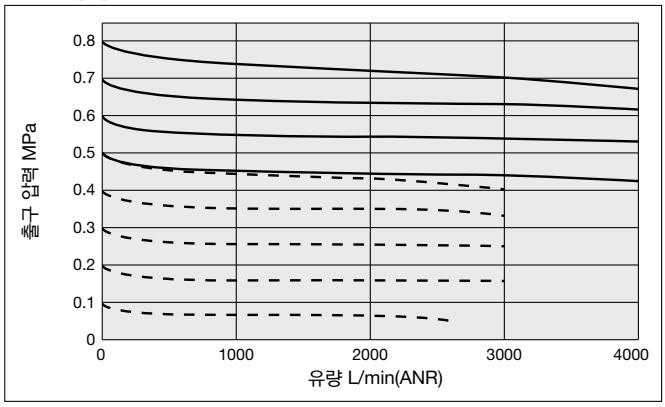

AR40(K)-D

Rc1/2

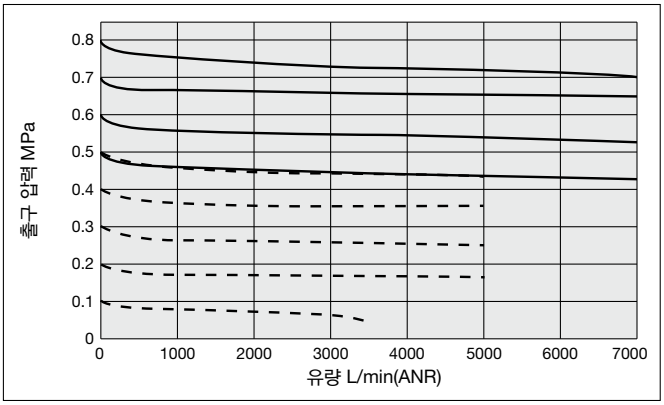

AR40(K)-06-D

Rc3/4

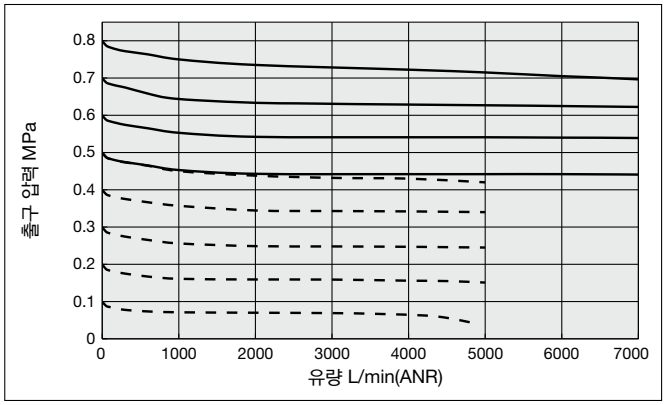

AR50(K)-D

Rc1

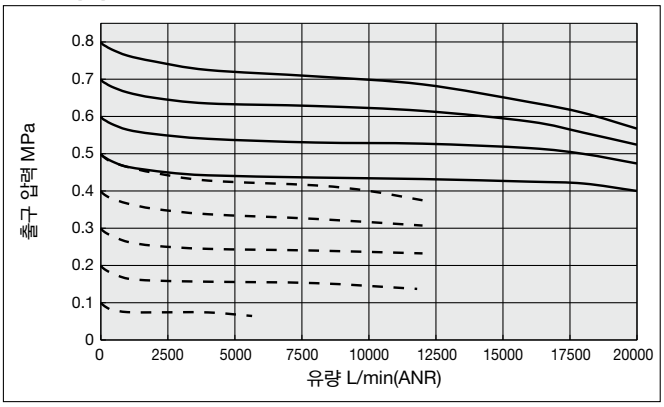

AR60(K)-D

Rc1

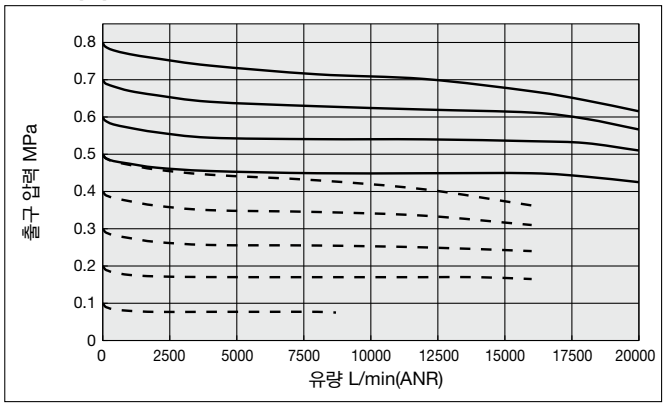

압력 특성(대표값)

조건:입구 압력 0.7MPa 출구압력 0.2MPa 유량 20L/min(ANR)

AR20(K)-D

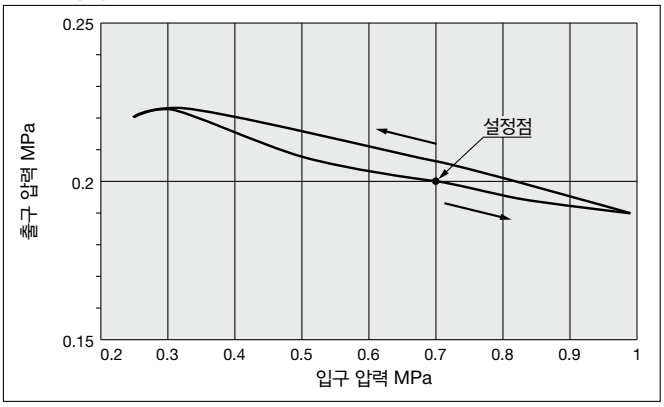

AR30(K)-D

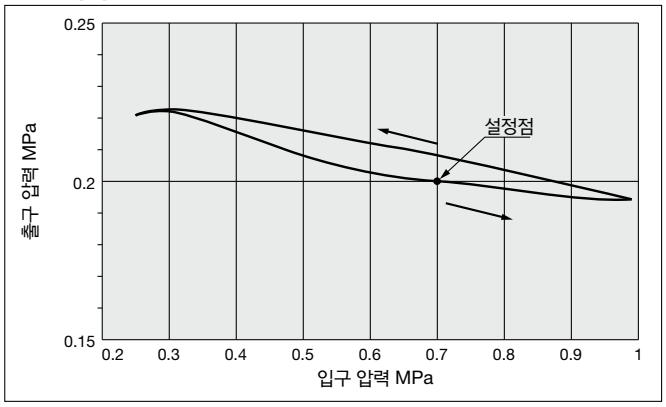

AR40(K)-D

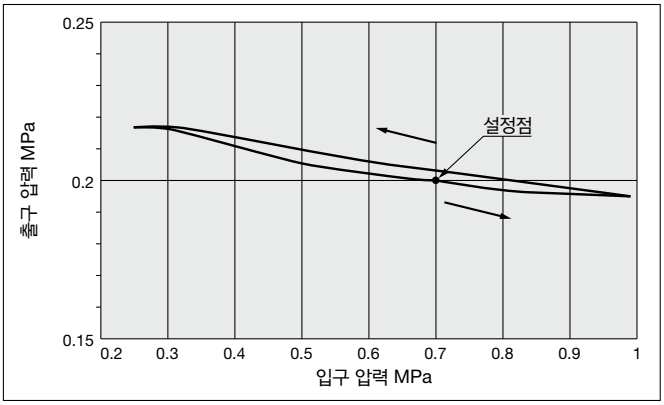

AR40(K)-06-D

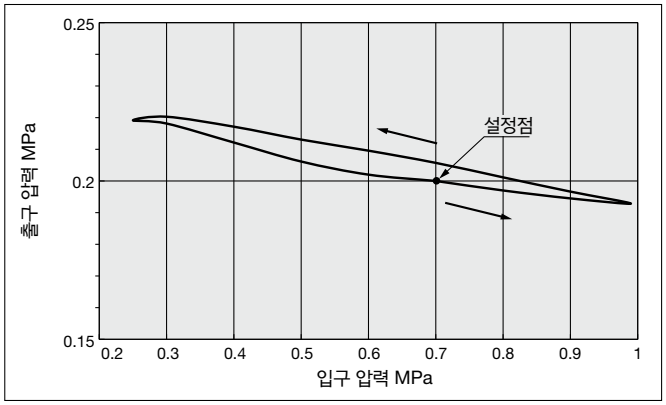

AR50(K)-D

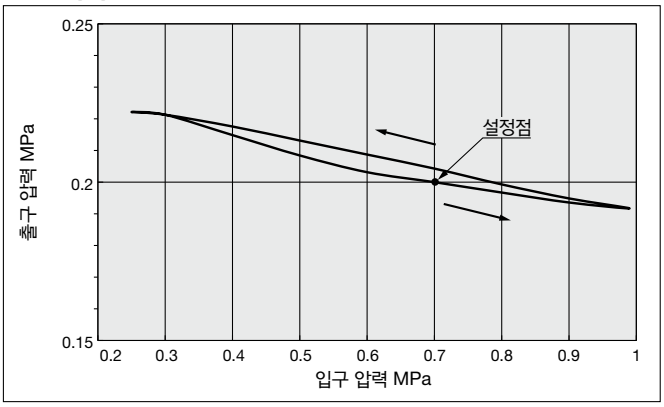

AR60(K)-D

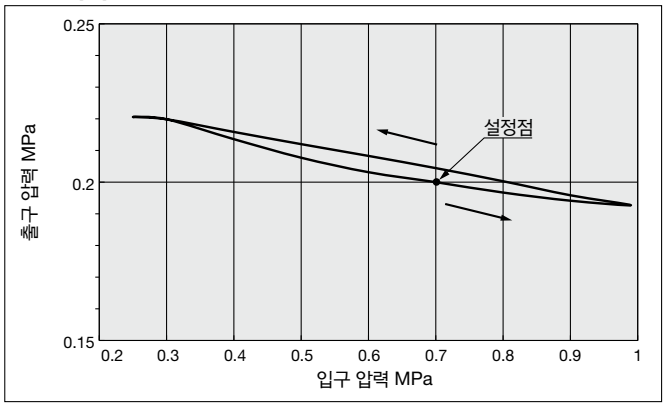

외형 치수도

표준(원형 압력계 부착)
AR20-D~AR40-06-D

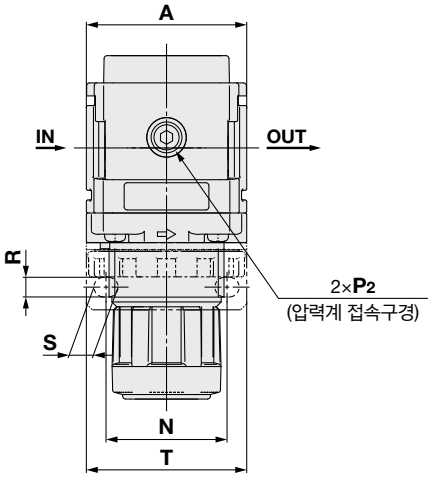

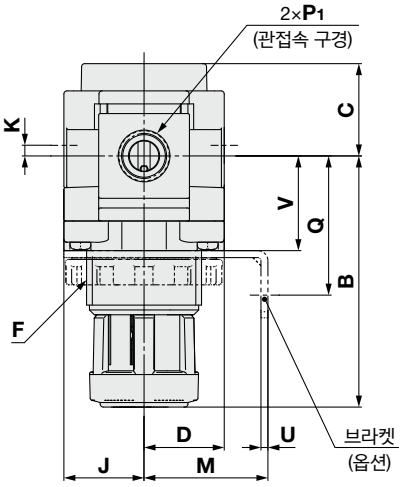

패널 컷 치수

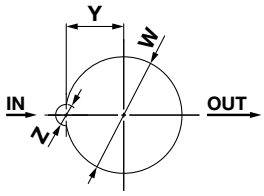

판 두께
AR20-D~AR30-D : MAX.3.5
AR40-D~AR40-06-D : MAX.5

AR50-D~AR60-D

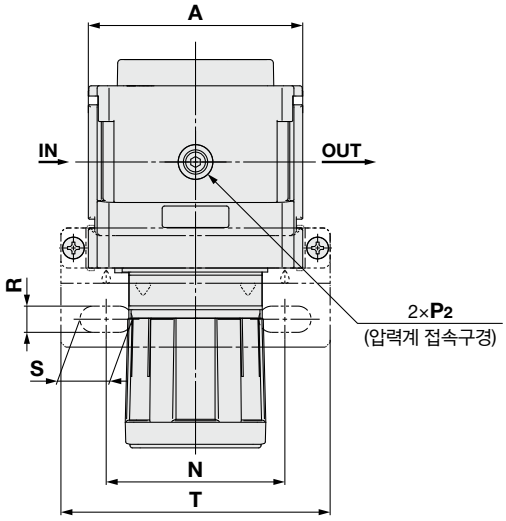

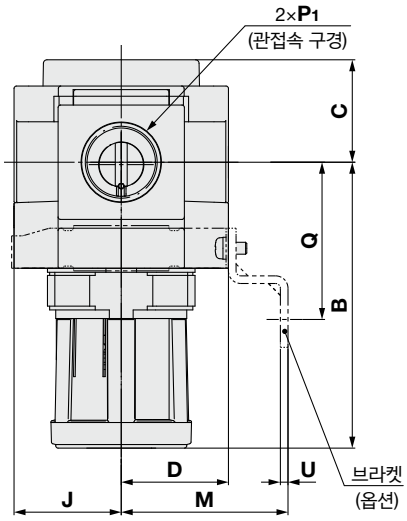

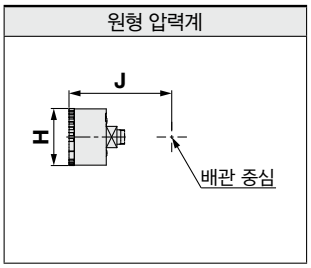

형식	표준 사양									옵션 사양			
										원형 압력계		원형 압력계 (칼라 존 부착)	
	P1	P2	A	B주)	C	D	F	J	K	H	J	H	J
AR20-D	1/8·1/4	1/8	40	66.8	26.5	21	M28×1	21	2	ø37.5	57.5	ø37.5	58.5
AR30-D	1/4·3/8	1/8	53	86.5	30.5	26.5	M38×1.5	26.5	3.5	ø37.5	63	ø37.5	64
AR40-D	1/4·3/8·1/2	1/8	70	91.5	35.5	35.5	M42×1.5	35.5	—	ø42.5	73	ø42.5	73
AR40-06-D	3/4	1/8	75	93	35.5	35.5	M42×1.5	35.5	—	ø42.5	73	ø42.5	73
AR50-D	3/4·1	1/8	90	125	43	45	—	45	—	ø42.5	82.5	ø42.5	82.5
AR60-D	1	1/8	95	155	45	45	—	45	—	ø42.5	82.5	ø42.5	82.5

형식	옵션 사양										
	브라켓 장착 치수							패널 장착			
	M	N	Q	R	S	T	U	V	W	Y	Z
AR20-D	30	34	43.9	5.4	15.4	55	2.3	24.7	28.5	14	6
AR30-D	41	40	46	6.5	8	53	2.3	31.3	38.5	19	7
AR40-D	50	54	54	8.5	10.5	70	2.3	35.5	42.5	21	7
AR40-06-D	50	54	55.5	8.5	10.5	70	2.3	37	42.5	21	7
AR50-D	70	75	66	11	22	113	3.2	—	—	—	—
AR60-D	70	75	66	11	22	113	3.2	—	—	—	—

주) B치수는 핸들을 잠그지 않은 상태에서의 치수입니다.

AR20-D~AR40-D Series
AR20K-D~AR40K-D Series

외형 치수도

표준(각형 압력계 부착, 라이트 앵글 각형 압력계 부착, 디지털 압력 스위치 부착)

AR20-□□□E/E1/E2/E3/E4/J-D~AR40-□□□E/E1/E2/E3/E4/J-D

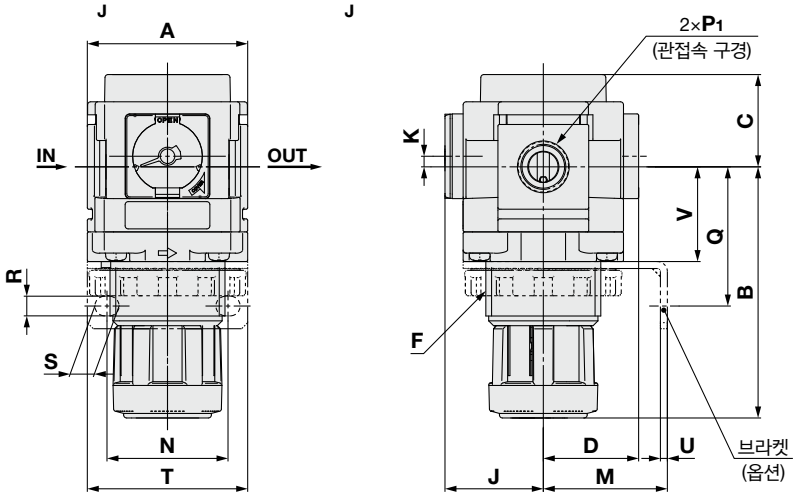

패널 컷 치수

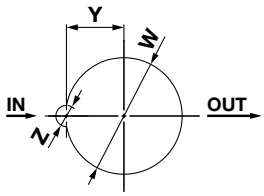

판 두께
AR20-D~AR30-D : MAX.3.5
AR40-D~AR40-06-D : MAX.5

AR50-□□□E/E1/E2/E3/E4-D~AR60-□□□E/E1/E2/E3/E4-D

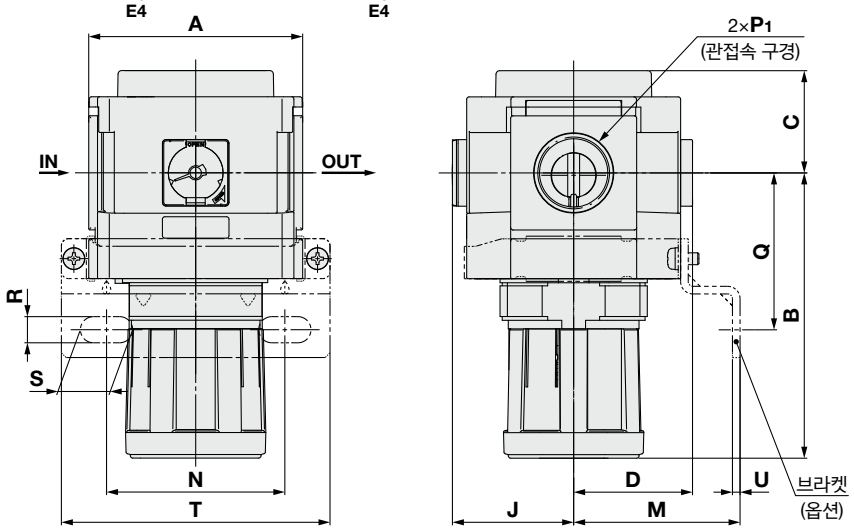

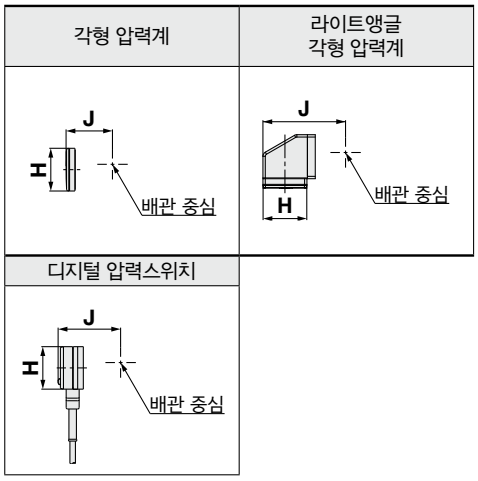

형식	표준 사양							옵션 사양					
								각형 압력계		라이트앵글 각형 압력계		디지털 압력 스위치	
	P1	A	B주)	C	D	F	K	H	J	H	J	H	J
AR20-D	1/8·1/4	40	66.8	26.5	26	M28×1	2	□28	27	□28	54.3	□27.8	37.5
AR30-D	1/4·3/8	53	86.5	30.5	31.5	M38×1.5	3.5	□28	32.5	□28	59.8	□27.8	43
AR40-D	1/4·3/8·1/2	70	91.5	35.5	40.5	M42×1.5	—	□28	41.5	□28	68.8	□27.8	52
AR40-06-D	3/4	75	93	35.5	40.5	M42×1.5	—	□28	41.5	□28	68.8	□27.8	52
AR50-D	3/4·1	90	125	43	50	—	—	□28	51	—	—	□27.8	61.5
AR60-D	1	95	155	45	50	—	—	□28	51	—	—	□27.8	61.5

형식	옵션 사양										
	브라켓 장착 치수							패널 장착			
	M	N	Q	R	S	T	U	V	W	Y	Z
AR20-D	30	34	43.9	5.4	15.4	55	2.3	24.7	28.5	14	6
AR30-D	41	40	46	6.5	8	53	2.3	31.3	38.5	19	7
AR40-D	50	54	54	8.5	10.5	70	2.3	35.5	42.5	21	7
AR40-06-D	50	54	55.5	8.5	10.5	70	2.3	37	42.5	21	7
AR50-D	70	75	66	11	22	113	3.2	—	—	—	—
AR60-D	70	75	66	11	22	113	3.2	—	—	—	—

주) B치수는 핸들을 잠그지 않은 상태에서의 치수입니다.

외형 치수도

역류 기능 내장(원형 압력계, 각형 압력계 부착, 라이트 앵글 각형 압력계 부착, 디지털 압력 스위치 부착)
AR20K-D~AR40K-06-D

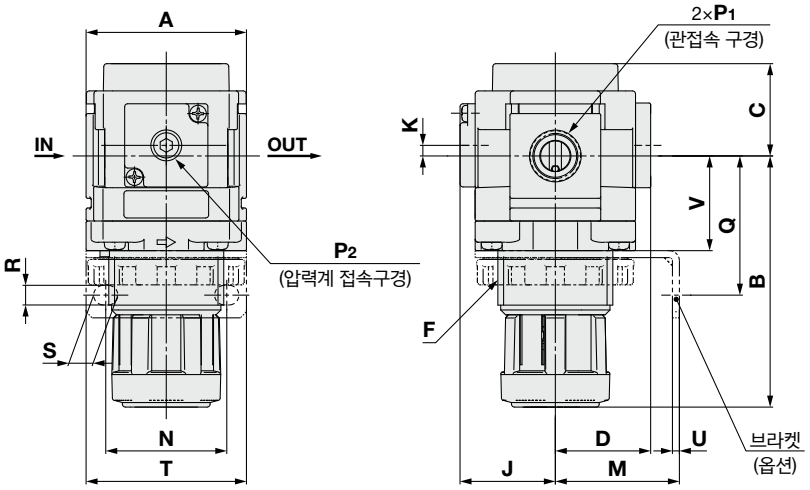

패널 컷 치수

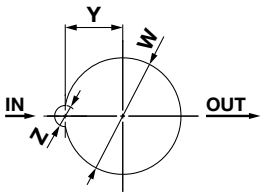

판 두께
AR20K-D~AR30K-D : MAX.3.5
AR40K-D~AR40K-06-D : MAX.5

AR50K-D~AR60K-D

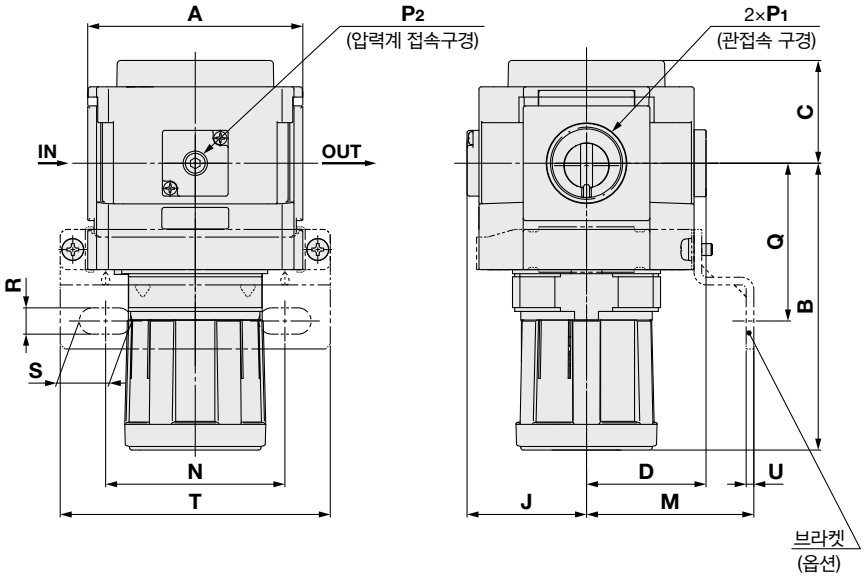

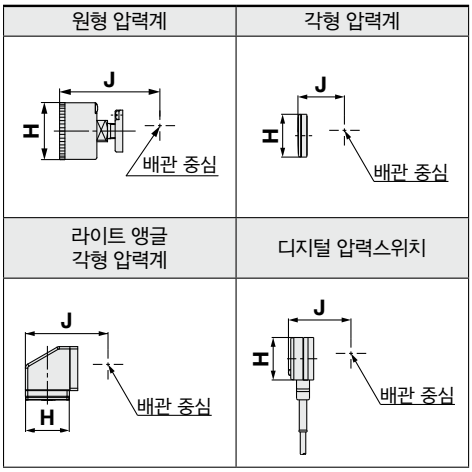

형식	표준 사양									옵션 사양			
										원형 압력계		원형 압력계 (칼라 존 부착)	
	P1	P2	A	B주)	C	D	F	J	K	H	J	H	J
AR20K-D	1/8·1/4	1/8	40	66.8	26.5	26	M28×1	26	2	ø37.5	62.5	ø37.5	63.5
AR30K-D	1/4·3/8	1/8	53	86.5	30.5	31.5	M38×1.5	31.5	3.5	ø37.5	68	ø37.5	69
AR40K-D	1/4·3/8·1/2	1/8	70	91.5	35.5	40.5	M42×1.5	40.5	—	ø42.5	78	ø42.5	78
AR40K-06-D	3/4	1/8	75	93	35.5	40.5	M42×1.5	40.5	—	ø42.5	78	ø42.5	78
AR50K-D	3/4·1	1/8	90	125	43	50	—	50	—	ø42.5	87.5	ø42.5	87.5
AR60K-D	1	1/8	95	155	45	50	—	50	—	ø42.5	87.5	ø42.5	87.5

형식	옵션 사양																
	각형 압력계		라이트앵글 각형 압력계		디지털 압력 스위치		브라켓 장착 치수							패널 장착			
	H	J	H	J	H	J	M	N	Q	R	S	T	U	V	W	Y	Z
AR20K-D	□28	27	□28	54.3	□27.8	37.5	30	34	43.9	5.4	15.4	55	2.3	24.7	28.5	14	6
AR30K-D	□28	32.5	□28	59.8	□27.8	43	41	40	46	6.5	8	53	2.3	31.3	38.5	19	7
AR40K-D	□28	41.5	□28	68.8	□27.8	52	50	54	54	8.5	10.5	70	2.3	35.5	42.5	21	7
AR40K-06-D	□28	41.5	□28	68.8	□27.8	52	50	54	55.5	8.5	10.5	70	2.3	37	42.5	21	7
AR50K-D	□28	51	—	—	□27.8	61.5	70	75	66	11	22	113	3.2	—	—	—	—
AR60K-D	□28	51	—	—	□27.8	61.5	70	75	66	11	22	113	3.2	—	—	—	—

주) B치수는 핸들을 잠그지 않은 상태에서의 치수입니다.

레귤레이터 / *AR20-D~AR60-D*
역류 기능 내장 레귤레이터 / *AR20K-D~AR60K-D*
주문 제작 사양

상세 치수·사양 및 납기에 대해서는 당사에 문의해 주십시오.

Order Made

①0.4MPa 설정

0.4MPa 설정 사양입니다. 압력계 부착일 경우 표시는 0~0.7MPa입니다.

사양

주문 제작품번	-X406
보증 내압력(MPa)	1.5
최고 사용 압력(MPa)	1.0
설정 압력 범위(MPa)주)	0.05~0.4

주) 설정 압력 사양의 상한 이상으로 설정 가능한 경우가 있지만, 사양압력 범위 내에서 사용해 주십시오.

적용 형식

형식	AR20(K)-D	AR30(K)-D	AR40(K)-D	AR40(K)-06-D	AR50(K)-D	AR60(K)-D
관접속 구경	1/8·1/4	1/4·3/8	1/4·3/8·1/2	3/4	3/4·1	1

AR 30 □ - □ 03 □ - □ - D - X406

❶ ❷ ❸ ❹ ❺ ❻ — 0.4MPa 설정

옵션 및 준표준 기호 선택에 대해

- **a~f**의 각 항목마다 1개씩 선택해 주십시오.
- 복수의 기호를 선택할 경우는 알파벳순으로 나열해 주십시오.

예) AR30K-F03BE-NR-D-X406

			기호	내용	❶ 몸체 사이즈 20	30	40	50	60
❷	역류 기능 내장		무기호	역류 기능 없음	●	●	●	●	●
			K주1)	역류 기능 내장	●	●	●	●	●
			+						
❸	나사 종류		무기호	Rc	●	●	●	●	●
			N	NPT	●	●	●	●	●
			F	G	●	●	●	●	●
			+						
❹	관접속 구경		01	1/8	●	—	—	—	—
			02	1/4	●	●	●	—	—
			03	3/8	—	●	●	—	—
			04	1/2	—	—	●	—	—
			06	3/4	—	—	●	●	—
			10	1	—	—	—	●	●
			+						
❺	주2) 옵션	a 설치	무기호	설치옵션 없음	●	●	●	●	●
			B주3)	브라켓 장착	●	●	●	●	●
			H	세트너트 부착(패널 장착용)	●	●	●	—	—
			+						
		b 압력계주4)	무기호	압력계 없음	●	●	●	●	●
			E	각형 매입식 압력계(리밋 인디케이터 부착)	●	●	●	●	●
			G	원형 압력계(리밋 인디케이터 부착)	●	●	●	●	●
			J주5)주6)	라이트 앵글 각형 압력계(리밋 인디케이터 부착)	●	●	●	—	—
			M	원형 압력계(칼라 존 부착)	●	●	●	●	●
		b 디지털 압력스위치주7)	E1	출력 사양:NPN 출력/리드선 취출 사양:배선 아래 방향 취출	●	●	●	●	●
			E2	출력 사양:NPN 출력/리드선 취출 사양:배선 위 방향 취출	●	●	●	●	●
			E3	출력 사양:PNP 출력/리드선 취출 사양:배선 아래 방향 취출	●	●	●	●	●
			E4	출력 사양:PNP 출력/리드선 취출 사양:배선 위 방향 취출	●	●	●	●	●
			+						
❻	준표준	c 배기 기구	무기호	릴리프 타입	●	●	●	●	●
			N	논릴리프 타입	●	●	●	●	●
			+						
		d 흐름 방향	무기호	흐름 방향 : 좌 → 우	●	●	●	●	●
			R	흐름 방향 : 우 → 좌	●	●	●	●	●
			+						
		e 핸들 방향	무기호	핸들 아래방향	●	●	●	●	●
			Y	핸들 위방향	●	●	●	●	●
			+						
		f 단위 표기	무기호	제품의 단위 표기 : MPa 압력계의 압력계의 단위 표기 : MPa	●	●	●	●	●
			Z주8)	제품의 단위 표기 : psi 압력계 단위 표기 : psi(MPa 병기)	○주10)	○주10)	○주10)	○주10)	○주10)
			ZA주9)	디지털 압력스위치 : 단위 전환 기능 내장	△ 주11)	△ 주11)	△ 주11)	△ 주11)	△ 주11)

주1) 입구 압력은 설정 압력보다 0.05MPa 이상 높게 해 주십시오.
주2) 옵션 B, G, H, M은 동시 포장으로 조립되어 있지 않습니다.
주3) 브라켓에는 세트 너트가 부속됩니다. (AR20(K) -D~AR40(K) -D에 적용)
AR50(K) -D · AR60(K) -D는 브라켓 2종류와 설치나사(2개)의 Ass'y입니다.
주4) 압력계는 0.7MPa 사양입니다.
주5) 세트 너트 부착(H)과는 조합할 수 없습니다.
주6) 압력계의 눈금판 시인 방향은 핸들측부터입니다.
주7) H(패널 장착)와 함께 선택하면 리드선의 탈착 공간이 없어지므로 그런 경우는 리드선 취출 사양: 배선 위방향 취출(준표준 사양Y와 동시에 선택한 경우는 배선 아래방향 취출)을 선택해 주십시오.
주8) 나사 종류 NPT가 대상입니다. 신계량법상(일본용은 SI단위), 일본외에서만 판매됩니다. 원형 압력계(칼라 존 부착):M과는 조합할 수 없습니다. 별도 특주 대응입니다. 디지털 압력스위치는 단위 전환 기능 내장 타입으로 초기설정은 psi입니다.
주9) 옵션 E1, E2, E3, E4가 대상입니다. 신계량법상(일본용은 SI단위), 일본외에서만 판매됩니다.
주10) ○는 나사 종류가 NPT의 경우만 대응합니다.
주11)△는 옵션 E1, E2, E3, E4와 함께 선택해 주십시오.

레귤레이터 / *AR20-B～AR60-B*

주문 제작 사양

상세 치수·사양 및 납기에 대해서는 당사에 문의해 주십시오.

Order Made

AR30-03-B-X430/440/425

①특수 온도 환경

한랭 지역 및 열대 지역 등의 환경조건 하에서 견딜 수 있도록 패킹이나 수지 부품 등을 특수재료로 변경하였습니다.

사양

주문 제작 품번		-X430	-X440
환경		저온 환경용	고온 환경용
주위 온도(℃)		-30~60	-5~80
사용 유체 온도(℃)		–5~60(동결 없어야 함)	
재질	고무 부품	특수NBR	FKM
	주요 부품	금속(알루미늄 다이캐스트 등)	

적용 형식

형식	AR25-B	AR30-B	AR40-B	AR40-06-B	AR50-B	AR60-B
관접속 구경	1/4·3/8	1/4·3/8	1/4·3/8·1/2	3/4	3/4·1	1

AR 30 - □ 03 BG - □ - B - X430

❶ ❷ ❸ ❹ ❺

저·고온 환경용

X430	저온
X440	고온

· 옵션·준표준은 **a～g**의 각 항목마다 하나씩 선택해 주십시오.
· 옵션 기호 · 준표준 기호는 숫자, 알파벳이 빠른 순서대로 표시합니다.
예) AR30-03BG-1NR-B-X430

		기호	내용	❶ 몸체 사이즈 25	30	40	50	60
❷	나사 종류	무기호	Rc	●	●	●	●	●
		N	NPT	●	●	●	●	●
		F	G	●	●	●	●	●
+								
❸	관접속 구경	02	1/4	●	●	●	—	—
		03	3/8	●	●	●	—	—
		04	1/2	—	—	●	—	—
		06	3/4	—	—	●	●	—
		10	1	—	—	—	●	●
+								
❹ 주1) 옵션	a 설치	무기호	설치 옵션 없음	●	●	●	●	●
		B 주2)	브라켓 장착	●	●	●	●	●
		H	고정 너트 부착 (패널 장착용)	●	●	●	—	—
+								
	b 압력계	G 주3)	원형 압력계 (리밋 인디케이터 없음)	●	●	●	●	●
+								
❺ 준표준	c 설정 압력	무기호	0.05~0.85MPa 설정	●	●	●	●	●
		1 주4)	0.02~0.2MPa 설정	●	●	●	●	●
+								
	d 배기 기구	무기호	릴리프 타입	●	●	●	●	●
		N	논릴리프 타입	●	●	●	●	●
+								
	e 흐름 방향	무기호	흐름 방향 : 좌 → 우	●	●	●	●	●
		R	흐름 방향 : 우 → 좌	●	●	●	●	●
+								
	f 핸들 방향	무기호	핸들 아랫방향	●	●	●	●	●
		Y	핸들 윗방향	●	●	●	●	●
+								
	g 압력 단위	무기호	제품 명판과 압력계의 단위 표기 : MPa	●	●	●	●	●
		Z 주5)	제품 명판과 압력계의 단위 표기 : psi	주6) ○	주6) ○	주6) ○	주6) ○	주6) ○

주1) 옵션 B,G,H는 동시 포장으로 조립되어 있지 않습니다.
주2) 브라켓에는 고정 너트가 부속됩니다. (AR25-B～AR40-B)
AR50-B · AR60-B는 설치나사(2개)가 부속됩니다.
주3) 압력계 부착 나사는 1/8이고, 압력계는 G43 타입입니다.
주4) 표준 사양에 대해 압력조절 스프링만 다릅니다.
0.2MPa 이상으로 설정할 수 없도록 한 제품은 아닙니다.
또한 압력계 부착 타입의 경우는 0.4MPa용 압력계가 부속됩니다.
주5) 나사 종류 NPT가 대상입니다.
신계량법상(일본용은 SI 단위), 일본외에서만 판매됩니다.
주6) ○은 나사 종류가 NPT일 경우만 대응합니다.

②고압 대응

고압하에서 사용할 수 있도록 강도부 재질 등의 재질을 변경합니다.
또한, 구조 변경에 의해 설정 압력 범위도 넓어집니다.

사양

주문 제작 품번	-X425
보증 내압력(MPa)	3.0
최고 사용 압력(MPa)	2.0
설정 압력 범위(MPa)	0.1～1.7
주위 온도 및 사용 유체(℃)	–5~60(동결 없어야 함)

적용 형식

형식	AR20-B	AR25-B	AR30-B	AR40-B	AR40-06-B	AR50-B	AR60-B
관접속 구경	1/8·1/4	1/4·3/8	1/4·3/8	1/4·3/8·1/2	3/4	3/4·1	1

AR 30 - □ 03 BG - □ - B - X425

❶ ❷ ❸ ❹ ❺

고압 대응

· 옵션·준표준은 **a～f**의 각 항목마다 하나씩 선택해 주십시오.
· 옵션 기호·준표준 기호는 숫자, 알파벳이 빠른 순서대로 표시합니다.
예) AR30-03BG-NR-B-X425

		기호	내용	❶ 몸체 사이즈 20	25	30	40	50	60
❷	나사 종류	무기호	Rc	●	●	●	●	●	●
		N	NPT	●	●	●	●	●	●
		F	G	●	●	●	●	●	●
+									
❸	관접속 구경	01	1/8	●	—	—	—	—	—
		02	1/4	●	●	●	●	—	—
		03	3/8	—	●	●	●	—	—
		04	1/2	—	—	—	●	—	—
		06	3/4	—	—	—	●	●	—
		10	1	—	—	—	—	●	●
+									
❹ 주1) 옵션	a 설치	무기호	설치 옵션 없음	●	●	●	●	●	●
		B 주2)	브라켓 장착	●	●	●	●	●	●
		H	고정 너트 부착 (패널 장착용)	●	●	●	●	—	—
+									
	b 압력계	G 주3)	원형 압력계 (리밋 인디케이터 부착)	●	●	●	●	●	●
+									
❺ 준표준	c 배기 기구	무기호	릴리프 타입	●	●	●	●	●	●
		N	논릴리프 타입	●	●	●	●	●	●
+									
	d 흐름 방향	무기호	흐름 방향 : 좌 → 우	●	●	●	●	●	●
		R	흐름 방향 : 우 → 좌	●	●	●	●	●	●
+									
	e 핸들 방향	무기호	핸들 아랫방향	●	●	●	●	●	●
		Y	핸들 윗방향	●	●	●	●	●	●
+									
	f 압력 단위	무기호	제품 명판과 압력계의 단위 표기 : MPa	●	●	●	●	●	●
		Z 주4)	제품 명판과 압력계의 단위 표기 : psi	주5) ○	주5) ○	주5) ○	주5) ○	주5) ○	주5) ○

주1) 옵션 B,G,H는 동시 포장으로 조립되어 있지 않습니다.
주2) 브라켓에는 고정 너트가 부속됩니다. (AR20-B～AR40-B)
AR50-B · AR60-B는 설치나사(2개)가 부속됩니다.
주3) 압력계 부착 나사는 1/8이고, 압력계는 G46-20-□입니다.
주4) 나사 종류 NPT가 대상입니다.
신계량법상(일본용은 SI 단위), 일본외에서만 판매됩니다.
주5) ○은 나사 종류가 NPT일 경우만 대응합니다.

레귤레이터 / *AR20-D~AR60-D*
역류 기능 내장 레귤레이터 / *AR20K-D~AR60K-D*
주문 제작 사양

상세 치수·사양 및 납기에 대해서는 당사에 문의해 주십시오.

Order Made

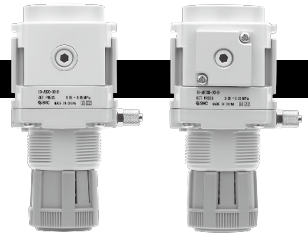

역류 기능 없음　　역류 기능 내장

②클린 시리즈

상세 내용은 홈페이지 상의 **WEB 카탈로그에서** 클린 / 저발진을 참조해 주십시오.

10 - 표준 형식 표시 방법

- 클린 시리즈

③동·불소·실리콘계 불가 + 저발진 사양

상세 내용은 홈페이지 상의 **WEB 카탈로그에서** 클린 / 저발진을 참조해 주십시오.

21 - 표준 형식 표시 방법

- 동·불소·실리콘계 불가 + 저발진 사양

AR-D/AW-D Series
옵션

핸들 커버

레귤레이터, 필터 레귤레이터 핸들에 장착하여 부주의한 핸들 조작을 방지합니다.

AR 34 P－580AS

●사이즈

24
34
44
54

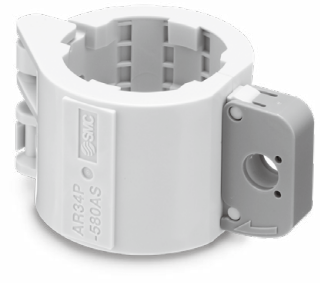

표준 사양

주위 온도	-5~60℃

외형 치수도

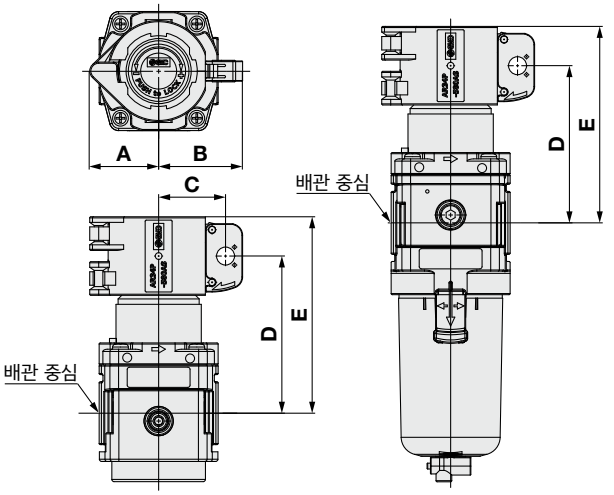

AR-D 시리즈　　AW-D 시리즈

품번	A	B	C	D	E	적용 형식
AR24P-580AS	23.5	32.1	24.5	53.1	69.1	AR20-D
				58.1	74.1	AW20-D
AR34P-580AS	30.7	37.4	29.8	70	87.5	AR30-D,AW30-D
AR44P-580AS	32.8	39.4	31.8	74.5	97	AR40-D,AW40-D
				76	98.5	AR40-06-D,AW40-06-D
AR54P-580AS	42	48.9	41.3	99.6	133.6	AR50-D
				129.6	163.6	AR60-D,AW60-D

열쇠 거는부 상세 치수

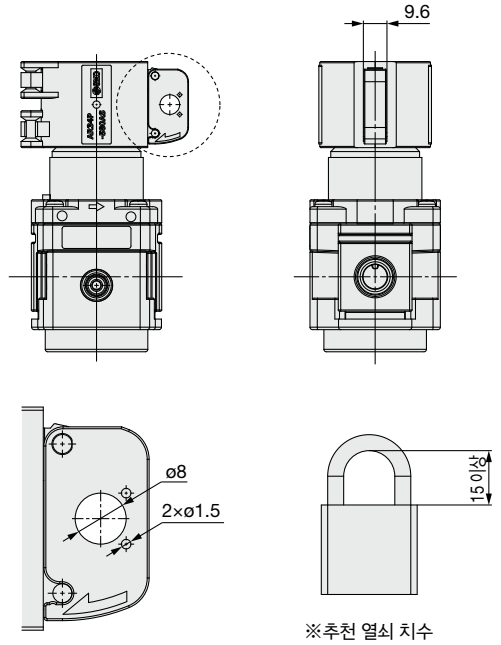

※추천 열쇠 치수

설치상 주의

핸들 커버는 핸들을 잠근 상태(주황색 라인이 보이지 않는 상태)에서 설치해 주십시오.
설치방법은 하기 순서에 따라 설치해 주십시오.

1 핸들 커버를 핸들에 설치해 주십시오.

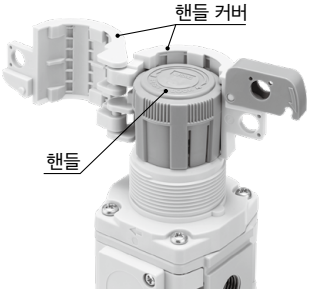

2 잠금 커버를 닫아 주십시오.

잠금 커버를 화살표의 방향으로「딸깍」이라고 소리가 날 때까지 눌러 주십시오.

3 열쇠(고객 준비)를 설치해 주십시오.

핸들 커버는 핸들에 대해 설치 각도별 방향에 맞게 설치할 수 있습니다.

〈설치각도〉
20사이즈:30°(12방향)
30～50사이즈:60°(6방향)

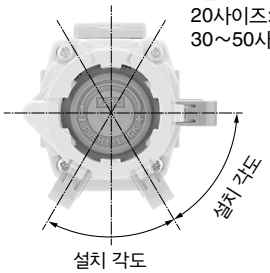

AR(K)-D Series / 제품 개별 주의사항

사용하기 전에 반드시 숙지하여 주십시오. 안전상 주의에 대해서는 뒷표지, F.R.L/공통 주의 사항에 대해서는 당사 홈페이지의 「SMC 제품 취급 주의 사항」 및 「취급 설명서」를 확인해 주십시오.
https://www.smckorea.co.kr

설계상 주의/선정

⚠ 경고

①AR20-D～AR60-D는 입구 압력을 빼더라도 잔압 처리(출구압력 제거)는 할 수 없습니다. 잔압 처리를 하는 경우에는 역류 기능 내장 레귤레이터(AR20K-D～AR60K-D)를 사용해 주십시오.

⚠ 주의

①유량 특성의 입구 압력 조건보다 낮은 입구 압력으로 사용할 경우, 출구측의 압력 강하량이 커지는 경우가 있으므로 실제 기기에서 확인해 주십시오.
압력 제어 기기의 선정 방법은 제품 선정 가이드를 참조해 주십시오.

보수 점검

⚠ 경고

①역류 기능 내장 레귤레이터를 전자 밸브와 액추에이터 등의 사이에 설치하여 사용하는 경우, 압력계의 정기 점검을 실시해 주십시오.
급격한 압력변화를 일으켜 내구성을 떨어트리는 경우가 있습니다.
상황에 따라서는 전자식 압력계의 사용을 추천합니다.

설치·조정

⚠ 경고

①입구 압력 및 출구측 압력계의 표시압을 확인하면서 설정하여 주십시오.
필요 이상으로 핸들을 너무 돌리면 내부 부품의 파손 원인이 됩니다.
②조압 핸들의 조작은 공구 등을 사용하면 파손의 원인이 되므로 수동으로 실시해 주십시오.
③압력계의 교환, 부착 방향이나 눈금판의 방향을 변경할 때는 입구·출구 압력을 완전히 뺀 상태에서 실시하여 주십시오.
압력인 봉인된 상태로 압력계의 교환, 부착 방향이나 눈금판의 방향을 변경하면 위험합니다.

⚠ 주의

①압력 조정은 핸들의 잠금을 해제하고 나서 조정 후에는 잠궈 주십시오. 순서가 틀리면 핸들 파손 및 출구압력이 변동하는 원인이 됩니 다.
・조압 핸들을 잡아당기면 잠금이 해제됩니다.
(조압 핸들 아래쪽의 「주황색 라인」을 눈으로 확인할 수 있습니다.
・조압 핸들을 누르면 잠깁니다. 잠그기 어려운 경우는 좌우로 조금씩 돌리고 눌러 주십시오. (『주황색 라인」이 안보이게 됩니다.)

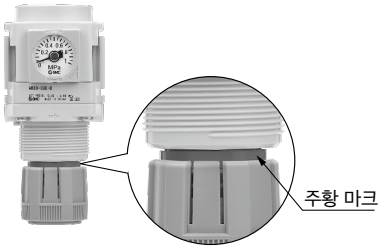

배관

⚠ 경고

①압력계 접속 포트에 압력계 및 배관재의 나사 체결은 제품측을 잡고 추천 적정토크 3~5N・m로 해 주십시오.
또한, 압력계 접속 포트에 원터치 피팅을 부착하는 경우는 피팅＆튜브／공통 주의 사항을 참조해 주십시오.

모듈러 타입
루브리케이터
AL Series

루브리케이터 **AL** 시리즈 **P.106～111**	형식	관접속 구경	옵션
	AL20-D	1/8·1/4	브라켓
	AL30-D	1/4·3/8	
	AL40-D	1/4·3/8·1/2	
	AL40-06-D	3/4	
	AL50-D	3/4・1	
	AL60-D	1	

루브리케이터
AL20-D～AL60-D

표시 기호

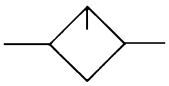

AL30-D

형식 표시 방법

AL [30] – [ ] [03] [B] – [ ] – **D**

❶ ❷ ❸ ❹ ❺

준표준 기호 선택에 대해

- **a~d**의 각 항목마다 1개씩 선택해 주십시오.
- 복수의 기호를 선택할 경우는 숫자, 알파벳이 빠른 순서로 나열해 주십시오.

예) AL30-F03B-3RW-D

			기호	내용	❶ 몸체 사이즈 20	30	40	50	60
❷	나사 종류		무기호	Rc	●	●	●	●	●
			N	NPT	●	●	●	●	●
			F	G	●	●	●	●	●
			+						
❸	관접속 구경		01	1/8	●	—	—	—	—
			02	1/4	●	●	●	—	—
			03	3/8	—	●	●	—	—
			04	1/2	—	—	●	—	—
			06	3/4	—	—	●	●	—
			10	1	—	—	—	●	●
			+						
❹	옵션(설치)		무기호	설치옵션 없음	●	●	●	●	●
			B 주1)	브라켓 장착	●	●	●	●	●
			+						
❺	준표준	a 케이스 주2)	무기호	폴리카보네이트 케이스	●	●	●	●	●
			2	금속 케이스	●	●	●	●	●
			6	나일론 케이스	●	●	●	●	●
			8	레벨 게이지 부착 금속 케이스	—	●	●	●	●
			C	케이스 가드 부착	●	— 주3)	— 주3)	— 주3)	— 주3)
			6 C	케이스 가드 부착·나일론 케이스	●	— 주4)	— 주4)	— 주4)	— 주4)
			+						
		b 기름 배출구	무기호	드레인 콕 없음	●	●	●	●	●
			3	드레인 콕 부착	●	●	●	●	●
			3W 주5)	드레인 콕·바브 피팅 부착	—	●	●	●	●
			+						
		c 흐름 방향	무기호	흐름 방향 : 좌 → 우	●	●	●	●	●
			R	흐름 방향 : 우 → 좌	●	●	●	●	●
			+						
		d 단위 표기	무기호	제품의 단위 표기 : MPa, ℃	●	●	●	●	●
			Z 주6)	제품의 단위 표기 : psi, °F	○ 주7)	○ 주7)	○ 주7)	○ 주7)	○ 주7)

주1) 옵션 B는 동시 포장으로 조립되어 있지 않습니다. 브라켓 2종류와 설치나사(2개)의 Ass'y입니다.
주2) 케이스의 내약품성은 P.111의 약품 데이터에서 확인해 주십시오.
주3) 케이스 가드는 표준 장비(폴리카보네이트)입니다.
주4) 케이스 가드는 표준 장비(나일론)입니다.
주5) 금속 케이스 (2,8)과 조합할 수 없습니다.
주6) 나사 종류 NPT가 대상입니다. 신계량법상(일본용은 SI단위), 일본 외에서만 판매합니다.
주7) ○는 나사 종류가 NPT의 경우만 대응합니다.

표준 사양

형식	AL20-D	AL30-D	AL40-D	AL40-06-D	AL50-D	AL60-D
관접속 구경	1/8·1/4	1/4·3/8	1/4·3/8·1/2	3/4	3/4·1	1
사용 유체	공기					
주위 온도 및 사용 유체 온도	−5~60℃(동결 없어야 함)					
보증 내압력	1.5 MPa					
최고 사용 압력	1.0 MPa					
적하최소유량 주)	15L/min(ANR)	관접속 구경 1/4 : 30L/min(ANR) 관접속 구경 3/8 : 40L/min(ANR)	관접속 구경 1/4 : 30L/min(ANR) 관접속 구경 3/8 : 40L/min(ANR) 관접속 구경 1/2 : 50L/min(ANR)	50L/min(ANR)	190L/min(ANR)	220L/min(ANR)
오일 저장량	25cm³	55cm³	135cm³			
추천 사용유	터빈유 1종(ISO VG32)					
케이스재질	폴리카보네이트					
케이스 가드	준표준(강대)	표준 장비(폴리카보네이트)				
질량	0.10kg	0.18kg	0.37kg	0.41kg	0.92kg	0.99kg

주) 입구 압력은 0.5MPa, 터빈유 1종(ISO VG32), 온도 20℃, 기름량 조정 밸브는 전체 열림의 조건은 적하수가 5방울/분 이상일 때의 유량입니다.
출구측에서 ON/OFF를 반복하는 회로인 경우, 1분당 평균 공기 소비량이 적하 최소 유량 이상이 되도록 조정해 주십시오.

케이스 Ass'y 품번

케이스 재질	기름 배출구	기타	형식					
			AL20-D	AL30-D	AL40-D	AL40-06-D	AL50-D	AL60-D
폴리카보네이트	드레인 콕 없음	—	C2SL-D	—	—			
		케이스 가드 부착	C2SL-C-D	C3SL-D	C4SL-D			
	드레인 콕 부착	—	C2SL-3-D	—	—			
		케이스 가드 부착	C2SL-3C-D	C3SL-3-D	C4SL-3-D			
	드레인 콕·바브 피팅 부착	케이스 가드 부착	—	C3SL-3W-D	C4SL-3W-D			
나일론	드레인 콕 없음	—	C2SL-6-A	—	—			
		케이스 가드 부착	C2SL-6C-A	C3SL-6-A	C4SL-6-A			
	드레인 콕 부착	—	C2SL-36-A	—	—			
		케이스 가드 부착	C2SL-36C-A	C3SL-36-A	C4SL-36-A			
	드레인 콕·바브 피팅 부착	케이스 가드 부착	—	C3SL-36W-A	C4SL-36W-A			
금속	드레인 콕 없음	—	C2SL-2-A	C3SL-2-A	C4SL-2-A			
		레벨 게이지 부착	—	C3LL-8-A	C4LL-8-A			
	드레인 콕 부착	—	C2SL-23-A	C3SL-23-A	C4SL-23-A			
		레벨 게이지 부착	—	C3LL-38-A	C4LL-38-A			

주) 케이스 Ass'y에는 케이스 패킹이 부속됩니다. 단위 표기 psi, °F 사양에 대해서는 별도 문의하여 주십시오.

옵션 품번

옵션 사양	형식					
	AL20-D	AL30-D	AL40-D	AL40-06-D	AL50-D	AL60-D
브라켓 Ass'y 주)	AF24P-070AS	AF34P-070AS	AF44P-070AS	AF49P-070AS	AF54P-070AS	

주) 브라켓 A, B와 장착나사(2개)의 Ass'y입니다.

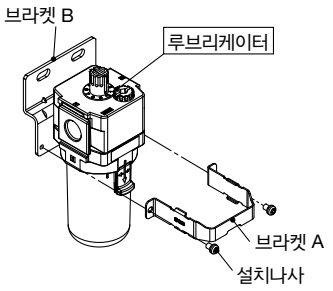

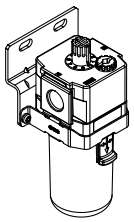

브라켓 조립 완성도

교환 부품

부품명	부품 품번					
	AL20-D	AL30-D	AL40-D	AL40-06-D	AL50-D	AL60-D
적하창 Ass'y	AL20P-080AS					
급유 플러그 Ass'y	AL24P-060AS	AL34P-060AS	AL44P-060AS			
댐퍼 리테이너 Ass'y	AL20P-030AS	AL30P-030AS	AL40P-030AS		AL54P-030AS	AL60P-030AS
댐퍼 Ass'y	AL20P-040S	AL30P-040S	AL44P-040S		AL60P-040AS	
케이스 패킹	C2SFP-260S	C32FP-260S	C42FP-260S			
케이스 Ass'y 주1)주2)	「케이스 Ass'y 품번」을 참조해 주십시오.					

주1) 케이스 Ass'y에는 케이스 패킹이 부속됩니다.
주2) 단위 표기 : psi, °F의 케이스 Ass'y는 별도로 당사에 확인해 주십시오.

유량 특성(대표값)

AL20-D

Rc1/4

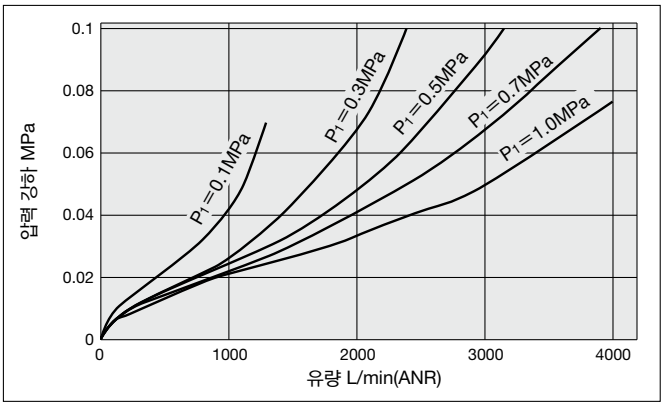

AL30-D

Rc3/8

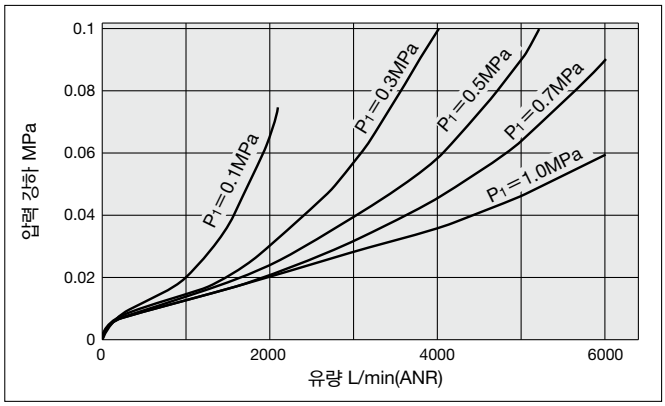

AL40-D

Rc1/2

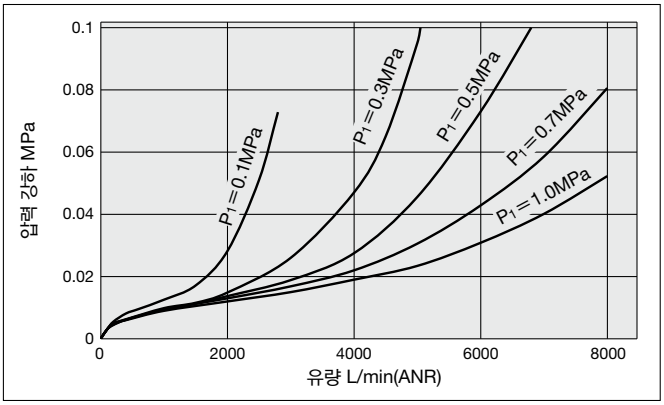

AL40-06-D

Rc3/4

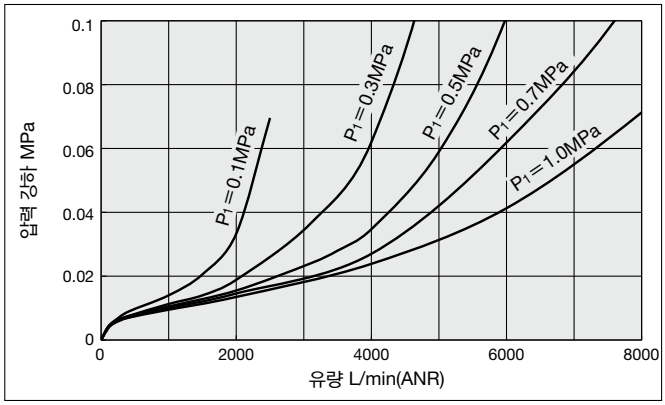

AL50-D

Rc1

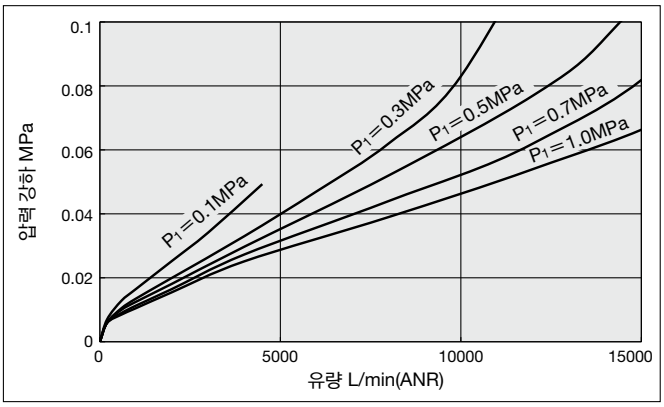

AL60-D

Rc1

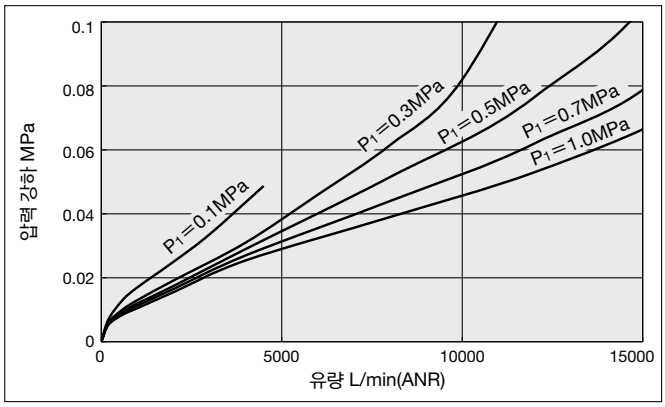

외형 치수도

AL20-D

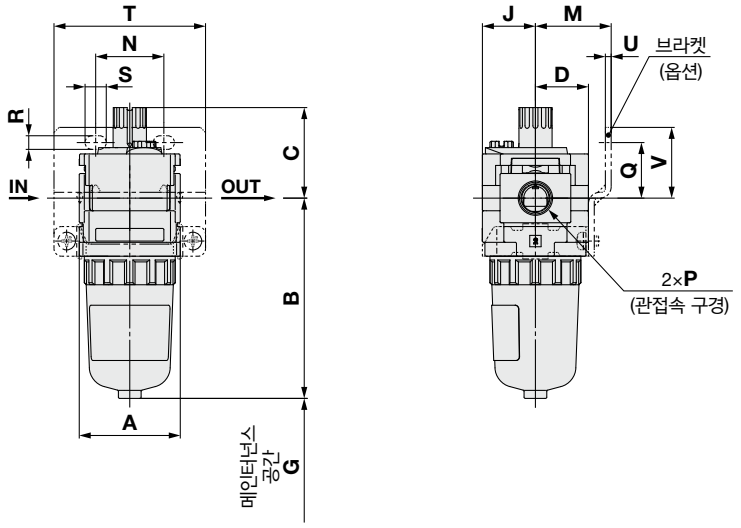

AL30-D~AL40-06-D

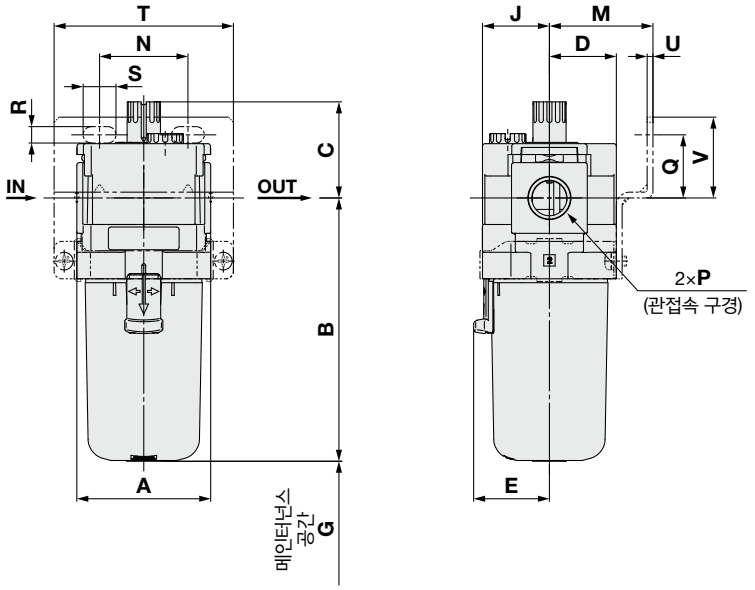

AL50-D~AL60-D

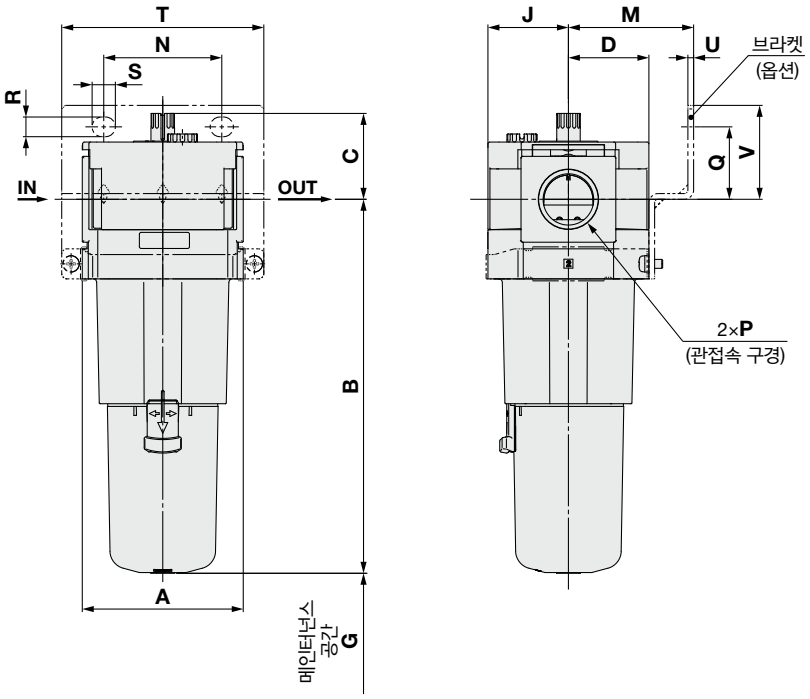

적용 기종	준표준					
	PC/PA 케이스		금속 케이스		레벨 게이지 부착 금속 케이스	
	드레인 콕 부착	드레인 콕· 바브 피팅 부착	드레인 콕 없음	드레인 콕 부착	드레인 콕 없음	드레인 콕 부착
AL20-D	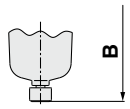		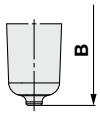	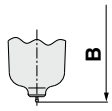		
AL30-D ~ **AL60-D**	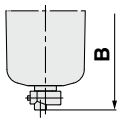	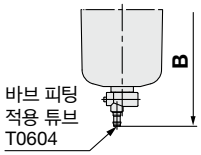	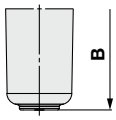	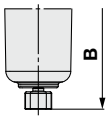	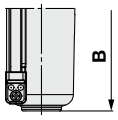	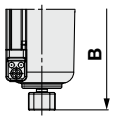

형식	표준 사양								옵션 사양 브라켓 장착 치수							
	P	**A**	**B**	**C**	**D**	**E**	**G**	**J**	**M**	**N**	**Q**	**R**	**S**	**T**	**U**	**V**
AL20-D	1/8·1/4	40	79.3	35.9	21	—	60	21	30	27	22	5.4	8.4	60	2.3	28
AL30-D	1/4·3/8	53	104.3	38.1	26.5	30	80	26.5	41	35	25	6.5	13	71	2.3	32
AL40-D	1/4·3/8·1/2	70	136.1	44	35.5	38.4	110	35.5	50	52	30	8.5	12.5	88	2.3	39
AL40-06-D	3/4	75	138.1	44	35.5	38.4	110	35.5	50	52	34	8.5	12.5	88	2.3	43
AL50-D	3/4·1	90	209.1	48	45	—	110	45	70	66	40.5	11	13	113	3.2	52.5
AL60-D	1	95	223.1	48	45	—	110	45	70	66	40.5	11	13	113	3.2	52.5

형식	준표준 사양					
	PC/PA 케이스		금속 케이스		레벨 게이지 부착 금속 케이스	
	드레인 콕 부착	바브 피팅 부착	드레인 콕 없음	드레인 콕 부착	드레인 콕 없음	드레인 콕 부착
	B	**B**	**B**	**B**	**B**	**B**
AL20-D	87.6	—	84.5	87.4	—	—
AL30-D	115.4	123.9	104.3	117.8	124.3	137.8
AL40-D	147.1	155.6	136	149.5	156.1	169.5
AL40-06-D	149.1	157.6	138	151.5	158.1	171.5
AL50-D	220.1	228.6	209	222.5	229	242.5
AL60-D	234.1	242.6	223	236.5	243	256.5

AL-D Series / 제품 개별 주의 사항

사용하기 전에 반드시 숙지하여 주십시오. 안전상 주의에 대해서는 뒷표지, F.R.L/공통 주의 사항에 대해서는 당사 홈페이지의 「SMC 제품 취급 주의 사항」 및 「취급 설명서」를 확인해 주십시오.
https://www.smckorea.co.kr

설계상 주의/선정

⚠경고

①댐퍼의 파손 원인이 되므로 출구측에서 공기를 흘릴 수 없습니다.

②루브리케이터의 표준 케이스, 적하창의 재질은 폴리카보네이트입니다. 합성유, 유기용제, 화학약품, 절삭유, 알칼리, 나사잠금제 등의 환경이나 부착하는 장소에서는 사용할 수 없습니다.

폴리카보네이트 케이스 및 적하창과 나일론 케이스 및 적하창의 내약품성

종류	약품명	사용 용도예	재질	
			폴리카보네이트	나일론
산	염산 황산 인산 크롬산	금속의 산 세정액	△	×
알칼리	가성소다 가성칼륨 소석회 암모니아수 탄산소다	금속의 탈지 공업염 수용성 절삭유	×	○
무기염	황화소다 질산칼륨 황산소다	—	×	△
염소계 용제	사염화탄소 클로로포름 염화에틸렌 염화메틸렌	금속의 세정액 인쇄 잉크 희석	×	△
방향족류	벤진 톨루엔 시너	도료 드라이클리닝	×	△
케톤류	아세톤 메틸에틸케톤 시클로헥산	사진용 필름 드라이클리닝 섬유공업	×	×
알코올류	에틸알코올 IPA 메틸알코올	부동제 접착제	△	×
오일류	휘발유 등유	—	×	○
에스테르류	프탈산디메틸 프탈산디에틸 초산	합성유 방청유의 첨가제	×	○
에테르류	메틸에테르 에틸에테르	브레이크유의 첨가제	×	○
아민류	메틸아민	절삭유 브레이크유의 첨가제 고무촉진제	×	×
기타	나사잠금액 해수 리크 테스터	—	×	△

○ : 거의 안전　△ : 일부 영향을 받는 경우가 있다.　× : 영향을 받는다

상기 요인이 있는 경우, 또는 의심스러운 경우에는 안전을 위해서 금속 케이스를 사용하십시오.

설계상 주의/선정

⚠주의

①입구측에서 배관을 분기하는 경우는 기름이 역류하는 경우가 있으므로, 루브리케이터의 입구측에 체크밸브를 장착함으로써 역류를 방지해 주십시오.

보수 점검

⚠경고

①AL20-D 타입은 가압하에서 급유할 수 없습니다. 입구 압력을 뺀 후 급유해 주십시오.

②급유 플러그의 체결은 추천 적정토크로 실시해 주십시오. 체결 토크가 부족하면 느슨해짐이나 씰링 불량의 원인이 되며, 체결 토크가 지나치면 나사 파손 등의 원인이 됩니다.

추천 적정 토크　　단위 : N·m

형식	AL20-D	AL30-D	AL40-D AL40-06-D AL50-D AL60-D
토크	0.25~0.35	0.35~0.45	0.5~0.6

③AL20-D~AL60-D의 기름량 조정 밸브(적하창 Ass'y)의 조정은 수동으로 실시해 주십시오. 좌회전하면 적하량이 증가하고, 우회전하면 적하량이 감소합니다. 공구 등을 사용하면 파손의 원인이 됩니다. 전부 닫힘에서 3회전하면 전부 열림이 되므로 그 이상으로 회전하지 마십시오. 또한, 눈금 숫자는 조정 위치의 기준으로, 적하량을 표시하는 숫자가 아닙니다.

설치·조정

⚠주의

①AL30-D~AL60-D의 루브리케이터 케이스 장착 시에는 잠금 버튼이 반드시 몸체 정면(또는 뒷면)의 凹부의 위치에 오도록 장착하여 주십시오. 케이스의 탈락이나 파손의 원인이 됩니다.

모듈러 타입
필터 레귤레이터
AW Series

필터 레귤레이터 AW 시리즈	형식	관접속 구경	설정 압력	옵션
	AW20(K)-D	1/8·1/4	0.05～0.85MPa 0.02～0.2MPa	브라켓 세트 너트 (패널 마운트용) 플로트식 오토드레인 각형 매입식 압력계 디지털 압력스위치 원형 압력계
	AW30(K)-D	1/4·3/8		
	AW40(K)-D	1/4·3/8·1/2		
	AW40(K)-06-D	3/4		
	AW60(K)-D	3/4・1		브라켓 플로트식 오토드레인 각형 매입식 압력계 디지털 압력스위치 원형 압력계
P.113～129				

필터 레귤레이터

AW20-D～AW60-D

역류 기능 내장 필터 레귤레이터

AW20K-D～AW60K-D

표시 기호

필터 레귤레이터

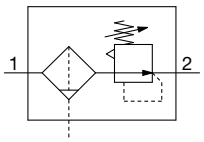

역류 기능 내장 필터 레귤레이터

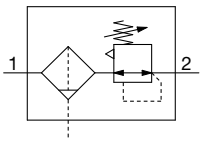

· 필터와 레귤레이터가 일체화되어 공간 절약 · 배관 절약화가 가능.

· 역류 기능 내장 타입은 출구측의 공기압을 입구측으로 배기시키는 기구를 내장

예 에어 공급을 정지하고 필터 레귤레이터의 입구 압력을 대기 개방하는 경우, 확실히 필터 레귤레이터의 출구측 에어의 잔압배기를 할 수 있습니다.

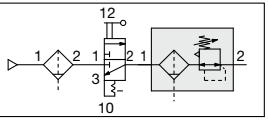

형식 표시 방법

AW ❶30 ❷□ – ❸□ ❹03 ❺BE – ❻□ – D

옵션 및 준표준 기호 선택에 대해

·**a～i**의 각 항목마다 1개씩 선택해 주십시오.
·복수의 기호를 선택할 경우는 숫자, 알파벳이 빠른 순서로 나열해 주십시오.
예) AW30K-F03BE-1NR-D

			기호	내용	❶ 몸체 사이즈 20	30	40	60
❷	역류 기능 내장		무기호	역류 기능 없음	●	●	●	●
			K 주1)	역류 기능 내장	●	●	●	●
			+					
❸	나사 종류		무기호	Rc	●	●	●	●
			N	NPT	●	●	●	●
			F	G	●	●	●	●
			+					
❹	관접속 구경		01	1/8	●	—	—	—
			02	1/4	●	●	●	—
			03	3/8	—	●	●	—
			04	1/2	—	—	●	—
			06	3/4	—	—	●	●
			10	1	—	—	—	●
			+					
❺ 주2) 옵션	a	설치	무기호	설치옵션 없음	●	●	●	●
			B 주3)	브라켓 장착	●	●	●	●
			H	세트너트 부착(패널 장착용)	●	●	●	—
			+					
	b	플로트식 오토 드레인 주4)	무기호	오토 드레인 없음	●	●	●	●
			C 주5)	N.C.(Normal Closed) 무가압 시 드레인 배출 없음	●	●	●	●
			D 주6)	N.O.(Normal Open) 무가압 시 드레인 배출 있음	—	●	●	●
			+					
	c	압력계 주7)주8)	무기호	압력계 없음	●	●	●	●
			E	각형 매입식 압력계(리밋 인디케이터 부착)	●	●	●	●
			G	원형 압력계(리밋 인디케이터 부착)	●	●	●	●
			M	원형 압력계(칼라 존 부착)	●	●	●	●
		디지털 압력스위치 주9)	E1	출력 사양:NPN 출력/리드선 취출 사양:배선 아래 방향 취출	●	●	●	●
			E2	출력 사양:NPN 출력/리드선 취출 사양:배선 위 방향 취출	●	●	●	●
			E3	출력 사양:PNP 출력/리드선 취출 사양:배선 아래 방향 취출	●	●	●	●
			E4	출력 사양:PNP 출력/리드선 취출 사양:배선 위 방향 취출	●	●	●	●
			+					
❻ 준표준	d	설정 압력 주10)	무기호	0.05~0.85MPa 설정	●	●	●	●
			1	0.02~0.2MPa 설정	●	●	●	●
			+					
	e	케이스 주11)	무기호	폴리카보네이트 케이스	●	●	●	●
			2	금속 케이스	●	●	●	●
			6	나일론 케이스	●	●	●	●
			8	레벨 게이지 부착 금속 케이스	—	●	●	●
			C	케이스 가드 부착	●	—주12)	—주12)	—주12)
			6 C	케이스 가드 부착·나일론 케이스	●	—주13)	—주13)	—주13)
			+					
	f	드레인 배출구 주14)	무기호	드레인 콕 부착	●	●	●	●
			J 주15)	드레인 가이드 1/8	●	—	—	—
				드레인 가이드 1/4	—	●	●	●
			W 주16)	드레인 콕·바브 피팅 부착	—	●	●	●

AW30-D

			기호	내용	❶ 몸체 사이즈 20	30	40	60
❻ 준표준	g	배기 기구	무기호	릴리프 타입	●	●	●	●
			N	논릴리프 타입	●	●	●	●
			+					
	h	흐름 방향	무기호	흐름 방향 : 좌 → 우	●	●	●	●
			R	흐름 방향 : 우 → 좌	●	●	●	●
			+					
	i	단위 표기	무기호	제품의 단위 표기 : MPa, °C　압력계의 단위 표기 : MPa	●	●	●	●
			Z주17)	제품의 단위 표기 : psi, °F　압력계의 단위 표기 : psi(MPa 병기)	○주19)	○주19)	○주19)	○주19)
			ZA주18)	디지털 압력스위치 : 단위 전환 기능 내장	△ 주20)	△ 주20)	△ 주20)	△ 주20)

주1) 입구 압력은 설정 압력보다 0.05MPa 이상 높게 해 주십시오.
주2) 옵션 B, G, H, M은 동시 포장으로 조립되어 있지 않습니다.
주3) 브라켓에는 세트 너트가 부속됩니다. (AW20(K)-D～AW40(K)-D에 적용)
AW60(K)-D는 브라켓 2종류와 설치나사(2개)의 Ass'y입니다.
주4) 오토드레인의 드레인 배출포트는 ø10 원터치 피팅(❸나사 종류 : Rc, G), 또는 ø3/8" 원터치 피팅(❸나사 종류 : NPT)입니다.
주5) 무가압 시, 오토드레인의 작동에 만족하지 않는 양의 드레인이 케이스 내에 남습니다. 종업 전에 드레인을 수동으로 배출하실 것을 추천합니다.
주6) 사용하는 컴프레서가 소형(0.75kW, 토출유량 100L/min [ANR] 미만)일 경우, 시동 시에 드레인 콕에서 에어 누설을 일으킬 가능성이 있으므로, N.C.타입을 추천합니다.
주7) 압력계는 표준(0.85MPa 설정)용은 1.0MPa 사양, 0.2MPa 설정용은 0.4MPa 사양입니다.
주8) 역류 기능이 없음 + 압력계 : 무기호, G, M을 선택한 경우는 나중에 E, J, E1, E2, E3, E4로 교체할 수 없습니다.
역류 기능 내장 타입의 경우는 나중에 압력계의 교체가 가능합니다.
주9) H(패널 장착)와 함께 선택하면 리드선의 탈착 공간이 없어지므로 그런 경우는 리드선 취출 사양: 배선 아래방향 취출을 선택해 주십시오.
주10) 설정 압력 사양의 상한 이상으로 설정 가능한 경우가 있지만, 사양압력 범위 내에서 사용해 주십시오.
주11) 케이스의 내약품성은 P.129의 약품 데이터에서 확인해 주십시오.
주12) 케이스 가드는 표준 장비(폴리카보네이트)입니다.
주13) 케이스 가드는 표준 장비(나일론)입니다.
주14) 플로트식 오토 드레인(C, D)과 조합할 수 없습니다.
주15) 밸브 기능은 내장되어 있지 않습니다. 접속 나사 종류는 ❸나사 종류와 같습니다.
주16) 금속 케이스 (2,8)과 조합할 수 없습니다.
주17) 나사 종류 NPT가 대상입니다. 신계량법상(일본용은 SI단위), 일본외에서만 판매됩니다.
원형 압력계(칼라 존 부착) : M과는 조합할 수 없습니다. 별도 특주 대응입니다. 디지털 압력스위치는 단위 전환 기능 내장 타입으로 초기설정은 psi입니다.
주18) 옵션 E1, E2, E3, E4가 대상입니다. 신계량법상(일본용은 SI단위), 일본외에서만 판매됩니다.
주19) ○는 나사 종류가 NPT인 경우에만 대응합니다.
주20)△는 옵션 E1, E2, E3, E4와 함께 선택해 주십시오.

AW20-D~AW40-D Series
AW20K-D~AW40K-D Series

표준 사양

형식		AW20-D	AW30-D	AW40-D	AW40-06-D	AW60-D
관접속 구경		1/8·1/4	1/4·3/8	1/4·3/8·1/2	3/4	3/4•1
압력계 접속구경주1)		1/8				
사용 유체		공기				
주위 온도 및 사용 유체 온도 주2)		−5~60℃(동결 없어야 함)				
보증 내압력		1.5 MPa				
최고 사용 압력		1.0 MPa				
오토드레인 최저 사용 압력	N.C.	0.1MPa	0.15MPa			
	N.O.	—	0.1 MPa			
설정 압력 범위		0.05~0.85MPa				
여과도 주3)		5μm				
압축 공기 청정 등급 주4)		ISO8573-1:2010 [6:4:4] 주5)				
드레인 저장량		8cm³	25cm³	45cm³		
케이스재질		폴리카보네이트				
케이스 가드		준표준(강대)	표준 장비(폴리카보네이트)			
구조		릴리프 타입				
질량		0.18kg	0.34kg	0.64kg	0.69kg	1.76kg

주1) 각형 매입식 압력계 부착, 디지털 압력스위치 부착일 경우는 압력계 접속나사는 없습니다.
주2) 디지털 압력스위치 부착일 경우는 −5~50℃입니다.
주3) 아래의 조건일 때 [시험조건 ISO8573-4 : 2001 준거, 시험방법 ISO12500-3 : 2009 준거].
조건 : 엘리먼트는 신품, 처리공기유량, 입구 압력, 필터 입구측의 고형물 양이 안정된 상태.
주4) 압축 공기 청정 등급은 ISO8573-1:2010 Compressed air-Part1:Contaminants and purity classes에 기초하여 표시합니다.
이 규격의 상세 내용은 P.131을 참조해 주십시오.
주5) 입구측 청정 등급이 [7 : 4 : 4]의 경우를 나타냅니다.

케이스 Ass'y 품번

케이스 재질	드레인 배출기구	드레인 배출구	기타	형식				
				AW20-D	AW30-D	AW40-D	AW40-06-D	AW60-D
폴리카보네이트	수동 배출	드레인 콕 부착	—	C2SF-D	—	—		
			케이스 가드 부착	C2SF-C-D	C3SF-D	C4SF-D		
		드레인 콕·바브 피팅 부착	케이스 가드 부착	—	C3SF-W-D	C4SF-W-D		
		드레인 가이드 부착 (밸브 기능 없음)	—	C2SF□-J-D	—	—		
			케이스 가드 부착	C2SF□-CJ-D	C3SF□-J-D	C4SF□-J-D		
	자동 배출주) (오토 드레인)	Normal Closed (N.C.)	—	AD27-D	—	—		
			케이스 가드 부착	AD27-C-D	AD37□-D	AD47□-D		
		Normal Open (N.O.)	케이스 가드 부착	—	AD38□-D	AD48□-D		
나일론	수동 배출	드레인 콕 부착	—	C2SF-6-A	—	—		
			케이스 가드 부착	C2SF-6C-A	C3SF-6-A	C4SF-6-A		
		드레인 콕·바브 피팅 부착	케이스 가드 부착	—	C3SF-6W-A	C4SF-6W-A		
		드레인 가이드 부착 (밸브 기능 없음)	—	C2SF□-6J-A	—	—		
			케이스 가드 부착	C2SF□-6CJ-A	C3SF□-6J-A	C4SF□-6J-A		
	자동 배출주) (오토 드레인)	Normal Closed (N.C.)	—	AD27-6-A	—	—		
			케이스 가드 부착	AD27-6C-A	AD37□-6-A	AD47□-6-A		
		Normal Open (N.O.)	케이스 가드 부착	—	AD38□-6-A	AD48□-6-A		
금속	수동 배출	드레인 콕 부착	—	C2SF-2-A	C3SF-2-A	C4SF-2-A		
			레벨 게이지 부착	—	C3LF-8-A	C4LF-8-A		
		드레인 가이드 부착 (밸브 기능 없음)	—	C2SF□-2J-A	C3SF□-2J-A	C4SF□-2J-A		
			레벨 게이지 부착	—	C3LF□-8J-A	C4LF□-8J-A		
	자동 배출주) (오토 드레인)	Normal Closed(N.C.)	—	AD27-2-A	AD37□-2-A	AD47□-2-A		
			레벨 게이지 부착	—	AD37□-8-A	AD47□-8-A		
		Normal Open(N.O.)	—	—	AD38□-2-A	AD48□-2-A		
			레벨 게이지 부착	—	AD38□-8-A	AD48□-8-A		

주) 케이스 Ass'y에는 케이스 패킹이 부속됩니다. 케이스 Ass'y 품번의 □는 배관 나사 종류(오토 드레인의 경우는 적용튜브)를 표시합니다. 무기호는 Rc나사, N은 NPT나사, F는 G나사입니다. (오토 드레인일 경우, 무기호는 ø10, N은 ø3/8") 단위 표기 psi, °F 사양은 별도로 문의해 주십시오.

옵션 품번

옵션 사양			형식				
			AW20(K)-D	AW30(K)-D	AW40(K)-D	AW40(K)-06-D	AW60(K)-D
브라켓 Ass'y 주1)			AW23P-270AS	AR33P-270AS	AR43P-270AS		AR54P-270AS
세트 너트			AR23P-260S	AR33P-260S	AR43P-260S		—주2)
압력계 주3)	원형	표준	G36-10-□01		G46-10-□01		
		0.02~0.2MPa 설정	G36-4-□01		G46-4-□01		
	원형 (칼라 존 부착)	표준	G36-10-□01-L		G46-10-□01-L		
		0.02~0.2MPa 설정	G36-4-□01-L		G46-4-□01-L		
	각형 매입식 주4)	표준	GC3-10AS-D[GC3P-030AS(압력계 커버만)]				
		0.02~0.2MPa 설정	GC3-4AS-D[GC3P-030AS(압력계 커버만)]				
디지털 압력 스위치 부착		NPN 출력/배선 아래방향 취출	ISE35-N-25-MLA-X523[ISE35-N-25-M(스위치 본체만)]주5)				
		NPN 출력/배선 위방향 취출	ISE35-R-25-MLA-X523[ISE35-R-25-M(스위치 본체만)]주5)				
		PNP 출력/배선 아래방향 취출	ISE35-N-65-MLA-X523[ISE35-N-65-M(스위치 본체만)]주5)				
		PNP 출력/배선 위방향 취출	ISE35-R-65-MLA-X523[ISE35-R-65-M(스위치 본체만)]주5)				

주1) 브라켓과 세트 너트의 Ass'y입니다. AW60(K)-D는 브라켓 A, B와 설치나사(2개)의 Ass'y입니다.
주2) AW60(K)-D용의 세트 너트에 대해서는 별도 문의하여 주십시오.
주3) 원형 압력계 품번의 □는 접속나사의 종류를 나타냅니다. R은 무기호, NPT는 N입니다. 단위 표기 psi/MPa 병기 사양의 압력계 공급에 대해서는 별도 문의하여 주십시오.
주4) O-ring(1개)과 설치나사(2개) 부착입니다. [ ]안은 압력계 커버만입니다.
주5) 압력스위치 본체 이외에 커넥터 부착 리드선(2m), 어댑터, 잠금 핀, O-ring(1개), 부착나사(2개)가 부속됩니다.
[ ]안은 스위치 본체만 해당됩니다. (디지털 압력 스위치의 형식 표시는 P.130을 참조해 주십시오.)

AW20(K)-D~AW40(K)-06-D

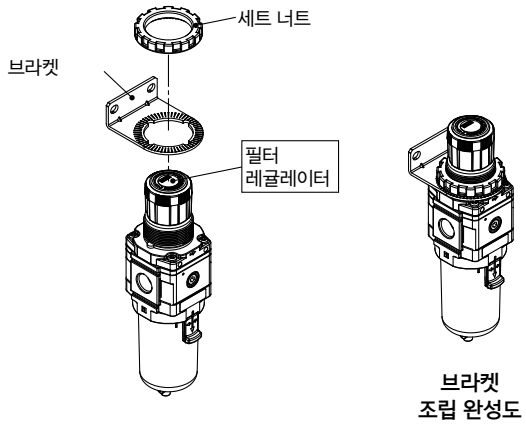

AW60(K)-D

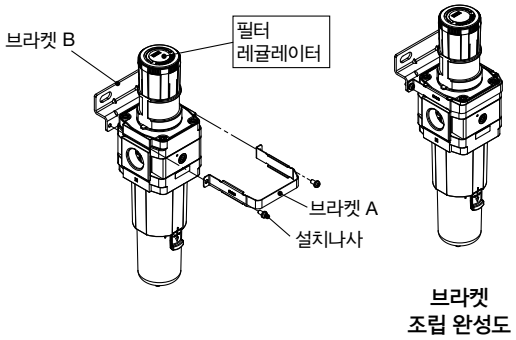

교환 부품

부품명		부품 품번				
		AW20(K)-D	AW30(K)-D	AW40(K)-D	AW40(K)-06-D	AW60(K)-D
밸브 Ass'y		AW24P-060AS	AW34P-060AS	AW44P-060AS	AW49P-060AS	AW64P-060AS
필터 엘리먼트		AF20P-060S	AF30P-060S	AF40P-060S		AW60P-060S
배플		AF24P-040S	AF34P-040S	AF44P-040S		AW64P-030S
다이어프램 Ass'y	릴리프 타입	AR24P-150AS	AR34P-150AS	AR44P-150AS		AR54P-150AS
	논릴리프 타입	AR24P-150AS-N	AR34P-150AS-N	AR44P-150AS-N		AR54P-150AS-N
케이스 패킹		C2SFP-260S	C32FP-260S	C42FP-260S		
케이스 Ass'y 주1)주2)		「케이스 Ass'y 품번」을 참조해 주십시오.				
체크 밸브 Ass'y 주3)		AR24KP-020AS				

주1) 케이스 Ass'y에는 케이스 패킹이 부속됩니다.
주2) 단위 표기:psi, °F의 케이스 Ass'y는 별도로 당사에 확인해 주십시오.
주3) 체크 밸브 Ass'y는 역류 기능 내장 사양(AW20K-D~AW60K-D)만 대상입니다. 체크 밸브 커버, 체크 밸브 본체 Ass'y, 설차나사(2개)의 Ass'y입니다.

유량 특성(대표값)

——— 입구 압력 : 1.0MPa
- - - - 입구 압력 : 0.7MPa

AW20(K)-D

Rc1/4

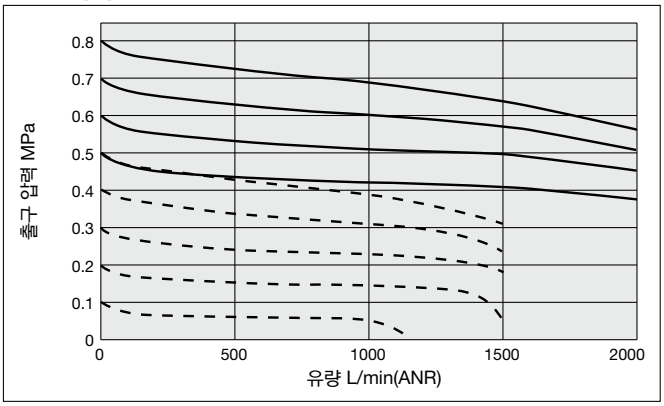

AW30(K)-D

Rc3/8

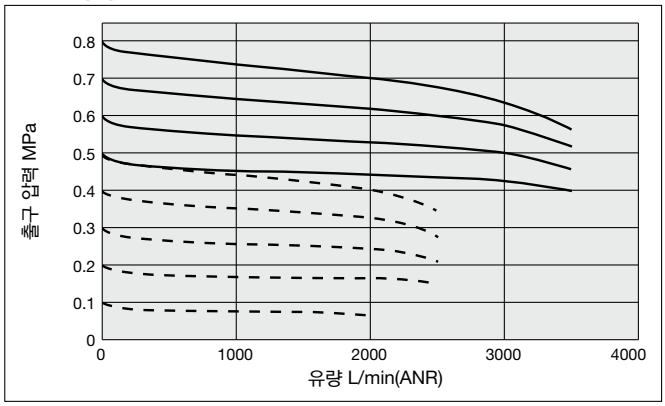

AW40(K)-D

Rc1/2

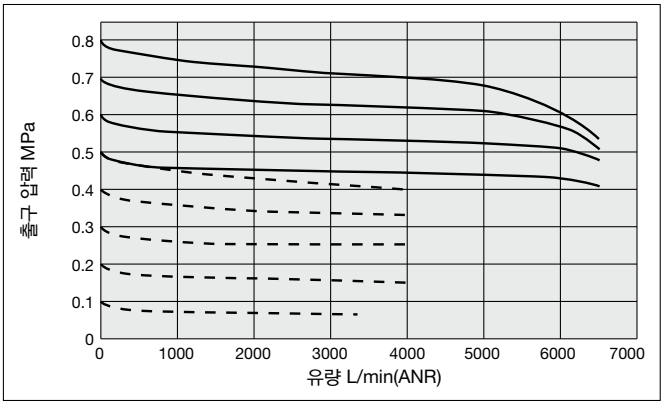

AW40(K)-06-D

Rc3/4

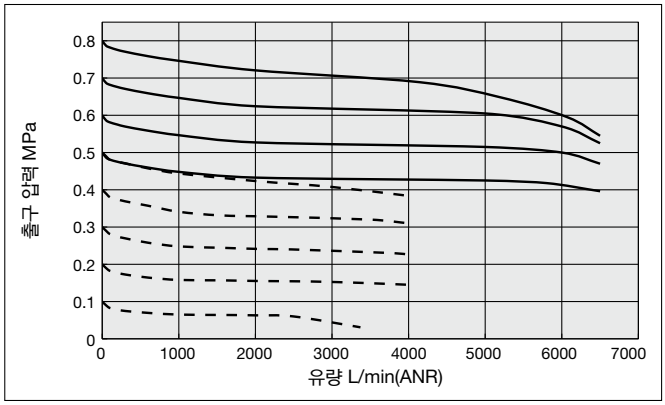

AW60(K)-D

Rc1

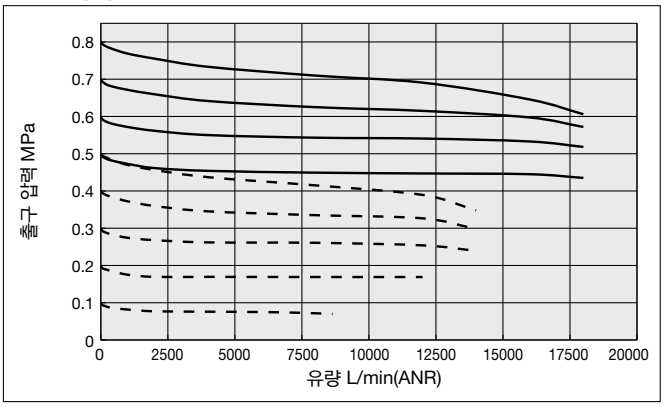

압력 특성(대표값)

조건:입구 압력 0.7MPa 출구압력 0.2MPa 유량 20L/min(ANR)

AW20(K)-D

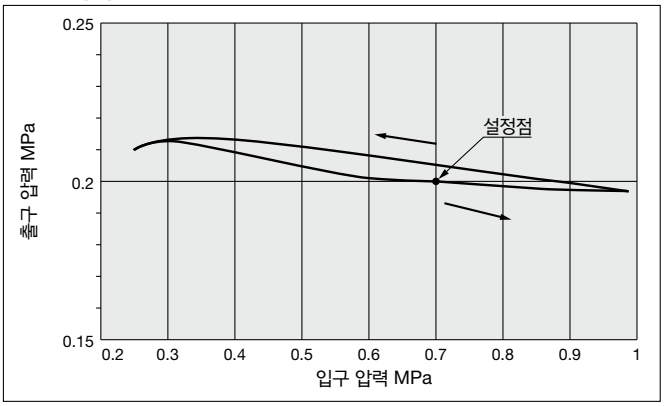

AW30(K)-D

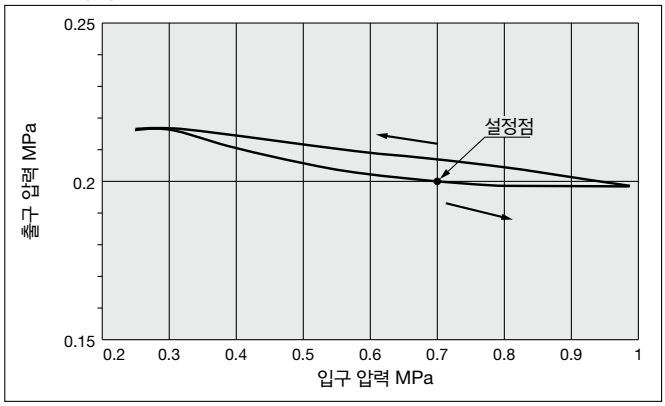

AW40(K)-D

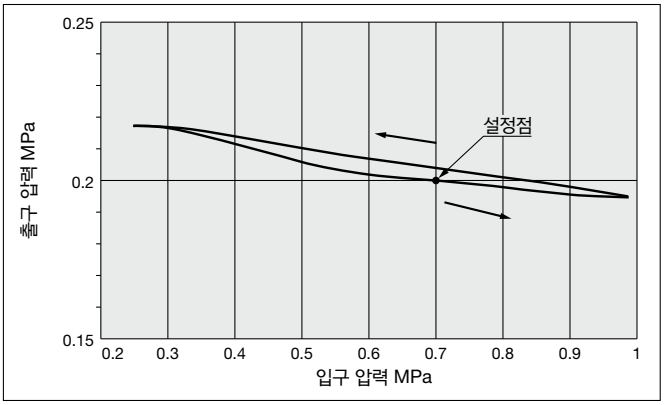

AW40(K)-06-D

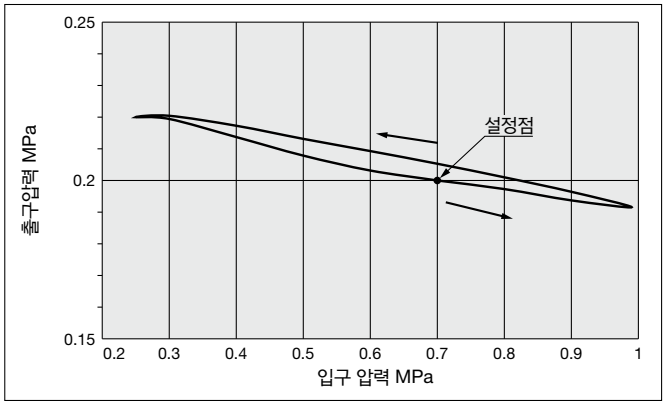

AW60(K)-D

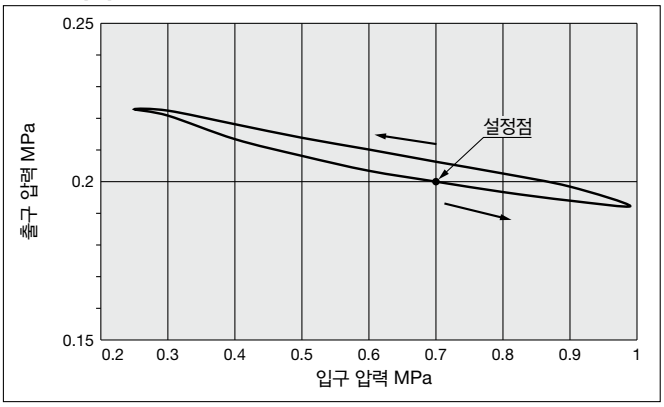

외형 치수도

표준(원형 압력계 부착)
AW20-D

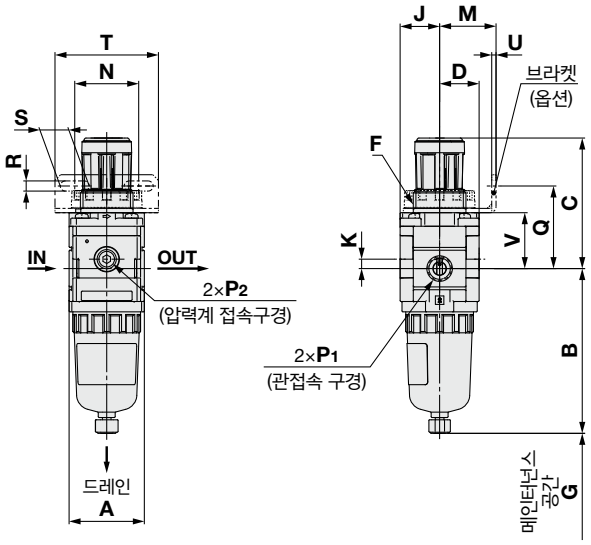

패널 컷 치수

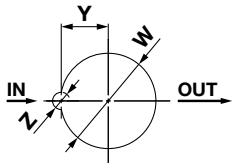

판 두께
AW20-D~AW30-D : MAX.3.5
AW40-D~AW40-06-D : MAX.5

AW30-D~AW40-06-D

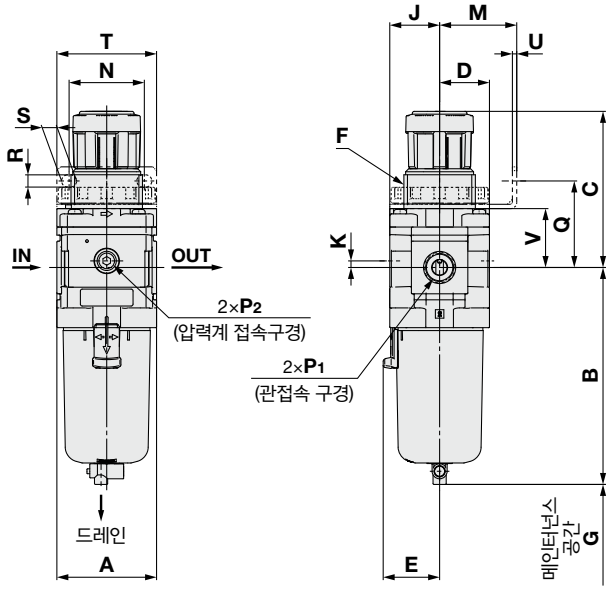

AW60-D

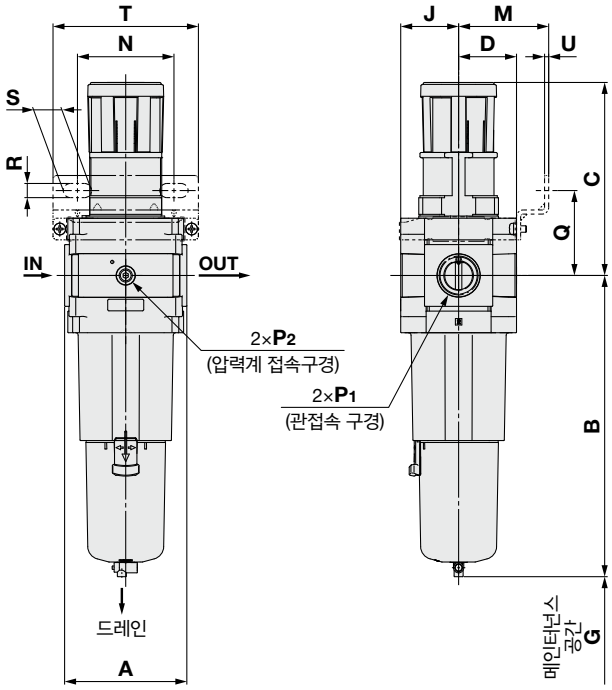

원형 압력계

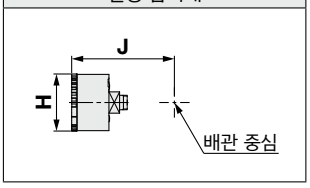

적용 기종	옵션 사양	준표준					
	오토 드레인 부착	PC/PA 케이스		금속 케이스		레벨 게이지 부착 금속 케이스	
		드레인 콕·바브 피팅 부착	드레인 가이드 부착	드레인 콕 부착	드레인 가이드 부착	드레인 콕 부착	드레인 가이드 부착
AW20-D	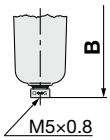		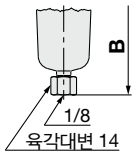	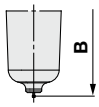	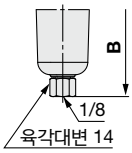		
AW30-D ~ AW60-D	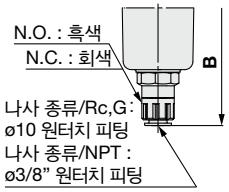	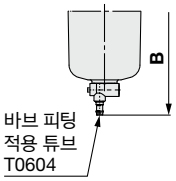	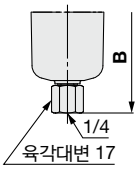	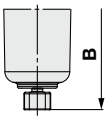	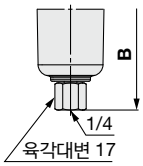	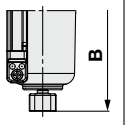	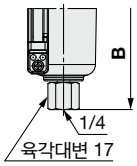

형식	표준 사양											옵션 사양			
												원형 압력계		원형 압력계 (칼라 존 부착)	
	P_1	P_2	A	B	C주)	D	E	F	G	J	K	H	J	H	J
AW20-D	1/8·1/4	1/8	40	87.6	71.8	21	—	M28×1	40	21	5	ø37.5	57.5	ø37.5	58.5
AW30-D	1/4·3/8	1/8	53	115.4	86.5	26.5	30	M38×1.5	55	26.5	3.5	ø37.5	63	ø37.5	64
AW40-D	1/4·3/8·1/2	1/8	70	147.1	91.5	35.5	38.4	M42×1.5	80	35.5	—	ø42.5	73	ø42.5	73
AW40-06-D	3/4	1/8	75	149.1	93	35.5	38.4	M42×1.5	80	35.5	—	ø42.5	73	ø42.5	73
AW60-D	3/4·1	1/8	95	234.1	155	45	—	—	30	45	—	ø42.5	82.5	ø42.5	82.5

형식	옵션 사양												준표준 사양					
	브라켓 장착 치수							패널 장착				오토 드레인 부착	PC/PA 케이스		금속 케이스		레벨 게이지 부착 금속 케이스	
													바브 피팅 부착	드레인 가이드 부착	드레인 콕 부착	드레인 가이드 부착	드레인 콕 부착	드레인 가이드 부착
	M	N	Q	R	S	T	U	V	W	Y	Z	B	B	B	B	B	B	B
AW20-D	30	34	43.9	5.4	15.4	55	2.3	29.7	28.5	14	6	104.9	—	91.4	87.4	93.9	—	—
AW30-D	41	40	46	6.5	8	53	2.3	31.3	38.5	19	7	157.1	123.9	122.2	117.8	122.3	137.8	142.3
AW40-D	50	54	54	8.5	10.5	70	2.3	35.5	42.5	21	7	186.9	155.6	153.9	149.5	154	169.5	174
AW40-06-D	50	54	55.5	8.5	10.5	70	2.3	37	42.5	21	7	188.9	157.6	155.9	151.5	156	171.5	176
AW60-D	70	75	66	11	22	113	3.2	—	—	—	—	273.9	242.6	240.9	236.5	241	256.5	261

주) C치수는 핸들을 잠그지 않은 상태에서의 치수입니다.

외형 치수도

표준(각형 압력계 부착, 디지털 압력스위치 부착)

AW20-□□□E/E1/E2/E3/E4-D

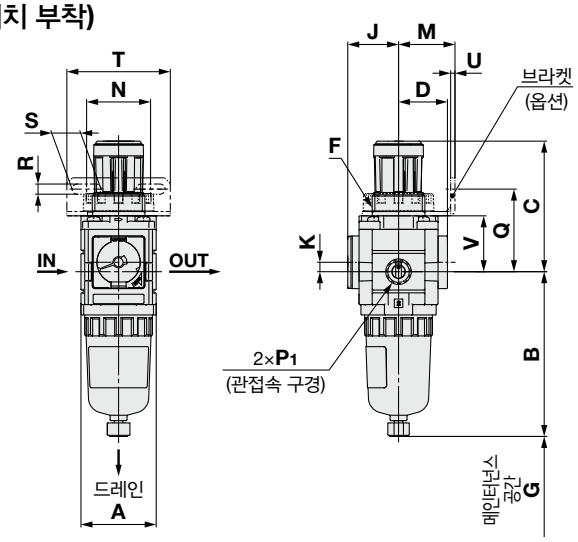

패널 컷 치수

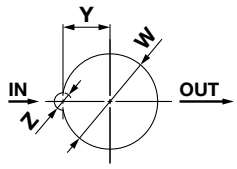

판 두께
AW20-D~AW30-D : MAX.3.5
AW40-D~AW40-06-D : MAX.5

AW30-□□□E/E1/E2/E3/E4-D~AW40-□□□E/E1/E2/E3/E4-D

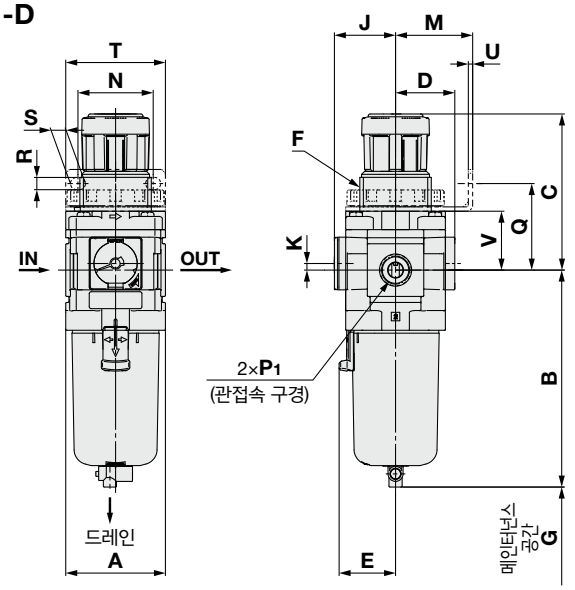

AW60-□□□E/E1/E2/E3/E4-D

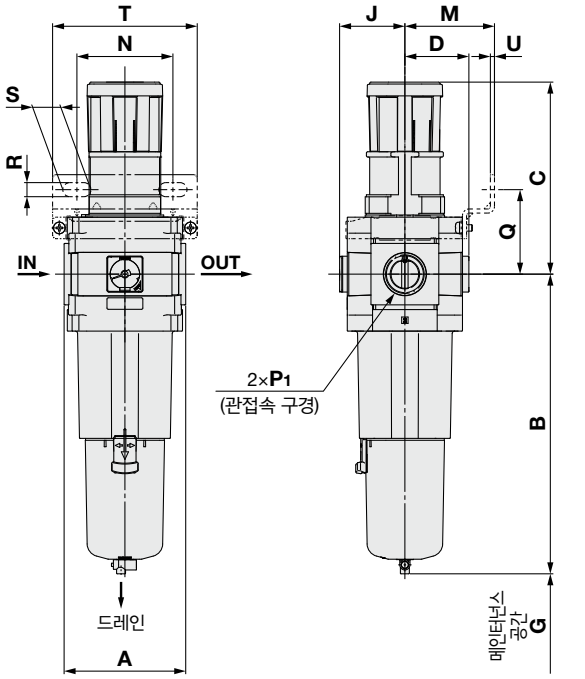

각형 압력계	디지털 압력스위치
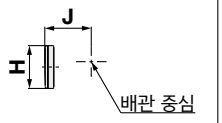	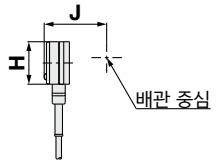

적용 기종	옵션 사양	준표준					
	오토 드레인 부착	PC/PA 케이스		금속 케이스		레벨 게이지 부착 금속 케이스	
		드레인 콕·바브 피팅 부착	드레인 가이드 부착	드레인 콕 부착	드레인 가이드 부착	드레인 콕 부착	드레인 가이드 부착
AW20-D	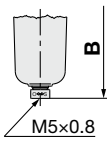		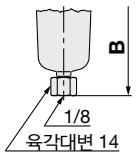	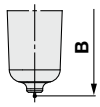	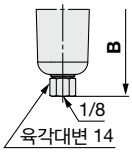		
AW30-D ～ AW60-D	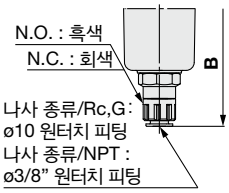	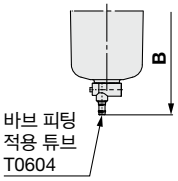	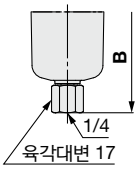	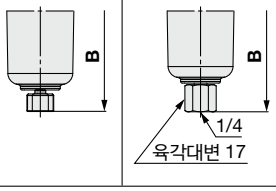	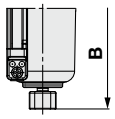	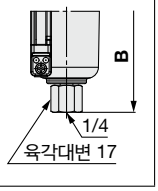	

형식	표준 사양									옵션 사양			
										각형 압력계		디지털 압력 스위치	
	P_1	A	B	C주)	D	E	F	G	K	H	J	H	J
AW20-D	1/8·1/4	40	87.6	71.8	26	—	M28×1	40	5	□28	27	□27.8	37.5
AW30-D	1/4·3/8	53	115.4	86.5	31.5	30	M38×1.5	55	3.5	□28	32.5	□27.8	43
AW40-D	1/4·3/8·1/2	70	147.1	91.5	40.5	38.4	M42×1.5	80	—	□28	41.5	□27.8	52
AW40-06-D	3/4	75	149.1	93	40.5	38.4	M42×1.5	80	—	□28	41.5	□27.8	52
AW60-D	3/4·1	95	234.1	155	50	—	—	30	—	□28	51	□27.8	61.5

형식	옵션 사양												준표준 사양					
	브라켓 장착 치수							패널 장착				오토 드레인 부착	PC/PA 케이스		금속 케이스		레벨 게이지 부착 금속 케이스	
													바브 피팅 부착	드레인 가이드 부착	드레인 콕 부착	드레인 가이드 부착	드레인 콕 부착	드레인 가이드 부착
	M	N	Q	R	S	T	U	V	W	Y	Z	B	B	B	B	B	B	B
AW20-D	30	34	43.9	5.4	15.4	55	2.3	29.7	28.5	14	6	104.9	—	91.4	87.4	93.9	—	—
AW30-D	41	40	46	6.5	8	53	2.3	31.3	38.5	19	7	157.1	123.9	122.2	117.8	122.3	137.8	142.3
AW40-D	50	54	54	8.5	10.5	70	2.3	35.5	42.5	21	7	186.9	155.6	153.9	149.5	154	169.5	174
AW40-06-D	50	54	55.5	8.5	10.5	70	2.3	37	42.5	21	7	188.9	157.6	155.9	151.5	156	171.5	176
AW60-D	70	75	66	11	22	113	3.2	—	—	—	—	273.9	242.6	240.9	236.5	241	256.5	261

주) C치수는 핸들을 잠그지 않은 상태에서의 치수입니다.

AW20-D~AW40-D Series
AW20K-D~AW40K-D Series

외형 치수도

역류 기능 내장 타입(원형 압력계, 각형 압력계 부착, 디지털 압력스위치 부착)

AW20K-D

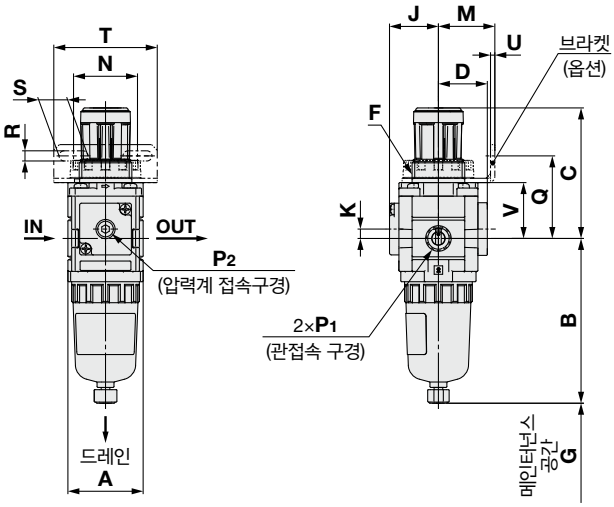

패널 컷 치수

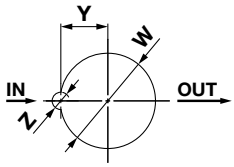

판 두께

AW20K-D~AW30K-D : MAX.3.5

AW40K-D~AW40K-06-D : MAX.5

AW30K-D~AW40K-06-D

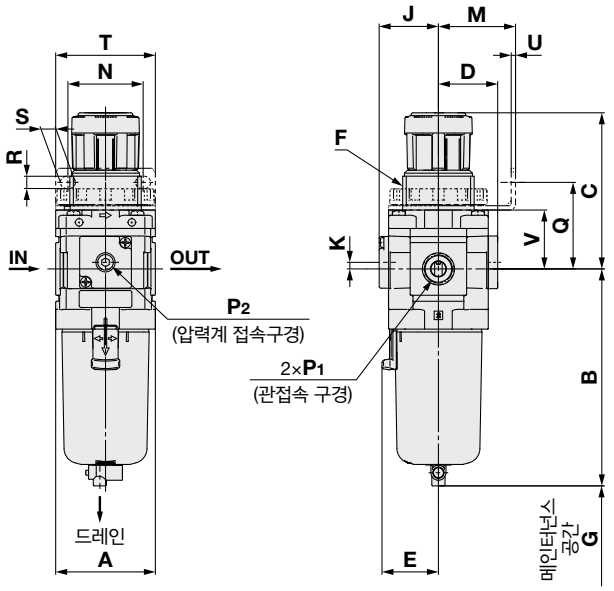

AW60K-D

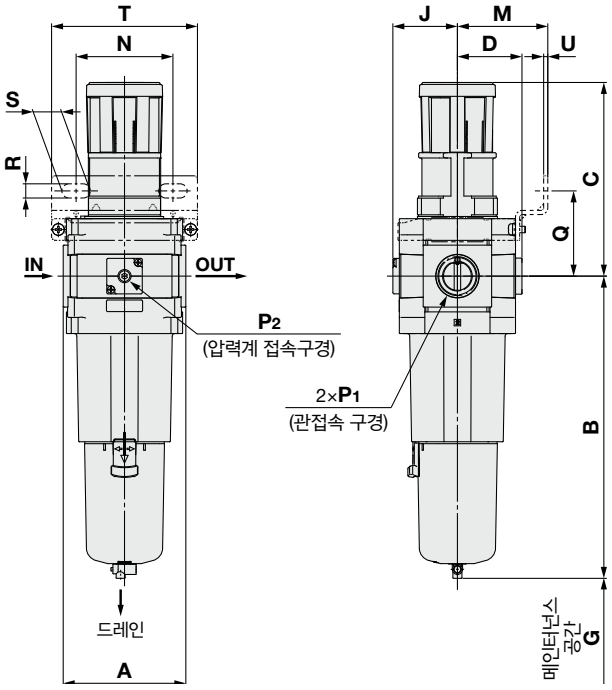

원형 압력계	각형 압력계	디지털 압력스위치
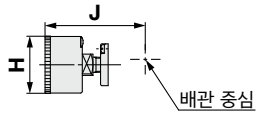	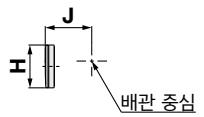	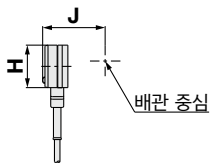

적용 기종	옵션 사양	준표준					
	오토 드레인 부착	PC/PA 케이스		금속 케이스		레벨 게이지 부착 금속 케이스	
		드레인 콕·바브 피팅 부착	드레인 가이드 부착	드레인 콕 부착	드레인 가이드 부착	드레인 콕 부착	드레인 가이드 부착
AW20K-D	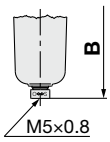		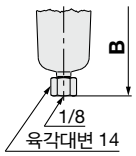	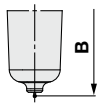	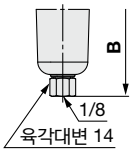		
AW30K-D ~ AW60K-D	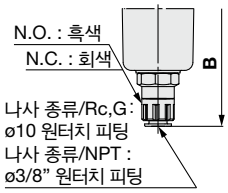	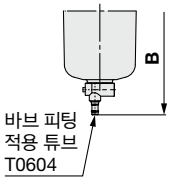	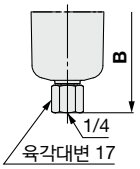	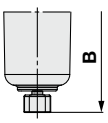	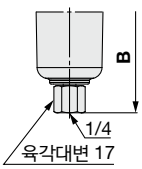	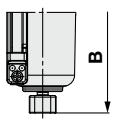	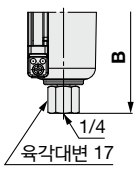

형식	표준 사양											옵션 사양					
												각형 압력계		디지털 압력스위치		원형 압력계	
	P1	**P2**	**A**	**B**	**C**주)	**D**	**E**	**F**	**G**	**J**	**K**	**H**	**J**	**H**	**J**	**H**	**J**
AW20K-D	1/8·1/4	1/8	40	87.6	71.8	26	—	M28×1	40	26	5	□28	27	□27.8	37.5	ø37.5	62.5
AW30K-D	1/4·3/8	1/8	53	115.4	86.5	31.5	30	M38×1.5	55	31.5	3.5	□28	32.5	□27.8	43	ø37.5	68
AW40K-D	1/4·3/8·1/2	1/8	70	147.1	91.5	40.5	38.4	M42×1.5	80	40.5	—	□28	41.5	□27.8	52	ø42.5	78
AW40K-06-D	3/4	1/8	75	149.1	93	40.5	38.4	M42×1.5	80	40.5	—	□28	41.5	□27.8	52	ø42.5	78
AW60K-D	3/4·1	1/8	95	234.1	155	50	—	—	30	50	—	□28	51	□27.8	61.5	ø42.5	87.5

형식	옵션 사양														준표준 사양					
	원형 압력계 (칼라 존 부착)		브라켓 장착 치수							패널 장착				오토 드레인 부착	PC/PA 케이스		금속 케이스		레벨 게이지 부착 금속 케이스	
															바브 피팅 부착	드레인 가이드 부착	드레인 콕 부착	드레인 가이드 부착	드레인 콕 부착	드레인 가이드 부착
	H	**J**	**M**	**N**	**Q**	**R**	**S**	**T**	**U**	**V**	**W**	**Y**	**Z**	**B**	**B**	**B**	**B**	**B**	**B**	**B**
AW20K-D	ø37.5	63.5	30	34	43.9	5.4	15.4	55	2.3	29.7	28.5	14	6	104.9	—	91.4	87.4	93.9	—	—
AW30K-D	ø37.5	69	41	40	46	6.5	8	53	2.3	31.3	38.5	19	7	157.1	123.9	122.2	117.8	122.3	137.8	142.3
AW40K-D	ø42.5	78	50	54	54	8.5	10.5	70	2.3	35.5	42.5	21	7	186.9	155.6	153.9	149.5	154	169.5	174
AW40K-06-D	ø42.5	78	50	54	55.5	8.5	10.5	70	2.3	37	42.5	21	7	188.9	157.6	155.9	151.5	156	171.5	176
AW60K-D	ø42.5	87.5	70	75	66	11	22	113	3.2	—	—	—	—	273.9	242.6	240.9	236.5	241	256.5	261

주) C치수는 핸들을 잠그지 않은 상태에서의 치수입니다.

필터 레귤레이터 / *AW20-D~AW60-D*
역류 기능 내장 레귤레이터 / *AW20K-D~AW60K-D*
주문 제작 사양

상세 치수·사양 및 납기에 대해서는 당사에 문의해 주십시오.

Order Made

①0.4MPa 설정

0.4MPa 설정 사양입니다.
압력계 부착일 경우 표시는 0~0.7MPa입니다.

사양

주문 제작품번	-X406
보증 내압력(MPa)	1.5
최고 사용 압력(MPa)	1.0
설정 압력 범위(MPa)주)	0.05~0.4

주) 설정 압력 사양의 상한 이상으로 설정 가능한 경우가 있지만, 사양 압력 범위 내에서 사용해 주십시오.

적용 형식

형식	AW20(K)-D	AW30(K)-D	AW40(K)-D	AW40(K)-06-D	AW60(K)-D
관접속 구경	1/8·1/4	1/4·3/8	1/4·3/8·1/2	3/4	3/4·1

②롱 케이스 대응

드레인의 저장량이 표준품보다 많아집니다.

적용 형식과 드레인 저장량

형식	AW20(K)-D	AW30(K)-D	AW40(K)-D	AW40(K)-06-D	AW60(K)-D
관접속 구경	1/8·1/4	1/4·3/8	1/4·3/8·1/2	3/4	3/4·1
드레인 저장량(cm³)	19	43	88		
B치수(mm)주)	108.1	137.3	167.2	169.2	254.2

주) 폴리카보네이트 케이스일 때. 기타 케이스의 경우는 문의해 주십시오.

AW20-D

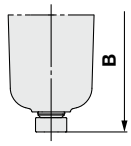

AW30~60-D

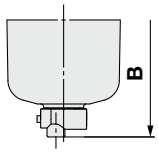

형식 표시 방법

AW 30 □ – □ 03 □ – □ – D – X406

❶ ❷ ❸ ❹ ❺ ❻

X406	0.4MPa 설정
X64	롱 케이스 대응

옵션 및 준표준 기호 선택에 대해

- **a~i**의 각 항목마다 1개씩 선택해 주십시오.
- 복수의 기호를 선택할 경우는 숫자, 알파벳이 빠른 순서로 나열해 주십시오.

예) AW30K-F03BE-2NR-D-X406

			기호	내용	0.4MPa 설정 ❶ 몸체 사이즈 20	30	40	60	롱 케이스 대응 ❶ 몸체 사이즈 20	30	40	60
❷	역류 기능 내장		무기호	역류 기능 없음	●	●	●	●	●	●	●	●
			K주1)	역류 기능 내장	●	●	●	●	●	●	●	●
			+									
❸	나사 종류		무기호	Rc	●	●	●	●	●	●	●	●
			N	NPT	●	●	●	●	●	●	●	●
			F	G	●	●	●	●	●	●	●	●
			+									
❹	관접속 구경		01	1/8	●	—	—	—	●	—	—	—
			02	1/4	●	●	●	—	●	●	●	—
			03	3/8	—	●	●	—	—	●	●	—
			04	1/2	—	—	●	—	—	—	●	—
			06	3/4	—	—	●	●	—	—	●	●
			10	1	—	—	—	●	—	—	—	●
			+									
❺	주2) 옵션	a 설치	무기호	설치옵션 없음	●	●	●	●	●	●	●	●
			B주3)	브라켓 장착	●	●	●	●	●	●	●	●
			H	세트너트 부착(패널 장착용)	●	●	●	—	●	●	●	—
			+									
		b 플로트식 오토 드레인 주4)	무기호	오토 드레인 없음	●	●	●	●	—	—	—	—
			C주5)	플로트식 오토드레인(N.C.) 무가압 시 드레인 배출 없음	●	●	●	●	—	—	—	—
			D주6)	플로트식 오토드레인(N.O.) 무가압 시 드레인 배출 있음	—	●	●	●	—	—	—	—
			+									
		c 압력계 주7)	무기호	압력계 없음	●	●	●	●	●	●	●	●
			E	각형 매입식 압력계(리밋 인디케이터 부착)	●	●	●	●	●	●	●	●
			G	원형 압력계(리밋 인디케이터 부착)	●	●	●	●	●	●	●	●
			M	원형 압력계(칼라 존 부착)	●	●	●	●	●	●	●	●
		c 디지털 압력스위치 주8)	E1	출력 사양:NPN 출력/리드선 취출 사양:배선 아래 방향 취출	●	●	●	●	●	●	●	●
			E2	출력 사양:NPN 출력/리드선 취출 사양:배선 위 방향 취출	●	●	●	●	●	●	●	●
			E3	출력 사양:PNP 출력/리드선 취출 사양:배선 아래 방향 취출	●	●	●	●	●	●	●	●
			E4	출력 사양:PNP 출력/리드선 취출 사양:배선 위 방향 취출	●	●	●	●	●	●	●	●

주1) 입구 압력은 설정 압력보다 0.05MPa 이상 높게 해 주십시오.
주2) 옵션 B, G, H, M은 동시 포장으로 조립되어 있지 않습니다.
주3) 브라켓에는 세트 너트가 부속됩니다. (AW20(K) -D~AW40(K) -D에 적용) AW60(K)-D는 브라켓 2종류와 설치나사(2개)의 Ass'y입니다.
주4) 오토드레인의 드레인 배출포트는 ø10 원터치 피팅(❸나사 종류 : Rc, G), 또는 ø3/8" 원터치 피팅(❸나사 종류 : NPT)입니다.
주5) 무가압 시, 오토드레인의 작동에 만족하지 않는 양의 드레인이 케이스 내에 남습니다. 종업 전에 드레인을 수동으로 배출하실 것을 추천합니다.
주6) 사용하는 컴프레서가 소형(0.75W, 토출유량 100L/min [ANR] 미만)일 경우, 시동 시에 드레인 콕에서 에어 누설을 일으킬 가능성이 있으므로, N.C.타입을 추천합니다.
주7) 압력계는 표준(0.85MPa 설정)용은 1.0MPa 사양, 0.2MPa 설정용은 0.4MPa 사양, 0.4MPa 설정(-X406)용은 0.7MPa 사양입니다.
주8) H(패널 장착)와 함께 선택하면 리드선의 탈착 공간이 없어지므로 그런 경우는 리드선 취출 사양: 배선 아래방향 취출을 선택해 주십시오.

			기호	내용	0.4MPa 설정 ❶ 몸체 사이즈 20	30	40	60	롱 케이스 대응 ❶ 몸체 사이즈 20	30	40	60
❻	준표준	d 설정 압력주9)	무기호	0.05~0.85MPa 설정	—	—	—	—	●	●	●	●
			1	0.02~0.2MPa 설정	—	—	—	—	●	●	●	●
		+										
		e 케이스주10)	무기호	폴리카보네이트 케이스	●	●	●	●	●	●	●	●
			2	금속 케이스	●	●	●	●	●	●	●	●
			6	나일론 케이스	●	●	●	●	●	●	●	●
			8	레벨 게이지 부착 금속 케이스	—	●	●	●	—	—	—	—
			C	케이스 가드 부착	●	—주11)	—주11)	—주11)	●	—주11)	—주11)	—주11)
			6 C	케이스 가드 부착·나일론 케이스	●	—주12)	—주12)	—주12)	●	—주12)	—주12)	—주12)
		+										
		f 드레인 배출구주13)	무기호	드레인 콕 부착	●	●	●	●	●	●	●	●
			J주14)	드레인 가이드 1/8	●	—	—	—	●	—	—	—
				드레인 가이드 1/4	—	●	●	●	—	●	●	●
			W주15)	드레인 콕·바브 피팅 부착	—	●	●	●	—	●	●	●
		+										
		g 배기 기구	무기호	릴리프 타입	●	●	●	●	●	●	●	●
			N	논릴리프 타입	●	●	●	●	●	●	●	●
		+										
		h 흐름 방향	무기호	흐름 방향 : 좌 → 우	●	●	●	●	●	●	●	●
			R	흐름 방향 : 우 → 좌	●	●	●	●	●	●	●	●
		+										
		i 압력 단위	무기호	제품의 단위 표기 : MPa, °C 압력계의 단위 표기 : MPa	●	●	●	●	●	●	●	●
			Z주16)	제품의 단위 표기 : psi, °F 압력계의 단위 표기 : psi(MPa 병기)	○주18)	○주18)	○주18)	○주18)	○주18)	○주18)	○주18)	○주18)
			ZA주17)	디지털 압력스위치 : 단위 전환 기능 내장	△ 주19)	△ 주19)	△ 주19)	△ 주19)	△ 주19)	△ 주19)	△ 주19)	△ 주19)

주9) 설정 압력 사양의 상한 이상으로 설정 가능한 경우가 있지만, 사양압력 범위 내에서 사용해 주십시오.
주10) 케이스의 내약품성은 P.129의 약품 데이터에서 확인해 주십시오.
주11) 케이스 가드는 표준 장비(폴리카보네이트)입니다.
주12) 케이스 가드는 표준 장비(나일론)입니다.
주13) 플로트식 오토 드레인(C, D)과 조합할 수 없습니다.
주14) 밸브 기능은 내장되어 있지 않습니다. 접속 나사 종류는 ❸나사 종류와 같습니다.
주15) 금속 케이스 (2,8)과 조합할 수 없습니다.
주16) 나사 종류 NPT가 대상입니다. 신계량법상(일본용은 SI단위), 일본외에서만 판매됩니다. 원형 압력계(칼라 존 부착) : M과는 조합할 수 없습니다. 별도 특주 대응입니다. 디지털 압력스위치는 단위 전환 기능 내장 타입으로 초기설정은 psi입니다.
주17) 옵션 E1, E2, E3, E4가 대상입니다. 신계량법상(일본용은 SI단위), 일본외에서만 판매됩니다.
주18) ○는 나사 종류가 NPT인 경우에만 대응합니다.
주19) △는 옵션 E1, E2, E3, E4와 함께 선택해 주십시오.

필터 레귤레이터 / *AW30-B~AW60-B*

주문 제작 사양

상세 치수·사양 및 납기에 대해서는 당사에 문의해 주십시오.

Order Made

①특수 온도 환경

한랭 지역 및 열대 지역 등의 환경조건 하에서 견딜 수 있도록 고무, 수지 부품 등을 특수 재료로 바꾸었습니다.

사양

주문 제작 품번		-X430	-X440
환경		저온 환경용	고온 환경용
주위 온도(℃)		-30~60	-5~80
사용 유체 온도(℃)		–5~60(동결 없어야 함)	
재질	고무 부품	특수NBR	FKM
	주요 부품	금속(알루미늄 다이캐스트 등)	

적용 형식

형식	AW30-B	AW40-B	AW40-06-B	AW60-B
관접속 구경	1/4·3/8	1/4·3/8·1/2	3/4	3/4·1

AW30-03-2-B-X440

AW 30 – ☐ 03 BG – 2 ☐ – B – X430

❶ ❷ ❸ ❹ ❺ ❻

저·고온 환경용

X430	저온
X440	고온

· 옵션·준표준은 **a~g**의 각 항목마다 하나씩 선택해 주십시오.
· 옵션 기호·준표준 기호는 숫자, 알파벳의 빠른 순서대로 표시합니다.
예) AW30-03BG-2N-B-X430

			기호	내용	❶ 몸체 사이즈 30	40	60
❷	나사 종류		무기호	Rc	●	●	●
			N	NPT	●	●	●
			F	G	●	●	●
			+				
❸	관접속 구경		02	1/4	●	●	—
			03	3/8	●	●	—
			04	1/2	—	●	—
			06	3/4	—	●	●
			10	1	—	—	●
			+				
❹	주1) 옵션	a 설치	무기호	설치 옵션 없음	●	●	●
			B 주2)	브라켓 장착	●	●	●
			H	고정 너트 부착(패널 장착용)	●	●	—
			+				
		b 압력계	무기호	압력계 없음	●	●	●
			G 주3)	원형 압력계(리밋 인디케이터 없음)	●	●	●
			+				
❺	케이스주4)		2	금속 케이스	●	●	●
			+				
❻	준표준	c 설정 압력	무기호	0.05~0.85MPa 설정	●	●	●
			1주5)	0.02~0.2MPa 설정	●	●	●
			+				
		d 드레인 배출구	무기호	드레인 콕 부착	●	●	●
			J 주6)	드레인 가이드 1/4	●	●	●
			+				
		e 배기 기구	무기호	릴리프 타입	●	●	●
			N	논릴리프 타입	●	●	●
			+				
		f 흐름 방향	무기호	흐름 방향 : 좌 → 우	●	●	●
			R	흐름 방향 : 우 → 좌	●	●	●
			+				
		g 압력 단위	무기호	제품 명판, 케이스 주의 표시, 압력계 단위 표기 : MPa	●	●	●
			Z주7)	제품 명판, 케이스 주의 표시, 압력계 단위 표기 : psi, °F	○주8)	○주8)	○주8)

주1) 옵션 B,G,H는 동시 포장으로 조립되어 있지 않습니다.
주2) 브라켓에는 고정 너트가 부속됩니다. (AW30-B~AW40-B)
AW60-B는 설치 나사(2개)가 부속됩니다.
주3) 압력계 부착 나사는 1/8이고, 압력계는 G43 타입입니다.
주4) 반드시 금속 케이스를 선택해 주십시오.
주5) 표준 사양과는 압력 조절 스프링만 다릅니다. 0.2MPa 이상으로 설정할 수 없도록 한 제품은 아닙니다.
또한 압력계 부착 타입의 경우는 0.4MPa용 압력계가 부속됩니다.
주6) 밸브 기능은 내장되어 있지 않습니다.
주7) 나사 종류 NPT가 대상입니다.
신계량법상(일본용은 SI 단위), 일본외에서만 판매됩니다.
주8) ○는 나사 종류가 NPT의 경우만 대응합니다.

주문 제작 사양

상세 치수·사양 및 납기에 대해서는 당사에 문의해 주십시오.

Order Made

②고압 대응

고압하에서 사용할 수 있도록 강도부 재질 등의 재질을 변경합니다.
또한, 구조 변경에 의해 설정 압력 범위도 넓어집니다.

사양

주문 제작 품번	-X425
보증 내압력(MPa)	3.0
최고 사용 압력(MPa)	2.0
설정 압력 범위(MPa)	0.1~1.7
주위 온도 및 사용 유체(℃)	-5~60(동결 없어야 함)

적용 형식

형식	AW20-B	AW30-B	AW40-B	AW40-06-B	AW60-B
관접속 구경	1/8·1/4	1/4·3/8	1/4·3/8·1/2	3/4	3/4·1

AW30-03-2-B-X425

AW 30 - □ 03 BG - 2 □ - B - X425

❶ ❷ ❸ ❹ ❺ ❻

고압 대응

· 옵션·준표준은 **a~f**의 각 항목마다 하나씩 선택해 주십시오.
· 옵션 기호·준표준 기호는 알파벳이 빠른 순서대로 표시합니다.
예) AW30-03BG-2N-B-X425

			기호	내용	❶ 몸체 사이즈 20	30	40	60
❷	나사 종류		무기호	Rc	●	●	●	●
			N	NPT	●	●	●	●
			F	G	●	●	●	●
			+					
❸	관접속 구경		01	1/8	●	—	—	—
			02	1/4	●	●	●	—
			03	3/8	—	●	●	—
			04	1/2	—	—	●	—
			06	3/4	—	—	●	●
			10	1	—	—	—	●
			+					
❹	주1) 옵션	a 설치	무기호	설치 옵션 없음	●	●	●	●
			B 주2)	브라켓 장착	●	●	●	●
			H	고정 너트 부착(패널 장착용)	●	●	●	—
			+					
		b 압력계	무기호	압력계 없음	●	●	●	●
			G 주3)	원형 압력계(리밋 인디케이터 부착)	●	●	●	●
			+					
❺	케이스주4)		2	금속 케이스	●	●	●	●
			8	레벨 게이지 부착 금속 케이스	—	●	●	●
			+					
❻	준표준	c 배기 기구	무기호	릴리프 타입	●	●	●	●
			N	논릴리프 타입	●	●	●	●
			+					
		d 드레인 배출구	무기호	드레인 콕 부착	●	●	●	●
			J 주5)	드레인 가이드 1/8	●	—	—	—
				드레인 가이드 1/4	—	●	●	●
			+					
		e 흐름 방향	무기호	흐름 방향 : 좌 → 우	●	●	●	●
			R	흐름 방향 : 우 → 좌	●	●	●	●
			+					
		f 압력 단위	무기호	제품 명판, 케이스 주의 표시, 압력계의 단위 표기 : MPa	●	●	●	●
			Z주6)	제품 명판, 케이스 주의 표시, 압력계의 단위 표기 : psi, °F	○주7)	○주7)	○주7)	○주7)

주1) 옵션 B,G,H는 동시 포장으로 조립되어 있지 않습니다.
주2) 브라켓에는 고정 너트가 부속됩니다. (AW20-B~AW40-B)
AW60-B는 설치 나사(2개)가 부속됩니다.
주3) 압력계 부착 나사는 1/8이고 압력계는 G46-20-□입니다.
주4) 반드시 금속 케이스 2 또는 8을 선택해 주십시오.
주5) 밸브 기능은 내장되어 있지 않습니다.
주6) 나사 종류 NPT가 대상입니다.
신계량법상(일본용은 SI 단위), 일본외에서만 판매됩니다.
주7) ○는 나사 종류가 NPT의 경우만 대응합니다.

필터 레귤레이터 / *AW20-D~AW60-D*
역류 기능 내장 레귤레이터 / *AW20K-D~AW60K-D*
주문 제작 사양

상세 치수·사양 및 납기에 대해서는 당사에 문의해 주십시오.

Order Made

역류 기능 없음　역류 기능 내장

③클린 시리즈

상세 내용은 홈페이지 상의 **WEB 카탈로그에서** 클린 / 저발진을 참조해 주십시오.

10 - 표준 형식 표시 방법

- 클린 시리즈

④동·불소·실리콘계 불가 + 저발진 사양

상세 내용은 홈페이지 상의 **WEB 카탈로그에서** 클린 / 저발진을 참조해 주십시오.

21 - 표준 형식 표시 방법

- 동·불소·실리콘계 불가 + 저발진 사양

옵션

핸들 커버

레귤레이터, 필터 레귤레이터 핸들에 장착하여 부주의한 핸들 조작을 방지합니다.

AR 34 P – 580AS

● 사이즈

24
34
44
54

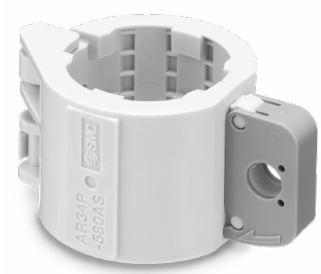

표준 사양

주위 온도	-5~60℃

외형 치수도

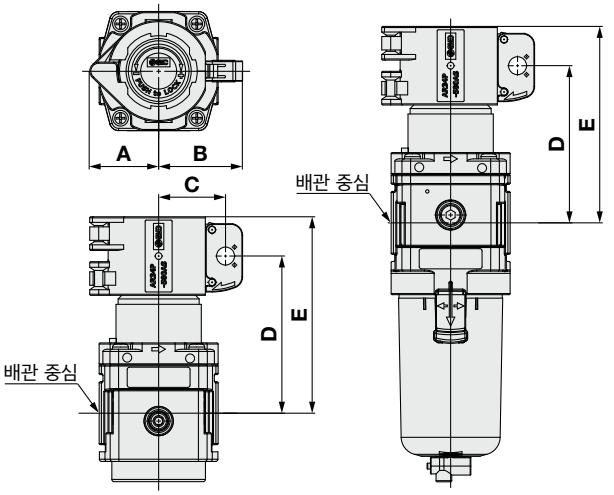

AR-D 시리즈　　AW-D 시리즈

품번	A	B	C	D	E	적용 형식
AR24P-580AS	23.5	32.1	24.5	53.1	69.1	AR20-D
				58.1	74.1	AW20-D
AR34P-580AS	30.7	37.4	29.8	70	87.5	AR30-D,AW30-D
AR44P-580AS	32.8	39.4	31.8	74.5	97	AR40-D,AW40-D
				76	98.5	AR40-06-D,AW40-06-D
AR54P-580AS	42	48.9	41.3	99.6	133.6	AR50-D
				129.6	163.6	AR60-D,AW60-D

열쇠 걸이부 상세 치수

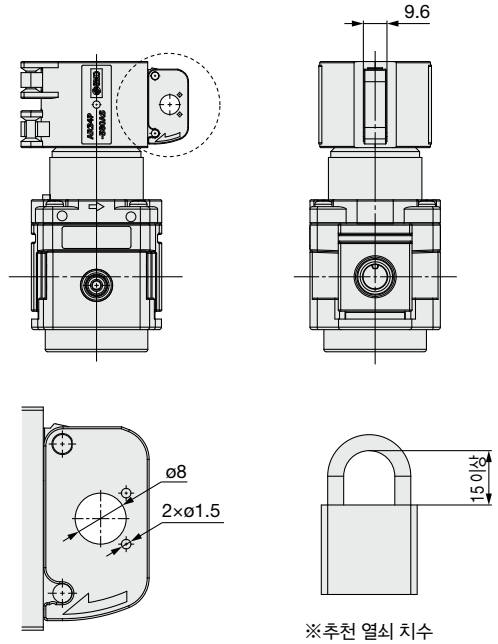

※추천 열쇠 치수

설치상 주의

핸들 커버는 핸들을 잠근 상태(주황색 라인이 보이지 않는 상태)에서 설치해 주십시오.
설치방법은 하기 순서에 따라 설치해 주십시오.

1 핸들 커버를 핸들에 설치해 주십시오.

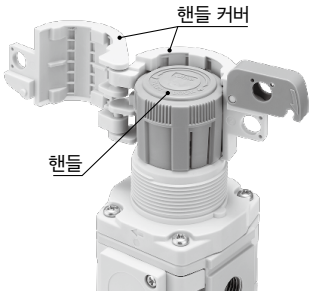

2 잠금 커버를 닫아 주십시오.

잠금 커버를 화살표의 방향으로「딸깍」이라고 소리가 날 때까지 눌러 주십시오.

3 열쇠(고객 구비)를 설치해 주십시오.

핸들 커버는 핸들에 대해 설치 각도별 방향에 맞게 설치할 수 있습니다.

〈설치 각도〉
20 사이즈:30°(12방향)
30～50 사이즈:60°(6방향)

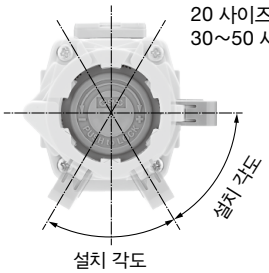

AW(K)-D Series / 제품 개별 주의 사항

사용하기 전에 반드시 숙지하여 주십시오. 안전상 주의에 대해서는 뒷표지, F.R.L/공통 주의 사항에 대해서는 당사 홈페이지의 「SMC 제품 취급 주의 사항」 및 「취급 설명서」를 확인해 주십시오. https://www.smckorea.co.kr

설계상 주의/선정

⚠ 경고

①AW20-D～AW60-D는 입구 압력을 빼더라도 잔압처리(출구압력 제거)는 할 수 없습니다. 잔압 처리를 하는 경우에는 역류 기능 내장 필터 레귤레이터(AW20K-D～AW60K-D)를 사용해 주십시오.

②필터 레귤레이터의 표준 케이스 재질은 폴리카보네이트입니다. 합성유, 유기용제, 화학약품, 절삭유, 알칼리, 나사 잠금제 등의 환경이나 부착하는 장소에서는 사용할 수 없습니다.

폴리카보네이트 케이스와 나일론 케이스의 내약품성

종류	약품명	사용 용도예	재질	
			폴리카보네이트	나일론
산	염산 황산 인산 크롬산	금속의 산 세정액	△	×
알칼리	가성소다 가성칼륨 소석회 암모니아수 탄산소다	금속의 탈지 공업염 수용성 절삭유	×	○
무기염	황화소다 질산칼륨 황산소다	—	×	△
염소계 용제	사염화탄소 클로로포름 염화에틸렌 염화메틸렌	금속의 세정액 인쇄 잉크 희석	×	△
방향족류	벤진 톨루엔 시너	도료 드라이클리닝	×	△
케톤류	아세톤 메틸에틸케톤 시클로헥산	사진용 필름 드라이클리닝 섬유공업	×	×
알코올류	에틸알코올 IPA 메틸알코올	부동제 접착제	△	×
오일류	휘발유 등유	—	×	○
에스테르류	프탈산디메틸 프탈산디에틸 초산	합성유 방청유의 첨가제	×	○
에테르류	메틸에테르 에틸에테르	브레이크유의 첨가제	×	○
아민류	메틸아민	절삭유 브레이크유의 첨가제 고무촉진제	×	×
기타	나사잠금액 해수 리크 테스터	—	×	△
○ : 거의 안전 △ : 일부 영향을 받는 경우가 있다. × : 영향을 받는다				

상기 요인이 있는 경우, 또는 의심스러운 경우에는 안전을 위해서 금속 케이스를 사용하십시오.

⚠ 주의

①유량 특성의 입구 압력 조건보다 낮은 입구 압력으로 사용할 경우, 출구측의 압력 강하량이 커지는 경우가 있으므로 실제 기기에서 확인해 주십시오.
압력 제어 기기의 선정 방법은 제품 선정 가이드를 참조해 주십시오.

보수 점검

⚠ 경고

①엘리먼트의 교환은 사용 후 2년 또는 차압(압력 강하)가 0.1MPa이 되기 전에 실시해 주십시오. 엘리먼트의 파손 원인이 됩니다.

설치·조정

⚠ 경고

①입구 압력 및 출구측 압력계의 표시압을 확인하면서 설정하여 주십시오. 필요 이상으로 핸들을 너무 돌리면 내부 부품의 파손 원인이 됩니다.

②조압 핸들의 조작은 공구 등을 사용하면 파손의 원인이 되므로 수동으로 실시해 주십시오.

⚠ 주의

①압력 조정은 핸들의 잠금을 해제하고 나서 조정 후에는 잠궈 주십시오. 순서가 틀리면 핸들 파손 및 출구압력이 변동하는 원인이 됩니다.
· 조압 핸들을 잡아당기면 잠금이 해제됩니다. (조압 핸들 아래쪽의 「주황색 라인」을 눈으로 확인할 수 있습니다.
· 조압 핸들을 누르면 잠깁니다. 잠그기 어려운 경우는 좌우로 조금씩 돌리고 눌러 주십시오. (『주황색 라인」이 안보이게 됩니다.)

②AW30-D～AW60-D의 케이스 장착 시에는 잠금버튼이 반드시 몸체 정면(또는 뒷면)의 凹부의 위치에 오도록 장착해 주십시오. 케이스의 탈락이나 파손의 원인이 됩니다.

배관

⚠ 경고

①압력계 접속 포트에 압력계 및 배관재의 나사 체결은 제품측을 잡고 추천 적정 토크 3~5N·m로 해 주십시오.
또한, 압력계 접속 포트에 원터치 피팅을 부착하는 경우는 피팅＆튜브／공통 주의 사항을 참조해 주십시오.

디지털 압력 스위치 / *ISE35-X523*
관련 기기

형식 표시 방법

ISE35 – N – 25 – M L A – X523

리드선 취출 사양

N	배선 아래방향 취출 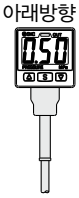
R	배선 위방향 취출 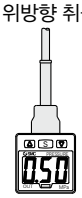

출력 사양

25	NPN 출력
65	PNP 출력

단위 사양

무기호	단위 전환 기능 내장 주1)
M	SI 단위 고정 주2)
P	압력 단위:psi(초기값) 단위 전환 기능 내장주1)

주1) 신계량법에 의해 일본내에서 단위 전환 기능 내장을 사용할 수 없습니다.
주2) 고정 단위 : MPa

옵션 1

무기호	없음
L	커넥터 부착 리드선 (길이 2m) 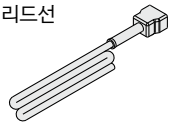

A	AR/AW-D 시리즈 설치용 키트 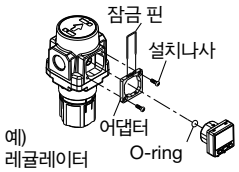

옵션/부품 품번

옵션이 단품으로 필요한 경우는 아래 품번으로 주문해 주십시오.

명칭	품번	비고
커넥터 부착 리드선	ZS-32-A	길이 2m(고무 커버 부착)
설치용 키트	ZS-32-C-X473	ISE35-□-A-X523용(AR/AW-D 시리즈용) 고정나사(3×8L, 2pcs.), 어댑터, 잠금 핀, O-ring 세트

적용 시리즈

본 제품을 조립한 제품 시리즈입니다.

제품 시리즈명	제품 시리즈 형식
F.R.L.컴비네이션	AC20-D・AC30-D・AC40-D・AC50-D・AC60-D
	AC20A-D・AC30A-D・AC40A-D・AC50A-D・AC60A-D
	AC20B-D・AC30B-D・AC40B-D・AC50B-D・AC60B-D
	AC20C-D・AC30C-D・AC40C-D
	AC20D-D・AC30D-D・AC40D-D
레귤레이터	AR20(K)-D・AR30(K)-D・AR40(K)-D・AR50(K)-D・AR60(K)-D
필터 레귤레이터	AW20(K)-D・AW30(K)-D・AW40(K)-D・AW60(K)-D
미스트 세퍼레이터 레귤레이터	AWM20-D・AWM30-D・AWM40-D
마이크로 미스트 세퍼레이터 레귤레이터	AWD20-D・AWD30-D・AWD40-D

사양

정격 압력 범위		0~1MPa
표시/설정 압력 범위		−0.1~1MPa
내압력		1.5 MPa
표시/설정 최소 단위		0.01MPa
적용 유체		공기·비부식성 가스·불연성 가스
전원 전압		DC12~24V±10%, 리플(p-p) 10% 이하(역접속 보호 기능 내장)
소비 전류		55mA 이하(무부하 시)
스위치 출력		NPN 또는 PNP 오픈 콜렉터 출력 1출력
	최대 부하 전류	80mA
	최대 인가 전압	30V (NPN 출력 시)
	잔류 전압	1V 이하(부하 전류 80mA 일 때)
	응답 시간	1s(0.25, 0.5, 2, 3s 선택)
단락 보호		장비
반복 정도		±1%F.S.
응차	히스테리시스 모드	가변(0에서부터 가변)
	윈도우 분할 모드	
표시 방식		3자릿수 7segment 표시, 2색 표시(적색/녹색) 스위치와의 연동 가능
표시 정도		±2%F.S.±1digit(25℃±3℃에서)
동작 표시등		OUT : ON시 점등(녹색)
내환경	보호 구조	IP40
	사용 온도 범위	−5~50℃(결로 및 동결 없어야 함)
커넥터 부착 리드선 (옵션 : L일 경우)		내유 비닐 캡 타이어 케이블 3심 ø3.4 2m 도체 단면적 : 0.2mm²(AWG25) 절연체외경 : 1.16mm
질량		약 14g(본체만 해당) 약 38g(커넥터 부착 리드선 포함)
규격		CE/UKCA 마킹 UL/CSA(E216656)

내부 회로와 배선 예

-25
NPN(1출력)

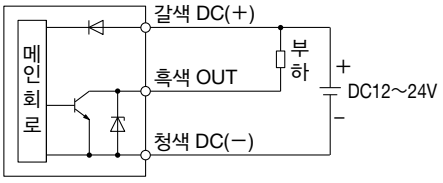

-65
PNP(1출력)

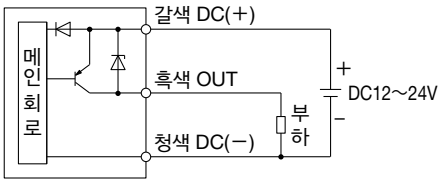

국제규격 ISO8573-1 : 2010
압축 공기 청정 등급

압축 공기는 다양한 제조 공정에서 이용되고 있으며 청정도가 더 높은 압축 공기가 필요한 시대가 되었습니다.
그 때문에 압축 공기의 공급 시스템에서는 오염 물질을 제거하여, 품질을 확보하는 것이 요구됩니다. 이 오염 물질의 함유량에 따라서 등급이 정해져 있는 규격이 ISO8573-1입니다.

【개요】
압축공기 중에 혼재하는 오염물질(입자·수분·오일)의 청정 등급이 규정되어 있습니다.

【적용 범위】
압축 공기 시스템 상의 모든 장소에 적용합니다.

【용어 및 정의】
· 청정 등급 : 오염물질의 각 농도를 범위로 구분하고, 그 구분별 지표
· 입자 : 고체, 액체의 작은 덩어리
· 습도와 수분 : 수증기(가스)와 물방울
· 오일 : 액상 오일, 오일 미스트, 증기

【등급표】

등급	입자				습도와 수분		오일
	입자 지름 d [μm]에 대응한 1m³당 최대 입자수			질량 농도 Cp	압력 노점	수분 농도 Cw	오일 총 농도
	0.1＜d≦0.5	0.5＜d≦1.0	1.0＜d≦5.0	[mg/m³]	[℃]	[g/m³]	[mg/m³]
0	등급 1보다 엄격한 조건으로 사용자 또는 납입업자가 지정한다.						
1	≦20000	≦400	≦10	—	≦−70	—	≦0.01
2	≦400000	≦6000	≦100	—	≦−40	—	≦0.1
3	—	≦90000	≦1000	—	≦−20	—	≦1
4	—	—	≦10000	—	≦＋3	—	≦5
5	—	—	≦100000	—	≦＋7	—	—
6	—	—	—	0＜Cp≦5	≦＋10	—	—
7	—	—	—	5＜Cp≦10	—	Cw≦0.5	—
8	—	—	—	—	—	0.5＜Cw≦5	—
9	—	—	—	—	—	5＜Cw≦10	—
×	—	—	—	Cp＞10	—	Cw＞10	＞5

【성능의 확인 시험 방법】
3종의 오염 물질 각각에 대해서 필터 성능을 확인하기 위해 적용되는 시험방법 ISO12500을 하기에 나타냅니다.
· 입자 : ISO12500-3 : 2009
· 수분 : ISO12500-4 : 2009
· 오일 : ISO12500-1 : 2007
※ISO12500-□에 준거하며 제3자 기관의 인증을 얻는 전용 평가 시스템으로 측정(인증 취득)

【청정 등급 표시예】

ISO8573-1 : 2010[4 : 6 : 2]

오일 등급

2	오일 총 농도 ≦0.1mg/m³

입자 등급

4	1.0μm＜d≦5.0μm의 입자 ≦10000개/m³

습도와 수분 등급

6	압력노점 ≦＋10℃

시스템으로 얻을 수 있는 압축 공기의 청정도

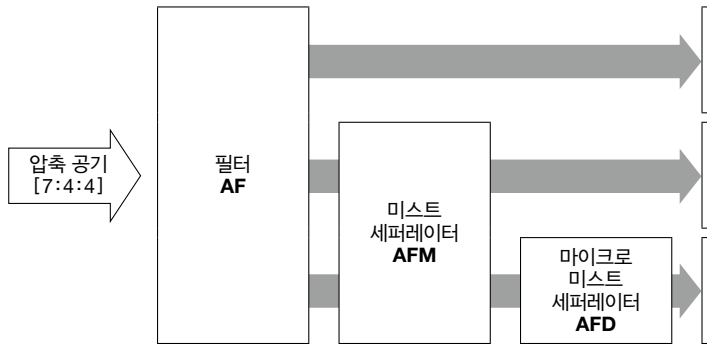

시스템 청정 등급		
입자	수분	오일
6	4	4
3	4	3
1	4	2

ISO8573-1 : 2010(JIS B8392-1 : 2012)에 따른 압축 공기 청정 등급을 나타내며, 그 시스템에서 얻을 수 있는 최고 청정 등급을 표기하고 있습니다.
단, 입구공기 조건에 따라 다릅니다.

⚠ 안전상 주의

여기에 표시한 주의 사항은 제품을 안전하고 바르게 사용하여 귀하와 다른 사람에게 미치는 위해나 손해를 미연에 방지하기 위한 것입니다. 이들 사항은 위해나 손해의 크기와 긴급함의 정도를 명시하기 위해「주의」「경고」「위험」의 3가지로 구분되어 있습니다. 모두 안전에 관한 중요한 내용이므로 국제규격(ISO/IEC), 일본산업규격 (JIS)※1) 및 기타 안전법규※2)를 반드시 지켜 주십시오.

⚠주의: 잘못된 취급으로 인해 사람이 상해를 입을 위험의 예상 및 물적 손해만의 발생이 예상되는 것

⚠경고: 잘못된 취급으로 인해 사람이 사망 혹은 중상을 입을 가능성이 예상되는 것

⚠위험: 긴급한 위험 상태로 피하지 않을 시 사망 혹은 중상을 입을 가능성이 예상되는 것

※1) ISO 4414: Pneumatic fluid power -- General rules relating to systems.
ISO 4413: Hydraulic fluid power -- General rules relating to systems.
IEC 60204-1: Safety of machinery -- Electrical equipment of machines. (Part 1: General requirements)
ISO 10218: Manipulating industrial robots -Safety.
JIS B 8370: 공기압 시스템 통칙
JIS B 8361: 유압 시스템 통칙
JIS B 9960-1: 기계류의 안전성-기계의 전기장치(제1부 : 일반요구사항)
JIS B 8433: 산업용 매니퓰레이팅 로봇 안전성 등
※2) 노동안전 위생법 등

⚠경고

①당사 제품의 적합성 결정은 시스템 설계자 또는 사양을 결정하는 분께서 판단해 주십시오.

여기에 게재되어 있는 제품은 사용되는 조건이 다양하므로 그 시스템에서의 적합성 결정은 시스템의 설계자 혹은 사양을 결정하는 분께서 필요에 따라 분석과 테스트를 실시한 후 결정해 주십시오. 이 시스템의 소기 성능, 안전성의 보증은 시스템의 적합성을 결정한 분의 책임이 됩니다.

앞으로도 최신의 제품 카탈로그와 자료에 따라 모든 사양 내용을 검토하여 기기의 고장 가능성에 대한 상황을 고려하여 시스템을 구성해 주십시오.

②당사 제품은 충분한 지식과 경험을 습득하신 분께서 취급해 주십시오.

여기에 게재되어 있는 제품은 잘못된 취급시에 안전성을 보장받을 수 없습니다. 기계・장치의 조립이나 조작, 메인터넌스 등은 충분한 지식과 경험을 습득하신 분께서 실시해 주십시오.

③안전이 확인될 때까지 기계・장치의 취급이나 기기를 절대로 분해하지 마십시오.

1. 기계・장치의 점검과 정비는 피구동물체의 낙하방지 조치나 폭주방지 조치 등의 확인 후에 실시해 주십시오.
2. 제품을 분리할 때에는 상기의 안전조치를 확인하고 에너지원과 해당되는 설비 전원을 차단하는 등 시스템 안전을 확보함과 동시에 사용기기의 제품개별 주의사항을 참조, 숙지하신 후 실시해 주십시오.
3. 기계・장치를 재기동하는 경우, 안전처리를 확인하고 주의하여 실시해 주십시오.

④다음과 같은 조건 및 환경에서의 사용은 피하십시오. 불가피한 경우에는 안전대책상 적절한 조치를 하신 후 당사로 문의해 주시기 바랍니다.

1. 명기된 사양 이외의 조건이나 환경, 옥외나 직사광선이 닿는 장소에서의 사용
2. 원자력, 철도, 항공, 우주기기, 선박, 차량, 군용, 의료기기, 음료・식료품에 접촉되는 기기, 연소장치, 오락기기, 긴급차단 회로, 프레스용 클러치・브레이크 회로 및 안전기기 등에 사용 및 카탈로그의 표준사양에 맞지 않는 용도의 경우
3. 사람이나 재산에 큰 영향이 예상되며 특히 안전이 요구되어지는 용도에서의 사용
4. 인터록 회로에 사용하는 경우는 고장에 대비하여 기계식 보호기능을 마련하는 등의 2중 인터록 방식을 채용해 주십시오. 또한, 정기적인 점검을 통하여 정상적으로 작동하고 있는지 확인해 주십시오.

⚠주의

당사의 제품은 제조 업체에서 사용하는 용도로 공급하고 있습니다.

이곳에 게재되어 있는 당사의 제품은 주로 제조업을 목적으로 평화적으로 이용하는데 공급하고 있습니다.
제조업 이외에서의 사용을 검토하시는 경우에는 당사와 상담하여 필요에 따라 사양서의 교환이나 계약을 해 주십시오.
불분명한 점 등은 당사로 문의해 주십시오.

보증 및 면책사항／적합용도의 조건

제품을 사용하실 때 아래와 같은 「보증 및 면책사항」,「적합 용도의 조건」을 적용합니다.
하기 내용을 확인하신 후 당사 제품을 사용해 주십시오.

『보증 및 면책사항』

①당사 제품에 대한 보증기간은 사용 개시일로부터 1년 이내 또는 납입 후 1.5년 이내 중 먼저 도래하는 시점을 적용합니다.※3)

또한 제품에는 작동 회수, 작동 거리, 교환 부품 등이 한정되어 있으므로 당사에 확인하여 주십시오.

②보증기간 중에 당사 책임의 귀책으로 인한 고장이나 손상이 명확할 시에는 대체품 또는 필요한 교환 부품만을 제공하며 추가적 손실에 대해서는 부담하지 않습니다.
또, 여기서의 보증은 당사 제품에 대한 보증을 의미하므로 당사 제품의 고장에 의해 유발되는 여타 손상은 보증의 대상 범위에서 제외됩니다.

③기타 제품개별의 보증 및 면책사항도 참조, 이해하신 후 사용 하십시오.

※3) **진공패드는 사용개시일로부터 1년 이내의 보증기간을 적용할 수 없습니다.**
진공패드는 소모 부품으로 제품 보증기간은 납입 후 1년 입니다.
단, 보증기간 중이라도 진공패드를 사용함으로써 발생되는 마모 혹은 고무 재질의 열화가 원인인 경우는 제품 보증의 적용 범위 외가 됩니다.

『적합 용도의 조건』

해외로 수출하는 경우에는 정부가 정하는 법령과 절차를 반드시 지켜 주십시오.

⚠주의

당사 제품은 법정 계량기로서 사용할 수 없습니다.

당사가 제조, 판매하고 있는 제품은, 각국 계량법에 관련하여 형식 인증시험이나 검정 등을 받은 계량기, 계측기가 아닙니다. 때문에, 당사 제품은 각국 계량법으로 정해진 거래 또는 증명 등을 목적으로 한 용도로서 사용할 수 없습니다.

개정내용

B판
- 부착품 추가
- 페이지 수 72 → 104로 변경

YU

C판
- AC Series에 사이즈 40-06・50・60을 추가
- AF・AR(K)・AL에 사이즈 40-06・50・60을 추가
- VHS40-06・VHS50을 추가
- AFM/AFD에 사이즈 40-06을 추가
- AW(K)에 사이즈 40-06・60을 추가
- 주문 제작 사양 추가
- 페이지 수 104 → 112로 변경

ZP

D판
- 라이트 앵글 각형 압력계를 추가
- 각종 부착품을 추가
  ～턴/사이즈 변환/크로스 어댑터, 엔드 플레이트
- 주문 제작품 추가
  ～클린, 동・불소, (AF,AR,AW)
- 핸들 커버(옵션) 추가
- 모듈러 접속 대응 기기를 추가
- 페이지 수 112 → 136로 변경

BT

⚠ 안전상 주의	사용 시에는「SMC 제품 취급 주의 사항」및「취급 설명서」를 숙지하신 후, 올바르게 사용하여 주십시오.

한국SMC(주) www.smckorea.co.kr

고객지원센터 TEL : 1588-9677
서비스 이용시간·평일 : 08:30~17:30

㈜본 카탈로그 게재 상품의 사양 및 외관은 개선을 위해 예고없이 변경되는 경우가 있으므로 양해 해 주시기 바랍니다.
ⓒ2023 SMC Korea Co.,Ltd. All Rights Reserved.

초판 YO 인쇄 BT